BAGSTER®
"GO EVEN FURTHER"
COLLECTION 2019
PRICES
BAGSTER.COM
BERING

PRÉSENTATION DES UNIVERS / PRESENTATION OF OUR RANGES

RACING DIVISION

Symbole de haute technologie, cette gamme s'articule autour de la performance, de la sécurité et du confort.
A symbol of high technology, this range is focused on performance, safety and comfort.

Pour toutes celles et ceux qui sont à la recherche de liberté, de mobilité au quotidien et avides de grands espaces.
This range is for those who are looking for a day-to-day freedom and mobility and to lovers of wide-open spaces.

DISCOVERY DIVISION

PULSE
DIVISION

La gamme au look ravageur, racée et efficace pour des passionnés en quête de plaisir.
The range with the devastating, distinguished and effective look for all enthusiasts looking for pleasure.

Une gamme city, sobre et dynamique qui répond aux nouvelles attentes des utilisateurs urbains.
A sober, dynamic city range to meet the new expectations of urban users.

Metro
DIVISION

SOMMAIRE / SUMMARY

P10 → P29

P30 → P69

P70 → P91

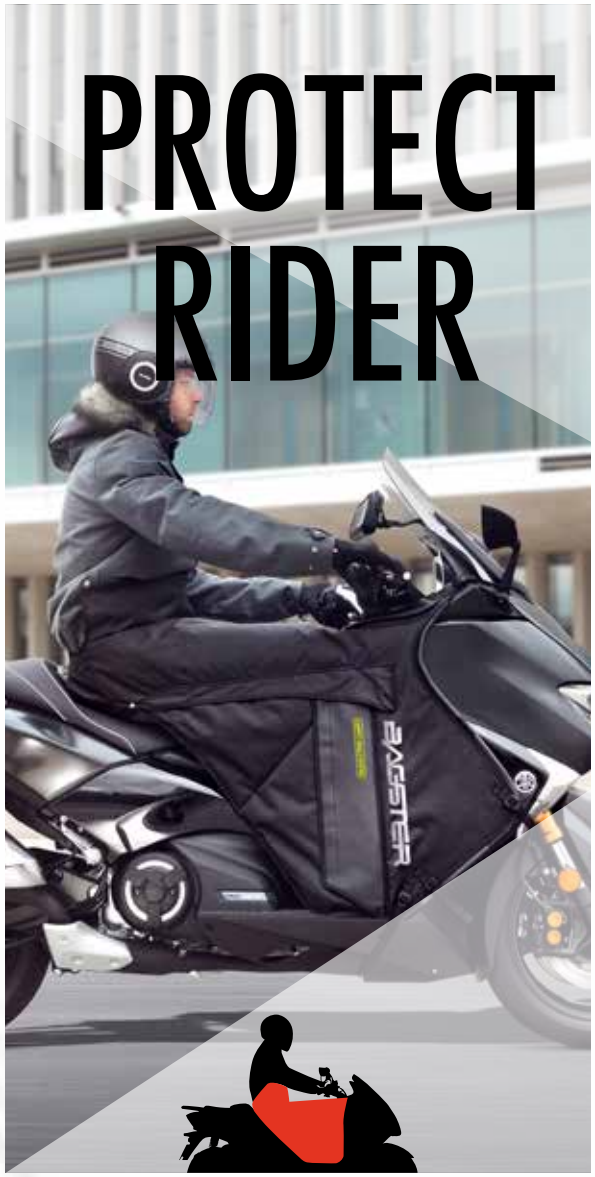

P92 → P105

P106 → P129

P130 → P149

DÉTAILS TECHNIQUES / TECHNICAL DETAILS

Fr - VOLUME ET EXTENSION
En - VOLUME AND EXTENSION
D - VOLUMEN UND ERWEITERUNG
It - VOLUME E ESTENSIONE
Es - VOLUMEN Y EXTENSIÓN

- DIMENSIONS
- MEASUREMENTS
- ABMESSUNGEN
- DIMENSIONI
- DIMENSIONES

- POIDS
- WEIGHT
- GEWICHT
- PESI
- PESO

- TAB TRADITIONNEL
- TRADITIONAL TAB
- TAB TRADITIONELL
- TAB TRADIZIONALE
- TAB TRADICIONAL

- TAB MAGNÉTIQUE
- MAGNET TAB
- TAB MAGNETIC
- TAB CON CALAMITE
- TAB CON IMANES

- AIMANTS
- MAGNETS
- MAGNETE
- CALAMITE
- IMANES

- SYSTÈME BAGLOCKER
- BAGLOCKER SYTSEM
- SYSTEM BAGLOCKER
- SISTEMA BAGLOCKER
- SISTEMA BAGLOCKER

- MONTAGE RAPIDE
- QUICK FITTING
- SCHNELLE MONTAGE
- INSTALACIÓN RAPIDA
- MONTAGGIO RAPIDO

- IMPERMÉABLE
- WATER RESISTANT
- WASSERDICHT
- IMPERMEABILI
- IMPERMEABLE

- POCHE ORDINATEUR
- POCKET FOR YOUR LAPTOP
- TASCHE FÜR IHREN LAPTOP
- TASCA COMPUTER
- BOLSILLO ORDENADOR

- TAILLE ORDINATEUR MAXIMUM
- MAXIMUM COMPUTER SIZE
- MAXIMALE COMPUTER GRÖßE
- DIMENSIONE MASSIMA DEL COMPUTER
- TAMAÑO MÁXIMO DE LA COMPUTADORA

- SOUFFLET DE RANGEMENT
- GUSSET
- ERWEITERUNG
- SOFFIETTO
- FUEL

- POCHE CASQUE
- HELMET POCKET
- TASCHE FÜR DEN HELM
- TASCA PER IL CASCO
- BOLSILLO PARA EL CASCO

- HOUSSE DE PLUIE
- RAIN COVER
- REGENHAUBE
- FODERA DA PIOGGIA
- FUNDA DE LLUVIA

- RÉTRO RÉFLÉCHISSANT
- REFLECTIVE
- REFLEKTIEREND
- RETRO RIFLETTENDO
- RETRO REFLECTANTETABLE

- DOS CONFORT
- COMFORTABLE BACK
- ZURÜCK COMFORT
- PARTE POSTERIORE COMODITÀ
- ESPALDERA CONFORTABLE

- BRETELLES SAC À DOS AMOVIBLES
- REMOVABLE SHOULDER STRAPS
- ABNEHMBAREN SCHULTERRIEMEN
- SPALLACCI AMOVIBILE
- CINCHAS AMOVIBLES

- PORTAGE ÉPAULE
- SHOULDER STRAP
- SCHULTERRIEMEN
- TRACOLLA
- TRANSPORTE CON BANDOLERA

- BRETELLES ERGONOMIQUES
- ERGONOMIC STRAPS
- ERGONOMISCHE SCHULTERRIEMEN
- SPALLACCI ERGONOMICI
- TIRANTES ERGONÓMICOS

- FOND ANTI-DÉRAPANT
- ANTI SLIPPING BASE
- ANTIRUTSCH UNTERSEITE
- FONDO ANTISCIVOLO
- FONDO ANTIDESLIZANTE

- FENÊTRE TRANSPARENTE
- TRANSPARENT WINDOW
- DURCHSICHTIGES FENSTER
- FINESTRA TRASPARENTE
- VENTANA TRANSPARENTE

- FENÊTRE TRANSPARENTE TACTILE
- TRANSPARENT TACTILE WINDOW
- DURCHSICHTIGES TAKTIL FENSTER
- FINESTRA TATTILE TRASPARENTE
- VENTANA TÁCTIL TRANSPARENTE

- POCHE FILET INTÉRIEURE
- INNER WEB POCKET
- TASCHE / INNENNETZ
- TASCA / RETE INTERNA
- BOLSILLO / RED INTERIOR

- SANGLES ÉLASTIQUES INTÉRIEURES
- INTERIOR ELASTICATED STRAPS
- INTERIOR ELASTISCHE BÄNDER
- TINGHIA ELASTICA INTERNA
- CINCHAS ELÁSTICAS INTERIORES

- COMPARTIMENT POUR POCHE À EAU
- CAMELBACK POCKET
- TASCHE CAMELBACK
- SCOMPARTIMENTO PER TASCA CAMELBACK
- COMPARTIMIENTO PARA BOLSA CAMELBACK

- FERMETURES PAR CADENAS
- PADLOCKABLE ZIPS
- VORHAENGESCHLOSSENE REISSVERSCHLUESSE
- CHIUSURE PER LUCCHETTO
- CIERRE PARA CANDADO

- POCHE BLOC DISQUE
- DISC LOCK POCKET
- TASCHE FÜR DEN DISC-SPERRE
- TASCA PER IL BLOCCADISCO
- BOLSILLO PARA EL BLOQUEO DE DISCO

- FORMAT : 4.3" & 3.5 "
- SIZE : 4.3" & 3.5 "
- GRÖßE : 4.3" & 3.5 "
- DIMENSIONE : 4.3" & 3.5 "
- TAMAÑO : 4.3" & 3.5 "

- LABEL CORDURA
- CORDURA FABRIC LABEL
- CORDURA HANDELSMARKE
- CORDURA ETIQUETA
- CORDURA MARCHIO

- RÉSISTANCE AUX UV
- STRONG UV RESISTANCE
- UV-BESTÄNDIGKEIT
- RESISTENZA AGLI UV
- RESISTANCE AL UV

- LUMINESCENT
- LUMINESCENT
- LUMINIESZENT
- LUMINESCENTE
- LUMINISCENTE

BERING
BERING
BAGSTER
DAILY LINE

RACING DIVISION

CARBONRACE BACK
#XSD090 |P15

RAC'R
#XSD189 |P16

VENOM
#XSD169 |P17

RIDER LUGGAGE

PULSE DIVISION

COMPAK
#XSD245 |P12

PLAYER EVO
#XSD231|P13

AVENGER
#XSD050 |P18

STORM
#XSD199 |P19

MODULO TRACK
#XSD200 |P20

D-LINE LEG BAG
#XAC439|P26

D-LINE GRIP
#XAC400 |P27

RAC'R
TABS #XSR290 |P34
BAGLOCKER #XSR280 |P51

CARBONRACE TANK
#XSR080 |P37

EVOSIGN
#4898C1 |P60

NEWSIGN
#5819C1 |P60

TANK LUGGAGE

MODULO TANK
XSR090 |P38

BOLTT
XSR100 |P40

MATRIX |P41
6L #XSR020
15L #XSR038

HOLSTER EVO
XSR160 |P42

ROADMAP
#XAA010 |P43

NAVIX |P52
6L #XSR170
15L #XSR180

D-LINE POWER
#XSR200 |P53

D-LINE IMPACT
TRADI #XSR300 |P58
MAGNET #XSR330 |P64

ROADER
#XSR219 |P61

D-LINE VIBER
#XSR229 |P66

D-LINE NITRO
#XSR199 |P67

TAIL LUGGAGE

D-LINE LOCKER
#XSS080 |P80

TRANSFORMER
#XSS020 |P83

MODULO TAIL
#XSS040 |P84

SPIDER
#4899B1 |P86

GAMER
#XSS010 |P87

PANNIERS LUGGAGE

RALLY
#5882N |P74

RIVAL
XSC039 |P75

KIT THERMIQUE
#4884 |P79

Fr Photos non contractuelles
En Non contractual pictures
D Die gezeigten Bilder sind Beispielbilder und nicht bindend oder verbindlich
It È possibile avere una differenza tra le foto e le realtà
Es Fotografías extracontractuales

DISCOVERY DIVISION

Metro DIVISION

RIDER LUGGAGE

WP20
#XSD229 |P21

MESSENGER
#XSD269 |P14

MOTOR
#XSD178 |P22

BLOCK
#XSD210 |P23

PIX HELMET
#XSD148 |P24

CAMO HELMET
#XSD255 |P24

TANK LUGGAGE

ADVENTUR
TABS **#XSR260 |P36**
BAGLOCKER **#XSR240 |P54**

TRAVEL EVO
#XSR120 |P44

MOTION
#XSR070 |P44

STUNT
#XSR259 |P63

CLIPPER
TABS **#XSR310 |P35**
BAGLOCKER **#XSR230 |P55**

BAGLOCKER |P56
6L **#XSR040**
12L **#XSR050**

PUPPY
#XSR130 |P62

POCHETTE
BLOC DISQUE
#XAC410 |P68

TANKER
#XSR329 |P65

ASTON
#XSD040 |P45

B-BEAUTY
#XSR140 |P46

TAIL LUGGAGE

WP30
#XSS068 |P88

WP45
#XSS078 |P89

QUATTRO
#XSS030 |P90

DUFFLER
#XSS099 |P81

MUSTANG
#XSD070 |P91

PANNIERS LUGGAGE

TOURER
#XSC050|P72

WEST
#5881N |P76

VECTOR
#XSC028 |P77

KIT THERMIQUE
#4884 |P79

SADDLER |P73
#XSC069 (X1) #XSC079 (X2)

ESCAPE
#XSC048 |P78

MOTO ACCESSORY

SMARTPHONE HOLDER
MIRROR / HANDLEBAR
#XAC440 (M/L) / **#XAC450** (M/L) **|P28**

MOLTIBOX
#XSD130
|P29

EXXEL
#XMA010
|P94

PREMMIUM
#XMA020
|P95

FIRST
#XMA030
|P96

PROTECT RIDER

GOLDWING
#AP3077 |P103

BRIANT MOTO
#AP3079 |P104

ROLL'STER
|P98

WINZIP
|P100

BOOMERANG
|P102

BRIANT SCOOTER
#AP3081 |P104

SWITCH'R
#7600 |P105

RIDER

LUGGAGE

P10 → P29

BAGSTER
BERING

COMPAK

PULSE DIVISION

#XSD245 | 75 €TTC

NEW

#XSD245 #XSD249

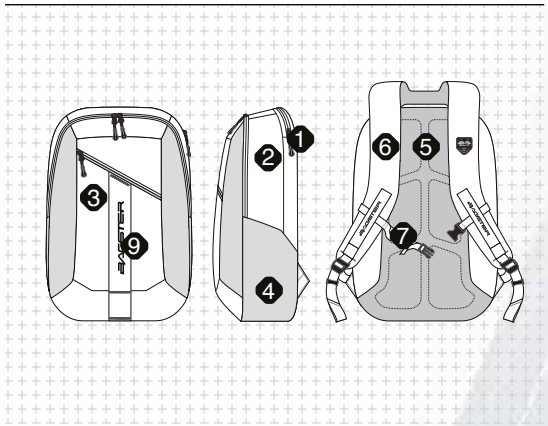

Fr Le sac à dos COMPAK vous étonnera par ses multiples compartiments et son rangement intérieur qui font de ce sac votre meilleur allié pour transporter vos effets en toute sécurité.
Astuce : la sangle sur le devant du sac pour fixer la jugulaire du casque.

1 Poche ordinateur 17''
2 Multiples poches intérieures
3 Poche extérieure frontale
4 Poche extérieure latérale
5 Dos confort
6 Bretelles ergonomiques
7 Sangles pectorale et ventrale
8 Housse de pluie
9 Eléments rétro-réfléchissants

En The COMPAK backpack will thrill you by its multiple compartments and interior storage, making this bag your best ally when it comes to transporting your personal effects in complete safety.
Tip: Use the strap on the front of the bag to fasten the helmet chinstrap.

1 17» computer pocket
2 Multiple interior pockets
3 Exterior front pocket
4 Exterior side pocket
5 Padded backing
6 Ergonomic slings
7 Chest and lap belts
8 Rain cover
9 Retro-reflective elements

D Der COMPAK-Rucksack wird Sie mit seinen zahlreichen Fächern und dem Innenraum in Erstaunen versetzen, so dass diese Rucksack Ihr bester Verbündeter ist, um Ihre Sachen sicher zu tragen.
Tipp: Der Riemen an der Vorderseite des Rucksack befestigt den Kinnriemen des Helms.

1 17» Computertasche
2 Mehrere Innentaschen
3 Vordere Außentasche
4 Seitliche Außentasche
5 Gepolsterer Rücken
6 Ergonomische Trageriemen
7 Brust- und Beckengurt
8 Regenschutzhaube
9 Retroreflektierende Elemente

It COMPAK vi stupirà per i suoi molteplici scompartimenti e lo spazio interiore che fanno di questo zaino il vostro migliore alleato per trasportare i vostri effetti personali in sicurezza.
La cosa in più: dispone di una cinghia sul fronte per fissare il cinturino sottogola del casco.

1 Tasca per computer 17"
2 Tasche interne multiple
3 Tasca esterna frontale
4 Tasca sul lato esterno
5 Supporto imbottito
6 Spalline ergonomiche
7 Cinghie in vita e pettorali
8 Copertura anti pioggia
9 Dettagli retro-riflettenti

Es La mochila COMPAK lo sorprenderá por sus múltiples compartimientos y su almacenamiento interior, que hacen de esta mochila vuestro mejor aliado para transportar sus objetos personales con toda seguridad.
Astucia: la correa para poder fijar la yugular del casco.

1 Bolsillo para ordenador portátil 17'' 6 Bandoleras ergonómicas
2 Multiples Bolsillos interiores 7 Correas pectoral y ventral
3 Bolsillo Exterior frontal 8 Funda para la lluvia
4 Bolsillo Exterior Lateral 9 Elementos retro-reflectivos
5 Espaldar en confort

PLAYER EVO

PULSE DIVISION

18 L | 14 47 32 | 600 Gr. | 15" MAX

#XSD231 **49,99 €TTC**

NEW

● *#XSD231* ● *#XSD237* ● *#XSD239*

Fr Le PLAYER EVO est un sac à dos pratique, fonctionnel et confortable pour les trajets quotidiens ou occasionnels.

1 Poche ordinateur 15"
2 Poche extérieure frontale
3 Poche extérieure latérale
4 Dos confort
5 Sangle pectorale ajustable
6 Poignée de transport
7 Housse de pluie
8 Eléments rétro-réfléchissants

En The EVO PLAYER is a convenient, functional and comfortable backpack, ideal for daily or occasional trips.

1 15"computer pocket
2 Exterior front pocket
3 Exterior side pocket
4 Padded backing
5 Adjustable chest strap
6 Transport handle
7 Rain cover
8 Retro-reflective elements

D Der PLAYER EVO ist ein praktischer, funktionaler und bequemer Rucksack für tägliche oder gelegentliche Reisen.

1 15" Computertasche
2 Vordere Außentasche
3 Seitliche Außentasche
4 Gepolsterer Rücken
5 Verstellbarer Brustgurt
6 Tragegriff
7 Regenschutzhaube
8 Retroreflektierende Elemente

It Lo zaino PLAYER EVO è pratico, funzionale e confortevole nel quotidiano o per i viaggi occasionali.

1 Tasca per computer 15"
2 Tasca esterna frontale
3 Tasca sul lato esterno
4 Supporto imbottito
5 Sangle pectorale ajustable
6 Poignée de transport
7 Housse de pluie
8 Eléments rétro-réfléchissants

Es La PLAYER EVO es una mochila práctica, funcional y confortable para los trayectos cotidianos y/o ocasionales.

1 Bolsillo para ordenador portátil 15"
2 Bolsillo Exterior frontal
3 Bolsillo Exterior Lateral
4 Espaldar en confort
5 Correa pectoral ajustable
6 Asa de transporte
7 Funda para la lluvia
8 Elementos retro-reflectivos

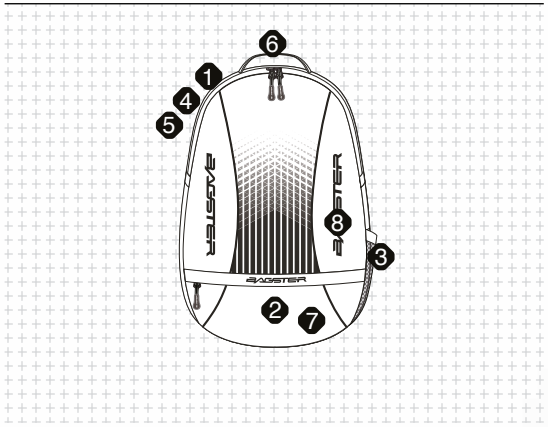

NEO VINTAGE MESSENGER

Metro DIVISION

25 L | 21 41 39 | 1,55 Kg. | 2 MN ONLY! | 15" MAX

#XSD269 | 75 €TTC

NEW

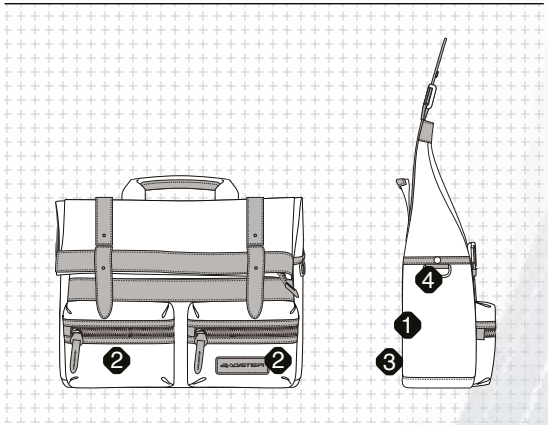

Fr La gamme NEO VINTAGE LINE est composée de bagages fonctionnels en coton épais enduit correspondant à la tendance Vintage. Le sac besace MESSENGER permet d'emporter un petit ordinateur ou une tablette en toute sécurité grâce à sa sangle ventrale amovible.

1 Poche ordinateur 13"
2 Poches extérieures frontales
3 Sangle ventrale
4 Sangle épaule amovible

En The NEO VINTAGE LINE range comprises functional luggage made of thick coated cotton corresponding to the Vintage fashion statement. The urban MESSENGER bag allows carrying a small computer or tablet in complete safety thanks to its removable lap belt.

1 13" computer pocket
2 Exterior front pockets
3 Lap belt
4 Removable shoulder strap

D Die NEO VINTAGE LINE Serie besteht aus funktionalem, dickem, mit Baumwolle beschichtetem Gepäck, das dem Vintage-Trend entspricht. Mit der MESSENGER Umhängetasche können Sie einen kleinen Computer oder ein Tablet dank des abnehmbaren Bauchgurts sicher transportieren.

1 13"Computertasche
2 Vordere Außentaschen
3 Beckengurt
4 Abnehmbare Schulterriemen

It La gamma NEO VINTAGE comprende borse funzionali, rivestite in cotone spesso e trattato, ispirandosi al nuovo trend "vintage". La bisaccia moderna MESSENGER ti permette di portare un piccolo computer o tablet in tutta sicurezza, grazie alla cinghia ventrale amovibile.

1 Tasca per computer 13"
2 Tasche esterne frontali
3 Cinghia in vita
4 Cinghia spalle amovibile

Es La gama NEO VINTAGE LINE esta compuesta de bolsas funcionales en algodón espeso revestido correspondientes a la tendencia Vintage. La bolsa Besace MESSENGER permite de llevar en toda seguridad un pequeño ordenador portátil o una tableta, gracias a su correa ventral amovible.

1 Bolsillo para ordenador portátil 13"
2 Bolsillos Exteriores frontales
3 Correa ventral
4 Correa para porte hombro amovible

neo VINTAGE LINE

• MESSENGER
More info > P14

• MOTOR
More info > P22

• TANKER
More info > P65

• SADDLER
More info > P73

• DUFFLER
More info > P81

CARBONRACE BACK

#XSD090 | 159,99 €TTC

Fr **Dans le segment premium de BAGSTER, la gamme CARBONRACE LINE utilise des matières techniques au service d'un design racé. Le sac à dos CARBONRACE offre un grand volume de rangement et des compartiments multiples.**

1 Poche ordinateur 15"
2 Poche extérieure frontale
3 Poche housse de pluie
4 Bretelles ergonomiques
5 Sangle pectorale rotative
6 Ceinture confortable
7 Zips imperméables
8 Housse de pluie
9 Rangement bloc-disque
10 Curseur de zip pour cadenas
11 Eléments rétro-réfléchissants

En **In the premium BAGSTER segment, the CARBONRACE LINE range uses technically sophisticated materials in pursuit of a classy design. The CARBONRACE backpack offers extensive storage spaces and multiple compartments.**

1 15" computer pocket
2 Exterior front pocket
3 Rain cover pocket
4 Ergonomic slings
5 Rotating chest strap
6 Comfortable waist
7 Impermeable zippers
8 Rain cover
9 Disc pack storage
10 Zipper slider for padlock
11 Retro-reflective elements

D **Im Premiumsegment von BAGSTER verwendet die CARBONRACE LINE-Serie technische Materialien für ein sportliches Design. Der CARBONRACE Rucksack bietet ein großes Volumen mit vielen Fächern.**

1 15" Computertasche
2 Vordere Außentasche
3 Regenschutzhaube mit Einsteckfach
4 Ergonomische Trageriemen
5 Drehbarer Brustgurt
6 Bequemer Gurt
7 Wasserdichte Reißverschlüsse
8 Regenschutzhaube
9 Bremsscheibenschloss-Tasche
10 Reißverschluss für Vorhängeschloss
11 Retroreflektierende Elemente

It **Nel segmento premium di BAGSTER, la gamma CARBONRACE LINE utilizza materiali di alta qualità tecnica ricercando un design elegante. Lo zaino CARBONRACE dispone di molto spazio e molteplici scompartimenti.**

1 Tasca per computer 15"
2 Tasca esterna frontale
3 Tasca fodera pioggia
4 Spalline ergonomiche
5 Cinghia pettorale rotativa
6 Cinghia alla vita
7 Zip impermeabili
8 Copertura anti pioggia
9 Scomparto blocca disco
10 Zip per lucchetto
11 Dettagli retro-riflettenti

Es **En el segmento premium de BAGSTER, la gama CARBONRACE LINE utiliza materiales técnicos al servicio de un diseño de calidad. La mochila CARBONRACE ofrece un gran volumen para almacenamiento con varios compartimientos.**

1 Bolsillo para ordenador portátil 15"
2 Bolsillo Exterior frontal
3 Bolsillo para la funda para la lluvia
4 Bandoleras ergonómicas
5 Correa pectoral rotativa
6 Cinturón confortable
7 Cremalleras imperméables
8 Funda para la lluvia
9 Organizador de candado antirrobo
10 Cursor de cremallera para candado
11 Elementos retro-reflectivos

• CARBONRACE BACK
More info > P15

• CARBONRACE TANK
More info > P37

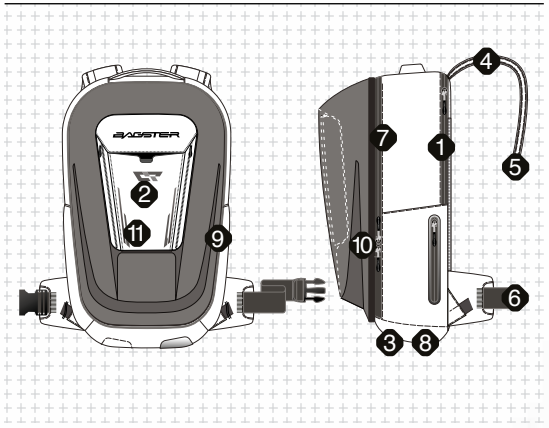

RAC'R

RACING DIVISION

#XSD189 | 89,99 €TTC

● #XSD181 ● #XSD180

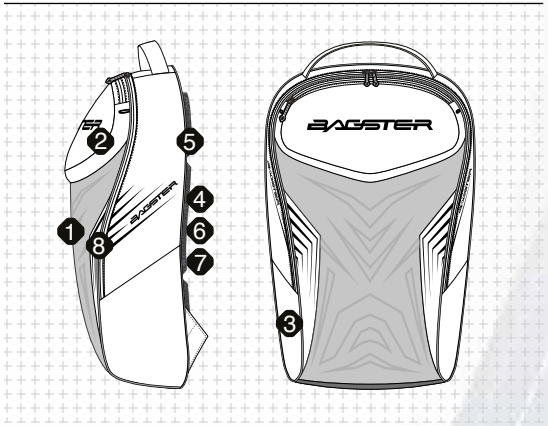

Fr La gamme RAC'R LINE propose une bagagerie racée, aux lignes aérodynamiques, composée de renforts et de coques thermoformées. Avec ses bretelles et son dos ergonomique, le RAC'R, sac à dos de 20L, pourra vous servir au quotidien comme lors de vos balades.

1 Poche ordinateur 17''
2 Poche extérieure frontale
3 Poche extérieure latérale
4 Sangles pectorale et ventrale
5 Dos confort
6 Bretelles ergonomiques
7 Housse de pluie
8 Eléments rétro-réfléchissants

En The RAC'R LINE range proposes streamlined luggage pieces, with an aerodynamic flair, composed of thermoformed reinforcements and hard shells. With its straps and ergonomic back design, the RAC'R, a 20-liter backpack, will serve you well for daily use like during your outings.

1 17" computer pocket
2 Exterior front pocket
3 Exterior side pocket
4 Chest and lap belts
5 Padded backing
6 Ergonomic slings
7 Rain cover
8 Retro-reflective elements

D Die Serie RAC'R LINE bietet ein sportliches Gepäck mit aerodynamischen Linien, bestehend aus Verstärkungen und thermogeformten Schalen. Mit den Schultergurten und dem ergonomischen Rücken kann der 20L-Rucksack RAC'R sie jeden Tag wie auf Ihren Spaziergängen begleiten.

1 Tasca per computer 17"
2 Tasca esterna frontale
3 Tasca sul lato esterno
4 Cinghie in vita e pettorali
5 Gepolsterer Rücken
6 Ergonomische Trageriemen
7 Regenschutzhaube
8 Retroreflektierende Elemente

It La gamma RAC'R LINE propone borse contemporanee, dalle linee aerodinamiche, con rinforzi termoformati e gusci rigidi. Grazie ai suoi spallacci e allo schienale ergonomici, lo zaino RAC'R da 20L, potrà esservi utile anche nell'uso quotidiano.

1 Bolsillo para ordenador portátil 17''
2 Bolsillo Exterior frontal
3 Bolsillo Exterior Lateral
4 Correas pectoral y ventral
5 Supporto imbottito
6 Spalline ergonomiche
7 Copertura anti pioggia
8 Dettagli retro-riflettenti

Es La gama RAC'R LINE ofrece bolsas de alta calidad, con una línea aerodinámica, compuesta de refuerzos y de casco termoformado. Con sus correas y su espaldar ergonómico, la RAC'R, mochila de 20L,podrá servir diariamente para sus salidas.

1 Bolsillo para ordenador portátil 17''
2 Bolsillo Exterior frontal
3 Bolsillo Exterior Lateral
4 Correas pectoral y ventral
5 Espaldar en confort
6 Bandoleras ergonómicas
7 Funda para la lluvia
8 Elementos retro-reflectivos

RAC'R LINE

• RAC'R
More info > P16

• RAC'R TABS
More info > P34

• RAC'R BAGLOCKER
More info > P51

VENOM

RACING DIVISION

#XSD169 | **59,90 €TTC**

● #XSD169

● #XSD161

● #XSD168

Fr **BAGSTER propose le VENOM, sac à dos d'une contenance de 21L, léger (800 grammes) et confortable avec ses bretelles renforcées et sa sangle pectorale. Il est doté, en plus des bretelles, d'une poignée de portage et gardera vos effets personnels bien à l'abri grâce à sa housse de pluie. Son coloris noir et liseré rouge avec marque rétro-réfléchissant BAGSTER en font un modèle sobre et idéal pour compléter une tenue au look racing.**

- Poche ordinateur 15''
- Poche extérieure frontale
- Sangle pectorale ajustable
- Poignée de transport
- Dos confort
- Bretelles ergonomiques
- Housse de pluie
- Eléments rétro-réfléchissants

En **BAGSTER offers the VENOM, a backpack with a capacity of 21 litres, light (800 grams), comfortable with its reinforced shoulder and pectoral straps. In addition of these straps, the VENOM is delivered with a handle and a rain cover which will protect all your personal items. The black colour, a reflective logo, and a red piping gives this model a dynamic and sporty look.**

- 15" computer pocket
- Exterior front pocket
- Adjustable chest strap
- Transport handle
- Padded backing
- Ergonomic slings
- Rain cover
- Retro-reflective elements

D **Mit dem VENOM bietet Bagster seinen Kunden einen handlichen und leichten Rucksack mit einem Stauraum von 21 Litern. Der VENOM lässt sich durch die verstärkten Schulter- und Taillengurte angenehm tragen. Zusätzlich ist der VENOM mit einem Tragegriff und einer Regenhaube ausgestattet, für ein angenehmes Handling und einen optimalen Schutz Ihrer persönlichen Habe. Die schwarze Farbe, das reflektierende Logo und die roten Kederbänder verleihen dem VENOM einen dynamischen und sportlichen Look.**

- 15" Computertasche
- Vordere Außentasche
- Verstellbarer Brustgurt
- Tragegriff
- Gepolsterer Rücken
- Ergonomische Trageriemen
- Regenschutzhaube
- Retroreflektierende Elemente

It **BAGSTER propone il VENOM, zaino di una capienza di 21L, leggero, 800 grammi, e comodo con i sui spallacci rinforzati e la sua cinghia pettorale. È dotato, e' dotato di una tasca apposita impermeabile per gli effetti personali. Il Colore nero con un tocco di colore rosso ne fanno un sobrio zaino con "look racing"**

- Tasca per computer 15"
- Tasca esterna frontale
- Cinghia pettorale regolabile
- Maniglia
- Supporto imbottito
- Spalline ergonomiche
- Copertura anti pioggia
- Dettagli retro-riflettenti

Es **BAGSTER ofrece la VENOM, una mochila con una capacidad de 21 litros, ligera (800 gramos), cómoda con correas reforzadas para hombros y pectorales. Además de estas correas, la VENOM se entrega con un asa y una funda impermeable que protege todos sus artículos personales . El color negro, su logotipo reflectante, y sus rojas tuberías, dan a este modelo un aspecto dinámico y deportivo.**

- Bolsillo para ordenador portátil 15''
- Bolsillo Exterior frontal
- Correa pectoral ajustable
- Asa de transporte
- Espaldar en confort
- Bandoleras ergonómicas
- Funda para la lluvia
- Elementos retro-reflectivos

AVENGER

PULSE DIVISION

20 L | 18 / 52 / 35 | 1,75 Kg.

#XSD050 | 159,90 €TTC

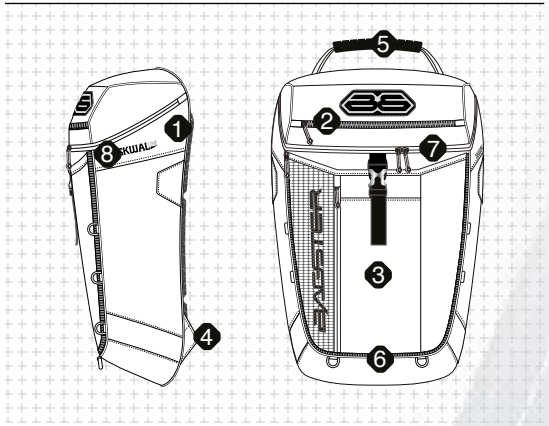

Fr **Une ligne de bagages dédiée à l'univers PULSE : deux sacoches de réservoir MATRIX, une sacoche de selle TRANSFORMER et un sac à dos AVENGER dans un style marqué, avec un mélange de matières techniques et une meilleure visibilité grâce à ses marquages et son piping rétro-réfléchissant jaune fluo et argent.**

1 Poche ordinateur 17''
2 Poche extérieure frontale
3 Poche pour casque
4 Sangles pectorale et ventrale
5 Poignée de transport anatomique
6 Zips imperméables
7 Housse de pluie

En **A range of luggage dedicated to 'Pulse': we have produced two tank baggage options (MATRIX), one seat baggage option (TRANSFORMER) and a back pack (AVENGER), all styled with a mixture of different materials and techniques. They also provide better visibility to other vehicles thanks to their reflective printed lettering and yellow fluorescent piping.**

1 17"" computer pocket
2 Exterior front pocket
3 Pocket for a helmet
4 Chest and lap belts
5 Grip transport handle
6 Impermeable zippers
7 Rain cover

D **Einer Gepäck Linie gebt sich hin der PULSE Univers: zwei Tankrücksacke MATRIX, einer Satteltasche TRANSFORMER und einem Rucksack AVENGER im einen markierten Stil mit einer Mischung aus technischen Materialien und bessere Sichtbarkeit durch seine Druck- und Rohrleitungen Gelb Fluo und Silber.**

1 17" Computertasche
2 Vordere Außentasche
3 Helmtasche
4 Brust- und Beckengurt
5 Anatomischer Tragegriff
6 Wasserdichte Reißverschlüsse
7 Regenschutzhaube

It **Una linea di bagaglio dedicato all'universo PULSE: due borse di serbatoio MATRIX, una borsa di sella TRANSFORMER ed un zaino AVENGER in un stile segnato con una mescolanza di materie tecniche, ed una migliore visibilità grazie ai suoi Print ed il suo piping retrò riflettendo giallo fluo ed argento.**

1 Tasca per computer 17"
2 Tasca esterna frontale
3 Tasca per il casco
4 Cinghie in vita e pettorali
5 Maniglia anatomica
6 Zip impermeabili
7 Copertura anti pioggia

Es **Una línea de equipaje dedicado al universo PULSE: dos bolsas de depósito MATRIX, una bolsa de asiento TRANSFORMER y un mochila AVENGER en un estilo marcado, con una mezcla de materiales técnicos, y una mejor visibilidad gracias a sus dibujos y tuberias fluorescentes y rétrorreflectantes en amarillo y plata.**

1 Bolsillo para ordenador portátil 17''
2 Bolsillo Exterior frontal
3 Bolsillo para casco
4 Correas pectoral y ventral
5 Asa de transporte anatómica
6 Cremalleras imperméables
7 Funda para la lluvia

SKWAL LINE

• **AVENGER**
More info > P18

• **MATRIX 6 / 15L**
More info > P41

• **TRANSFORMER**
More info > P83

• **NAVIX 6 / 15L**
More info > P52

PULSE DIVISION

STORM

#XSD199 | **89,99 €TTC**

● #XSD198 ● #XSD199

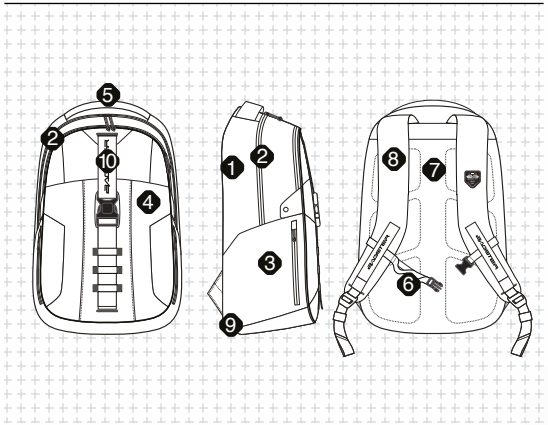

Fr **Avec son grand volume et sa poche casque, le sac à dos STORM est parfait pour vos trajets quotidiens ou vos weekends.**

1 Poche ordinateur 17"
2 Multiples poches intérieures
3 Poches extérieures latérales
4 Poche pour casque
5 Poignée de transport
6 Sangles pectorale et ventrale
7 Dos confort
8 Bretelles ergonomiques
9 Housse de pluie
10 Eléments rétro-réfléchissants

En **With its generous volume and helmet pocket, the STORM backpack is perfect for your daily trips or weekend excursions.**

1 17" computer pocket
2 Multiple interior pockets
3 Exterior side pockets
4 Pocket for a helmet
5 Transport handle
6 Chest and lap belts
7 Padded backing
8 Ergonomic slings
9 Rain cover
10 Retro-reflective elements

D **Mit seinem großen Volumen und der Helmtasche eignet sich der STORM-Rucksack perfekt für Ihre täglichen Fahrten sowie auch an Wochenenden.**

1 Tasca per computer 17"
2 Tasche interne multiple
3 Tasche sul lato esterno
4 Tasca per il casco
5 Maniglia
6 Cinghie in vita e pettorali
7 Supporto imbottito
8 Spalline ergonomiche
9 Copertura anti pioggia
10 Dettagli retro-riflettenti

It **Grazie all'ampio spazio e alla tasca per il casco, lo zaino STORM è perfetto per l'uso quotidiano o nei weekend.**

1 "17"" Computertasche"
2 Mehrere Innentaschen
3 Seitliche Außentaschen
4 Helmtasche
5 Tragegriff
6 Cinghie in vita e pettorali
7 Supporto imbottito
8 Spalline ergonomiche
9 Copertura anti pioggia
10 Dettagli retro-riflettenti

Es **Con su gran volumen y su bolsillo para casco, la mochila STORM es perfecta para sus trayectos cotidianos o los fines de semana.**

1 Bolsillo para ordenador portátil 17"
2 Multiples Bolsillos interiores
3 Bolsillos Exteriores laterales
4 Bolsillo para casco
5 Asa de transporte
6 Correas pectoral y ventral
7 Espaldar en confort
8 Bandoleras ergonómicas
9 Funda para la lluvia
10 Elementos retro-reflectivos

PULSE DIVISION

MODULO TRACK

#XSD200 | 79,99€TTC

Fr La gamme MODULO LINE propose des sacs qui peuvent se combiner entre eux pour offrir un maximum de volume. Le MODULO TRACK offre tout le confort d'un sac à dos ergonomique ainsi que la possibilité de s'attacher sur la sacoche MODULO TAIL si besoin.

1 Poche ordinateur 15"
2 Poche extérieure frontale
3 Sangles pectorale et ventrale
4 Dos confort
5 Bretelles ergonomiques
6 Housse de pluie
7 Curseur de zip pour cadenas
8 Eléments rétro-réfléchissants

En The MODULO LINE range proposes bags that can be assembled with one another in order to maximize volume. The MODULO TRACK offers all the comfort of an ergonomic backpack with the added possibility of being attached to the MODULO TAIL saddlebag, should the need arise.

1 15" computer pocket
2 Exterior front pocket
3 Chest and lap belts
4 Padded backing
5 Ergonomic slings
6 Rain cover
7 Zipper slider for padlock
8 Retro-reflective elements

D Das MODULO LINE-Sortiment bietet Taschen, die miteinander kombiniert werden können, um ein maximales Volumen zu bieten. Der MODULO TRACK bietet allen Komfort eines ergonomischen Rucksacks sowie die Möglichkeit, bei Bedarf an der MODULO TAIL-Tasche befestigt zu werden.

1 Tasca per computer 15"
2 Tasca esterna frontale
3 Cinghie in vita e pettorali
4 Supporto imbottito
5 Spalline ergonomiche
6 Copertura anti pioggia
7 Zip per lucchetto
8 Dettagli retro-riflettenti

It La gamma MODULO LINE propone borse che possono essere assemblate assieme per massimizzarne la capienza. MODULO TRACK offre il comfort di uno zaino ergonomico e in più è possibile agganciarlo alla borsa da serbatoio MODULO TAIL.

1 Tasca per computer 15"
2 Tasca esterna frontale
3 Cinghie in vita e pettorali
4 Supporto imbottito
5 Spalline ergonomiche
6 Copertura anti pioggia
7 Zip per lucchetto
8 Dettagli retro-riflettenti

Es La gama MODULO LINE ofrece bolsas que pueden combinarse entre ellas para obtener el máximo volumen. MODULO TRACK ofrece todo el confort de una mochila ergonómica así que la posibilidad de fijarla sobre la bolsa MODULO TAIL si fuera necesario.

1 Bolsillo para ordenador portátil 15"
2 Bolsillo Exterior frontal
3 Correas pectoral y ventral
4 Espaldar en confort
5 Bandoleras ergonómicas
6 Funda para la lluvia
7 Cursor de cremallera para candado
8 Elementos retro-reflectivos

MODULO LINE

MODULO TRACK *More info > P20*

MODULO TANK *More info > P38*

MODULO TAIL *More info > P84*

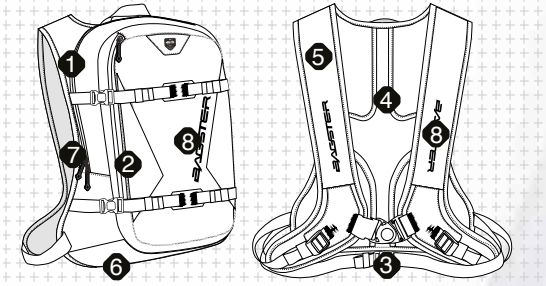

DISCOVERY DIVISION

WP20

#XSD229 | *79,99 €TTC*

● *#XSD228* ● *#XSD229*

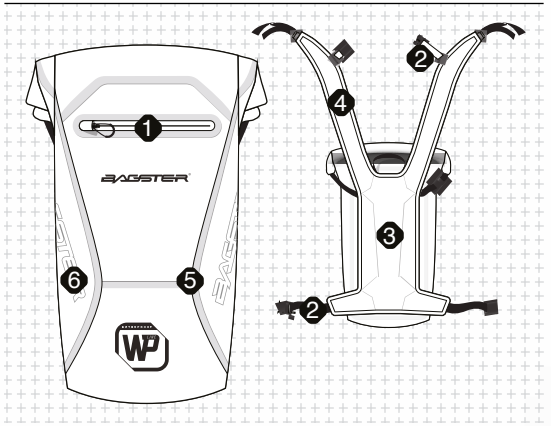

Fr **Les sacs WP LINE aux matières et looks soignées, 100% étanches, vous permettent d'emporter vos effets en toute tranquilité grâce à leur coutures thermosoudées et leur matière étanche. Le sac à dos de 20L dispose d'un dos rigide et confortable pour un maintien parfait.**

1 Poche extérieure frontale
2 Sangles pectorale et ventrale
3 Dos confort
4 Bretelles ergonomiques
5 Coutures soudée à haute fréquence
6 Eléments rétro-réfléchissants

En **The WP LINE range proposes entirely impermeable bags made with higher-end materials for a more polished look. Thanks to their thermo-welded seams, bring along your personal belongings worry-free. The WP20 backpack features a stiff and comfortable back ensuring a perfect posture.**

1 Exterior front pocket
2 Chest and lap belts
3 Padded backing
4 Ergonomic slings
5 High-frequency welded seams
6 Retro-reflective elements

D **Die WP LINE-Serie bietet Taschen, die zu 100% wasserdicht sind und mit den besten Materialien und Looks versehen sind. Dank ihrer heißversiegelten Nähte können Sie Ihr persönlichen Gegenstände sorgenfrei dabeihaben. Der WP20-Rucksack hat einen verstärkten und komfortablen Rücken für eine perfekte Passform.**

1 Vordere Außentasche
2 Brust- und Beckengurt
3 Gepolsterer Rücken
4 Spalline ergonomiche
5 Cuciture saldate ad alta frequenza
6 Dettagli retro-riflettenti

It **La gamma WP LINE propone delle borse 100% impermeabili con materiali di alta qualità dal look ricercato. Lo zaino WP20 è dotato di uno schienale rigido e confortevole per favorire una corretta postura.**

1 Tasca esterna frontale
2 Cinghie in vita e pettorali
3 Supporto imbottito
4 Spalline ergonomiche
5 Cuciture saldate ad alta frequenza
6 Dettagli retro-riflettenti

Es **La gama WP LINE ofrece bolsas 100% impermeables con materiales y aspecto estéticos. Gracias a sus costuras termosoldadas, podrá cargar sus efectos personales con toda tranquilidad. La mochila WP20 dispone de un espaldar rígido y confortable para un porte perfecto.**

1 Bolsillo Exterior frontal
2 Correas pectoral y ventral
3 Espaldar en confort
4 Bandoleras ergonómicas
5 Costuras soldadas en alta frecuencia
6 Elementos retro-reflectivos

WATERPROOF LINE

• **WP45** *More info > P89*
• **WP20** *More info > P21*
• **WP30** *More info > P88*

MOTOR

Metro DIVISION

#XSD178 | 69,90 €TTC

neo VINTAGE LINE

• MESSENGER
More info > P14

• MOTOR
More info > P22

• TANKER
More info > P65

• SADDLER
More info > P73

• DUFFLER
More info > P81

Fr La gamme NEO VINTAGE LINE est composée de bagages fonctionnels en coton épais enduit correspondant à la tendance Vintage.
Sac à dos dans la tendance actuelle « vintage » mais reprenant toutes les fonctionnalités d'un sac à dos moto urbain.

- Poche ordinateur 15"
- Poches extérieures frontales
- Dos confort
- Sangle pectorale
- Housse de pluie

En The NEO VINTAGE LINE range comprises functional luggage made of thick coated cotton corresponding to the Vintage fashion statement.
Current 'vintage' trend styled back pack which keeps all the functionalities of an urban motorbike backpack.

- 15" computer pocket
- Exterior front pockets
- Padded backing
- Chest strap
- Rain cover

D Die NEO VINTAGE LINE Serie besteht aus funktionalem, dickem, mit Baumwolle beschichtetem Gepäck, das dem Vintage-Trend entspricht.
Moderner Rucksack im Vintage Stil, welcher alle Funktionen eines Motorradrucksacks für den urbanen Gebrauch bietet.

- 15" Computertasche
- Vordere Außentaschen
- Gepolsterer Rücken
- Brustgurt
- Regenschutzhaube

It La gamma NEO VINTAGE comprende borse funzionali, rivestite in cotone spesso e trattato, ispirandosi al nuovo trend "vintage".
Seguendo il nuovo trend "vintage" BAGSTER propone questo zaino per il motociclista cittadino, con tutte le più complete funzionalità

- Tasca per computer 15"
- Tasche esterne frontali
- Supporto imbottito
- Cinghia pettorale
- Copertura anti pioggia

Es La gama NEO VINTAGE LINE esta compuesta de bolsas funcionales en algodón espeso revestido correspondientes a la tendencia Vintage.
Mochila a la moda actual « vintage » pero retomando todas la funcionalidades de una mochila de moto urbana.

- Bolsillo para ordenador portátil 15"
- Bolsillos Exteriores frontales
- Espaldar en confort
- Correa pectoral
- Funda para la lluvia

BLOCK

Metro DIVISION

#XSD210 | 49,99 €TTC

Fr Le sac à dos BLOCK est simple, à prix abordable et conçu pour les trajets quotidiens grâce à son grand volume.

1 Poche ordinateur 17"
2 Poches extérieures latérales
3 Sangle pectorale ajustable
4 Eléments rétro-réfléchissants
5 Filet pour casque inclus

En The BLOCK backpack is simple, affordably priced and designed for daily trips thanks to its extensive volume.

1 17" computer pocket
2 Exterior side pockets
3 Adjustable chest strap
4 Retro-reflective elements
5 Helmet net included

D Der BLOCK Rucksack ist aufgrund seines großen Volumens einfach, erschwinglich und für den täglichen Gebrauch konzipiert.

1 17" Computertasche
2 Seitliche Außentaschen
3 Verstellbarer Brustgurt
4 Retroreflektierende Elemente
5 Netz für den Helm inbegriffen

It Lo zaino BLOCK è semplice, ha un prezzo competitivo ed è stato pensato per i viaggi grazie alla sua ampia capienza.

1 Tasca per computer 17"
2 Tasche sul lato esterno
3 Cinghia pettorale regolabile
4 Dettagli retro-riflettenti
5 Rete per casco inclusa

Es La mochila BLOCK es simple, costo asequible y concebida para los trayectos cotidianos gracias a su gran volumen.

1 Bolsillo para ordenador portátil 17"
2 Bolsillos Exteriores laterales
3 Correa pectoral ajustable
4 Elementos retro-reflectivos
5 Malla para casco incluida

PIX HELMET

Metro DIVISION

15 L | 16 40 30 | 300 Gr.

#XSD148 | 19,99 €TTC

CAMO HELMET

Metro DIVISION

15 L | 16 40 30 | 300 Gr.

#XSD255 | 19,99 €TTC

NEW

Fr **Protection du casque assurée par un revêtement non abrasif à l'intérieur et toujours sécurisé par son ouverture ergonomique.**
- Peut accueillir les casques du S au XXL
Option : broderie personnalisable pour 50 pièces.

1 Capacité pour mettre un casque
2 Eléments rétro-réfléchissants

En **The helmet's protection is ensured due to a non-abrasive coating inside the bag and it is always secure due to the ergonomic opening.**
- Able to hold all helmets from size S to XXL
Option : customized embroidery lettering for a minimum quantity of 50 pcs.

1 Capacité pour mettre un casque
2 Eléments rétro-réfléchissants

D **Der Schutz des Helmes wird durch eine nicht scheuernde Innenbeschichtung in der Tasche und eine ergonomische Öffnung gewährleistet.**
- Passend für alle Helme in Größe S bis XXL
Option: ein persönlicher Schriftzug ist möglich bei einer MindNew estabnahme von 50 Stücken

1 Capacité pour mettre un casque
2 Eléments rétro-réfléchissants

It **Il vostro casco è protetto grazie al rivestimento non abrasivo all'interno dello zaino, perfetto con l'apertura ergonomica**
- In grado di trasportare tutti i caschi dalla taglia S alla XXL
Opzione: ricamo personalizzato per un acquisto di 50 pezzi.

1 Capacité pour mettre un casque
2 Eléments rétro-réfléchissants

Es **Protección de casco asegurada por un revestimiento no abrasivo en el interior y siempre asegurado por su apertura ergonómica.**
- Puede acoger cascos de la talla S a la XXL
Opción : letras bordadas personalizadas para un mínimo de pedido de 50 artículos.

1 Capacité pour mettre un casque
2 Eléments rétro-réfléchissants

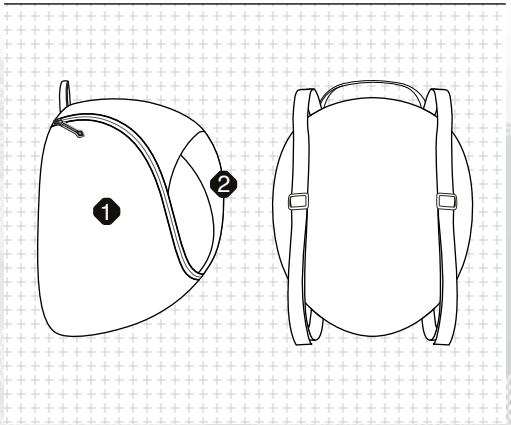

PULSE DIVISION

D-LINE LEG BAG

#XAC435 | *23,99 €TTC*

● *#XSD439* ● *#XSD435*

Fr **La gamme DAILY LINE propose des produits simples et fonctionnels pour vos trajets quotidiens. Astucieuse et facile à attacher, la sacoche de jambe DAILY LINE vous permet d'avoir à portée de main votre portefeuille, cartes, téléphone ou clés.**

- Fixation réglable sur jambe et ceinture
- Poche intérieure en mesh
- Poche extérieure frontale
- Housse de pluie

En **The DAILY LINE range proposes simple and functional products for your daily trips. Clever and simple to fasten, the DAILY LINE leg saddlebag provides easy access to your wallet, cards, phone and keys.**

- Adjustable fastening on the leg and waist
- Interior mesh pocket
- Exterior front pocket
- Rain cover

D **Das DAILY LINE-Sortiment bietet einfache und funktionale Produkte für Ihre täglichen Reisen. Dank der intelligenten und einfach zu befestigenden DAILY LINE-Tasche können Sie Ihre Brieftasche, Karten, Ihr Telefon oder Ihre Schlüssel immer griffbereit haben.**

- Verstellbarer Verschluss an Bein und Taille
- Innentasche aus Mesh
- Vordere Außentasche
- Regenschutzhaube

It **La gamma DAILY LINE comprende prodotti semplici e funzionali per l'uso quotidiano. Ingegnosa e facile da fissare, la pochette DAILY LINE vi permette di avere a portata di mano portafoglio, carte, telefono e chiavi.**

- Aggancio regolabile su gamba e vita
- Tasca interna in rete
- Tasca esterna frontale
- Copertura anti pioggia

Es **La gama DAILY LINE ofrece productos simples y funcionales para sus trayectos cotidianos. Ingenioso y fácil a sujetar, la bolsa de pierna DAILY LINE le permite tener a la mano la billetera, cartas, teléfono o llaves.**

- Fijación reglable sobre pierna y cinturón
- Bolsillo Interior en mesh
- Bolsillo Exterior frontal
- Funda para la lluvia

DAILY LINE

- **D-LINE LEG BAG** *More info > P26*
- **D-LINE GRIP** *More info > P27*
- **D-LINE POWER** *More info > P53*
- **D-LINE IMPACT** *More info > P58 / 64*

- **D-LINE NITRO** *More info > P67*
- **D-LINE VIBER** *More info > P66*
- **D-LINE LOCKER** *More info > P80*

D-LINE GRIP

#XAC400 | 25 €TTC

Fr **La gamme DAILY LINE de BAGSTER vous propose des produits simples, fonctionnels pour vos trajets quotidiens. La sacoche D-LINE GRIP peut s'attacher aux bretelles de votre sac à dos pour un porté pectoral ou sur votre jambe.**
Astuce : la poche frontale transparente peut accueillir votre badge télépéage.

1 Fixation sur bretelles sac à dos et jambes
2 Multiples poches intérieures
3 Poche pour badge télépéage
4 Housse de pluie avec fenêtre transparente
5 Eléments rétro-réfléchissants

En **The DAILY LINE range proposes simple and functional products for your daily trips. The D-LINE GRIP bag may be attached to the straps of your backpack to be worn either on your chest or leg.**
Tip: The transparent front pocket can hold your electronic toll badge.

1 Fastening on backpack straps and legs
2 Multiple interior pockets
3 Pocket for electronic toll badge
4 Rain cover with transparent window
5 Retro-reflective elements

D **Das DAILY LINE-Sortiment bietet einfache und funktionale Produkte für Ihre täglichen Reisen. Die D-LINE GRIP-Tasche lässt sich an den Schultergurten Ihres Rucksacks im Brustbereich oder am Bein befestigen.**
Clever: Die transparente Fronttasche bietet Platz für Ihre elektronische Mautkarte.

1 Bindung an Schultergurten, Rucksack und Beinen
2 Mehrere Innentaschen
3 Tasche für Maut Vigniette
4 Regenschutzhaube mit Sichtfenster
5 Retroreflektierende Elemente

It **La gamma DAILY LINE comprende prodotti semplici e funzionali per l'uso quotidiano. La borsa D-LINE GRIP può essere fissata agli spallacci dello zaino oppure attorno alla gamba.**
La cosa in più: dispone di una tasca frontale trasparente per tessera Telepass.

1 Aggancio alle spalline dello zaino e alle gambe
2 Tasche interne multiple
3 Tasca per Telepass
4 Copertura anti pioggia con finestra trasparente
5 Dettagli retro-riflettenti

Es **La gama TRAVEL LINE reagrupa mochilas y bolsas con volúmenes adaptados a los viajes. Los materiales fueron escogidos por su resistencia y tecnicidad. La bolsa D-LINE GRIP puede amarrarse a las correas de vuestra mochila para llevarlo en el pecho o sobre la pierna.**
Ingenioso: el bolsillo frontal transparente puede acoger llevar la carta de tele peaje.

1 Fijación sobre bandoleras de mochila y piernas
2 Multiples Bolsillos interiores
3 Bolsillo para tarjeta de peaje
4 Funda para la lluvia con ventana transparente
5 Elementos retro-reflectivos

DAILY LINE

• D-LINE LEG BAG *More info > P26*
• D-LINE GRIP *More info > P27*
• D-LINE POWER *More info > P53*
• D-LINE IMPACT *More info > P58 / 64*

• D-LINE NITRO *More info > P67*
• D-LINE VIBER *More info > P66*
• D-LINE LOCKER *More info > P80*

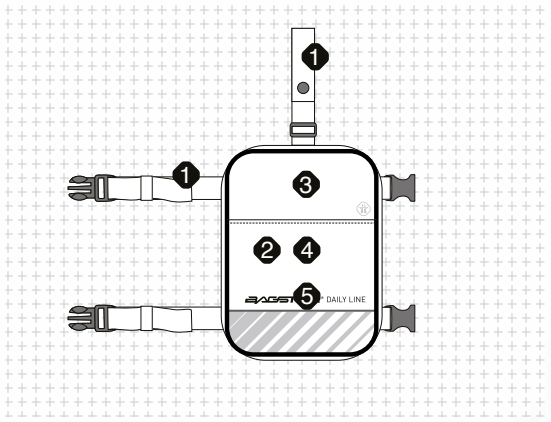

SMARTPHONE HOLDER

Metro DIVISION

SIZE 5" **M** 6,5 x 14 cm

SIZE 7" **L** 7,5 x 15cm

• WITH MIRROR FITTING

NEW

#XAC440M	39,99 €TTC
#XAC440L	39,99 €TTC

Fr Nouvelle pochette BAGSTER pour accrocher votre smartphone / GPS sur le rétroviseur de votre moto. Elle contient un espace pour ranger une batterie externe et une ouverture permettant de passer un câble de charge. Disponible en 2 tailles

- Fixation sur rétroviseur
- Poche pour smartphone
- Multiples poches intérieures
- Zips imperméables
- Fenêtre transparente tactile
- Housse de pluie avec fenêtre transparente
- Passe-câble
- Sangle de sécurité
- Dimensions écran 5"" ou 7"

En New BAGSTER pouch to attach your smartphone / GPS onto the rear-view mirror of your motorcycle. It contains a space for storing an external battery along with an opening to run a charging cable. Available in 2 sizes.

1 Fastening on the rear-view mirror
2 Pocket for a smartphone
3 Multiple interior pockets
4 Impermeable zippers Tactile
5 transparent window

- Rain cover with transparent window
- Cable grommets
- Safety strap
- 5"" or 7"" screen dimension

D Neue BAGSTER-Tasche zum Befestigen Ihres Smartphones / GPS an dem Rückspiegel Ihres Motorrads. Sie bietet Platz zum Aufbewahren einer externen Batterie und hat eine Öffnung zum Durchführen eines Ladekabels. Verfügbar in 2 Größen.

- Spiegelhalterung
- Tasche für Smartphone
- Mehrere Innentaschen
- Wasserdichte Reißverschlüsse
- Transparentes Touch-Fenster
- Regenschutzhaube mit Sichtfenster
- Kabeltüllen
- Sicherheitsgurt
- "Bildschirmgröße 5" oder 7"

It Nuova pochette BAGSTER per fissare lo smartphone/ GPS sullo specchietto retrovisore della vostra moto. Contiene uno spazio per la batteria esterna e un'apertura per il cavo di ricarica. Disponibile in 2 misure.

- Aggancio allo specchietto retrovisore
- Tasca per smartphone
- Tasche interne multiple
- Zip impermeabili
- Finestra trasparente touch
- Copertura anti pioggia con finestra trasparente
- Passaggio cavo
- Cinghia di sicurezza
- Dimensioni schermo 5" o 7"

Es Nueva bolsa de mano BAGSTER para colocar su smartphone / GPS sobre el retrovisor de la moto. Dotada de un espacio para guardar una bateria externa y una apertura que permite pasar el cable para cargar. Disponible en 2 tallas.

- Fijación sobre retrovisor
- Bolsillo para smartphone
- Multiples Bolsillos interiores
- Cremalleras imperméables
- Ventana transparente táctil
- Funda para la lluvia con ventana transparente
- Pasa-cable
- Correa de seguridad
- Dimensiones pantalla 5" ou 7"

• WITH HANDLEBAR FITTING

NEW

#XAC450M	39,99 €TTC
#XAC450L	39,99 €TTC

Fr Nouvelle pochette BAGSTER pour accrocher votre smartphone / GPS sur le guidon de votre moto. Elle contient un espace pour ranger une batterie externe et une ouverture permettant de passer un câble de charge. Disponible en 2 tailles

- Fixation sur guidon
- Poche pour smartphone
- Multiples poches intérieures
- Zips imperméables
- Fenêtre transparente tactile
- Housse de pluie avec fenêtre transparente
- Passe-câble
- Sangle de sécurité
- Dimensions écran 5"" ou 7"

En New BAGSTER pouch to attach your smartphone / GPS onto the handlebars of your motorcycle. It contains a space for storing an external battery plus an opening to run a charging cable. Available in 2 sizes.

- Fastening on the handlebar
- Pocket for a smartphone
- Multiple interior pockets
- Impermeable zippers Tactile
- transparent window
- Rain cover with transparent window
- Cable grommets
- Safety strap
- 5"" or 7"" screen dimension

D Neue BAGSTER-Tasche zum Befestigen Ihres Smartphones / GPS an dem Lenker Ihres Motorrads. Sie bietet Platz zum Aufbewahren einer externen Batterie und hat eine Öffnung zum Durchführen eines Ladekabels. Verfügbar in 2 Größen.

- Lenkerhalterung
- Tasche für Smartphone
- Mehrere Innentaschen
- Wasserdichte Reißverschlüsse
- Transparentes Touch-Fenster
- Regenschutzhaube mit Sichtfenster
- Kabeltüllen
- Sicherheitsgurt
- "Bildschirmgröße 5" oder 7"

It Nuova pochette BAGSTER per fissare lo smartphone/ GPS al manubrio della vostra moto. Contiene uno spazio per la batteria esterna e un'apertura per il cavo di ricarica. Disponibile in 2 misure.

- Aggancio al manubrio
- Tasca per smartphone
- Tasche interne multiple
- Zip impermeabili
- Finestra trasparente touch
- Copertura anti pioggia con finestra trasparente
- Passaggio cavo
- Cinghia di sicurezza
- Dimensioni schermo 5" o 7"

Es Nueva bolsa de mano BAGSTER para colocar su smartphone / GPS sobre el timón de la moto. Dotada de un espacio para guardar una bateria externa y una apertura que permite pasar el cable para cargar. Disponible en 2 tallas.

- Fijación sobre timón
- Bolsillo para smartphone
- Multiples Bolsillos interiores
- Cremalleras imperméables
- Ventana transparente táctil
- Funda para la lluvia con ventana transparente
- Pasa-cable
- Correa de seguridad
- Dimensiones pantalla 5" ou 7"

MOLTIBOX

Metro DIVISION

3,5 / 19,5 / 11,5

300 Gr.

#XSD130 | 45 €TTC

Fr Etui pratique à porter sur la cuisse, l'avant-bras, à la ceinture ou prêt pour être utilisé en GPS (avec la fixation BAGSTER en supplément). Son écran transparent tactile vous permet d'avoir accès à votre téléphone. À l'intérieur, se trouvent de multiples rangements pour vos clés, monnaie et cartes. Fabriqué en mousse EVA thermoformée et recouvert d'une matière anti-dérapante, cet étui deviendra vite un accessoire indispensable pour vos sorties.

- Fixation sur bras, jambe ou ceinture
- Fixation sur support GPS
- Poche pour smartphone
- Multiples poches intérieures
- Sangles cuisse et ceinture ajustables
- Zips imperméables

En This mini bag can be worn on your tigh, forearm, belt or can be used with your GPS with the help of fiwings that can be purschased separately. Its transparent touchscreen enables you to have quick access to your phone. Inside, there are many storage compartments for your keys, money and cards. Made from an EVA thermoformed foam and covered in a non-slip material, this bag will quickly become one of your essential accessories when you go out.

- Fastening on arm, leg or waist
- Fastening on the GPS support
- Pocket for a smartphone
- Multiples poches intérieures
- Sangles cuisse et ceinture ajustables
- Zips imperméables

D Diese Mini-Tasche kann an Irhem Oberschenkel, Unterarm und Gürtel getragen oder an Ihrer GPS Vorrichtung (Global Moto und Global Urban) mit Hilfe separater Befestigungen verwendet werden. Der transparente Touchscreen ermöglicht Ihnen einen schnellen Zugriff auf Ihr Handy. Im Inneren gibt es viele Staufächer für Schlüssel, Geld und Karten. Hergestellt aus einem EVA thermogeformten Schaum und mit einem Anti-Rutsch-Material bedeckt, wird diese Tasche schnell zu einem unverzichtbaren Zubehör wenn sie ausgehen.

- Befestigung am Arm, Bein oder Gürtel
- Befestigung an GPS Halterung
- Tasche für Smartphone
- Mehrere Innentaschen Verstellbare Oberschenkel
- und Taillengurte
- Wasserdichte Reißverschlüsse

It Questa pratica borsa può essere allacciata all coscia, sull'avambraccio, alla cintura, o può essere utilizzata con il tuo GPS con il fissaggio BAGSTER acquistabile separamente. Il suo touchscreen trasparente permette un rapido accesso allo smartphone. All'interno ci sono molte tasche interne e scomparti per chiavi, monete et carte. Realizzata in eps termoformato e ricoperta di un material antiscivolo, questa borsa diventerà rapidamente un accessorio indispensabile per le vostre uscite.

- Aggancio al braccio, gamba o vita
- Aggancio per navigatore GPS
- Tasca per smartphone
- Tasche interne multiple
- Cinghia gamba e vita regolabile
- Zip impermeabili

Es Estuche práctico para usar sobre la pierna, el antebrazo, en la cintura o listo para ser utilizado como GPS (con la fijació Bagster en complemento). Su pantalla transparente táctil permite tener un acceso rápido a su teléfono. Al interior, varios bolsillos para guardar llaves, monedas y tarjetas.
Fabricao en espuma EVA termo formada y cubierta de un material antideslizante, este estuche se volverá rápidamente en un accesorio indispensable para sus salidas.

- Fijación sobre brazo, pierna o cinturón
- Fijación sobre soporte GPS
- Bolsillo para smartphone
- Multiples Bolsillos interiores
- Correas para los muslos y Cinturón ajustables
- Cremalleras imperméables

TANK

LUGGAGE

P30 → P69

DUCATI
PANIGALE V4

CHOISISSEZ LA FIXATION LA MIEUX ADAPTÉE À VOTRE RÉSERVOIR / CHOOSE THE BEST FITTING FOR YOUR TANK

P33 → 47 KIT UNIVERSEL / UNIVERSAL KIT

P48 → 58 SYSTÈME BAGLOCKER / BAGLOCKER SYSTEM

P58 → 63 TRADITIONNELLE / TRADITIONAL

P64 → 67 MAGNÉTIQUE / MAGNETIC

KIT UNIVERSEL / UNIVERSAL KIT

TRADITIONAL TAB

TABS NOT INCLUDED

MAGNETIC TAB

1 SÉLECTIONNEZ VOTRE FIXATION / SELECT YOUR TAB

• TRADITIONAL TABS

#XAC210 — *13,90 €TTC*

• MAGNETIC TABS

#XAC220 — *16,90 €TTC*

2 SÉLECTIONNEZ VOTRE SAC UNIVERSEL / SELECT YOUR UNIVERSAL TANKBAG

• SACOCHES COMPATIBLES / COMPATIBLE BAGS 2018

→ RAC'R TABS #XSR290 (P34)
→ CLIPPER TABS #XSR310 (P35)
→ ADVENTUR TABS #XSR260 (P36)
→ CARBONRACE TANK #XSR080 (P37)
→ MODULO TANK #XSR090 (P38)
→ BOLTT #XSR100 (P40)
→ MATRIX15L #XSR038 (P41)
→ MATRIX 6L #XSR020 (P41)
→ HOLSTER EVO #XSR160 (P42)
→ TRAVEL EVO #XSR120 (P44)
→ MOTION #XSR070 (P44)
→ ASTON #XSD040 (P45)
→ B-BEAUTY #XSR140 (P46)

• ASTUCE

Ajustez les fixations à la longueur de votre réservoir

3 MONTEZ LE SUPPORT / ASSEMBLE THE TABS

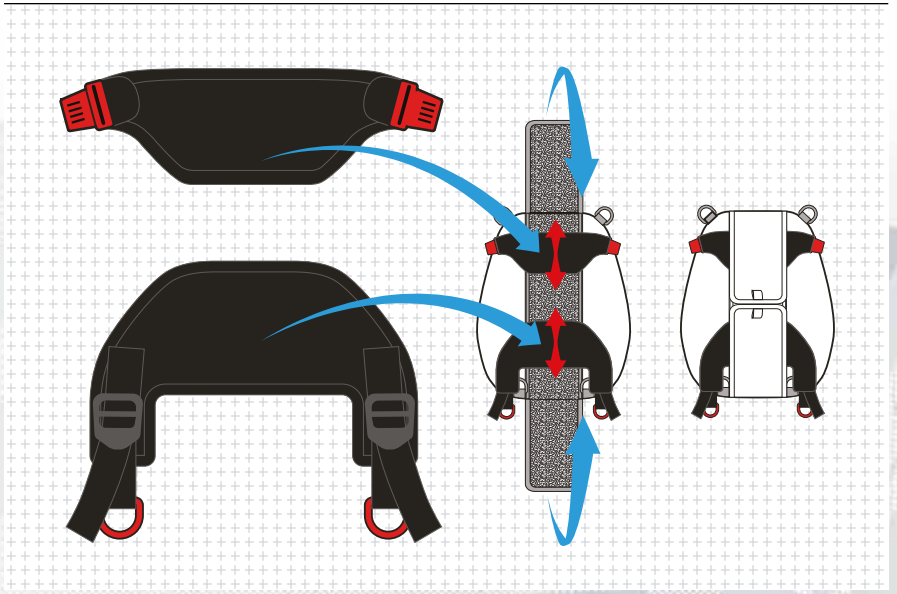

RAC'R TABS

#XSR290 | 79,99 €TTC

8 L | 18 34 25 | 850 Gr. | TABS NOT INCLUDED | TRADITIONAL TAB | MAGNETIC TAB

NEW

Fr La gamme RAC'R LINE propose une bagagerie racée, aux lignes aérodynamiques, composée de renforts et de coques thermoformées. La RAC'R TABS est une sacoche de réservoir petit format. Elle se fixe avec le système TABS (TRADITIONNELS ou MAGNÉTIQUES non inclus)

1 Fixation avec Universal tabs (tabs traditionnels et tabs magnétiques)
2 Poche pour smartphone
3 Poche intérieure en mesh
4 Poignée de transport anatomique
5 Zips étanches
6 Housse de pluie avec fenêtre transparente
7 Fenêtre transparente tactile
8 Sangle épaule amovible
9 Passe-câble
10 Rangement bloc-disque (en option)
11 Eléments rétro-réfléchissants

En The RAC'R LINE range proposes streamlined luggage pieces, with an aerodynamic flair, composed of thermoformed reinforcements and hard shells. RAC'R TABS is a small-sized container saddlebag attached with the TABS system (conventional or magnetic, not included).

1 Fastening with universal tabs (both conventional and magnetic)
2 Pocket for a smartphone
3 Interior mesh pocket
4 Grip transport handle
5 Impermeable zippers
6 Rain cover with transparent window
7 Tactile transparent window
8 Removable shoulder strap
9 Cable grommets
10 Disc pack storage (as an option)
11 Retro-reflective elements

D Die Serie RAC'R LINE bietet ein sportliches Gepäck mit aerodynamischen Linien, bestehend aus Verstärkungen und thermogeformten Schalen. Der RACE'R TABS ist ein kleiner Tankrucksack, der mit dem TABS-System befestigt wird. (TRADITIONAL oder MAGNETIC nicht enthalten).

1 Fixierung mit Universal-Tabs (traditionelle Tabs und magnetische Tabs)
2 Tasche für Smartphone
3 Innentasche aus Mesh
4 Anatomischer Tragegriff
5 Wasserdichte Reißverschlüsse
6 Regenschutzhaube mit Sichtfenster
7 Transparentes Touch-Fenster
8 Abnehmbare Schulterriemen
9 Kabeltüllen
10 Bremsscheibenschloss-Tasche
11 Retroreflektierende Elemente

It La gamma RAC'R LINE propone borse contemporanee, dalle linee aerodinamiche, con rinforzi termoformati e gusci rigidi. La RAC'R TABS è un'altra piccola borsa da serbatoio. Si fissa con sistema TAB (TRADIZIONALE o MAGNETICO non incluso).

1 Aggancio con TAB universale (tab tradizionale e tab magnetico)
2 Tasca per smartphone
3 Tasca interna in rete
4 Maniglia anatomica
5 Zip impermeabili
6 Copertura anti pioggia con finestra trasparente
7 Finestra trasparente touch
8 Cinghia spalle amovibile
9 Passaggio cavo
10 Scomparto blocca disco (opzionale)
11 Dettagli retro-riflettenti

Es La gama RAC'R LINE ofrece bolsas de alta calidad, con una línea aerodinámica, compuesta de refuerzos y de casco termoformado. La RAC'R TABS es una bolsa de depósito en pequeño formato. Se fija con el sistema TAB (TRADICIONAL o MAGNETICO no incluido)

1 Fijación con Tab Universal (tab tradi y tab magnético)
2 Bolsillo para smartphone
3 Bolsillo Interior en mesh
4 Asa de transporte anatómica
5 Cremalleras imperméables
6 Funda para la lluvia con ventana transparente
7 Ventana transparente táctil
8 Correa para porte hombro amovible
9 Pasa-cable
10 Organizador de candado antirrobo(en option)
11 Elementos retro-reflectivos

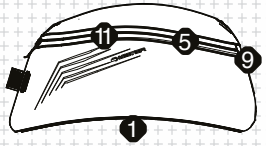

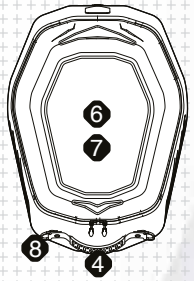

RAC'R LINE

• RAC'R
More info > P16

• RAC'R TABS
More info > P34

• RAC'R BAGLOCKER
More info > P51

CLIPPER TABS

#XSR310 | *125 €TTC*

20 L +5 L | 27 38 29 | 1,45 Kg | TABS NOT INCLUDED | TRADITIONAL TAB | MAGNETIC TAB

NEW

Fr La gamme TRAVEL LINE regoupe des sacs et des sacoches dont les volumes sont adaptés aux voyages. Les matières ont été choisies pour leur résistance et leur technicité. La sacoche CLIPPER se fixe avec les TABS (TRADITIONNELS ou MAGNÉTIQUES non inclus) sur votre réservoir.

1 Fixation avec Universal tabs (tabs traditionnels et tabs magnétiques)
2 Soufflet d'extension
3 Poche pour tablette
4 Multiples poches intérieures
5 Sangles élastiques de maintien
6 Poignée de transport anatomique
7 Housse de pluie avec fenêtre transparente
8 Fenêtre transparente tactile
9 Sangle épaule amovible
10 Passe-câble
11 Rangement bloc-disque (en option)
12 Eléments rétro-réfléchissants

En The TRAVEL LINE range combines bags and saddlebags featuring volumes adapted to travel excursions. The materials have been specially chosen for their strength and technical characteristics. The CLIPPER saddlebag relies on TABS (conventional or magnetic, not included) to fasten onto your tank.

1 Fastening with universal tabs (both conventional and magnetic)
2 Extension gusset
3 Pocket for a tablet
4 Multiple interior pockets
5 Elastic retention straps
6 Grip transport handle
7 Rain cover with transparent window
8 Tactile transparent window
9 Removable shoulder strap
10 Cable grommets
11 Disc pack storage (as an option)
12 Retro-reflective elements

D Das TRAVEL LINE-Sortiment umfasst Taschen, deren Volumen sich für die Reise eignet. Die Materialien wurden aufgrund ihrer Festigkeit und technischen Eigenschaften ausgewählt. Die CLIPPER-Tasche lässt sich mit TABS (TRADITIONAL oder MAGNETIC nicht im Lieferumfang enthalten) an Ihrem Tank befestigen.

1 Fixierung mit Universal-Tabs (traditionelle Tabs und magnetische Tabs)
2 Erweiterungszwickel
3 Tasche für Tablet
4 Mehrere Innentaschen
5 Elastische Haltegurte
6 Anatomischer Tragegriff
7 Regenschutzhaube mit Sichtfenster
8 Transparentes Touch-Fenster
9 Abnehmbare Schulterriemen
10 Kabeltüllen
11 Bremsscheibenschloss-Tasche
12 Retroreflektierende Elemente

It La gamma TRAVEL LINE comprende delle borse e degli zaini molto capienti adatti per i lunghi viaggi. I materiali utilizzati sono stati appositamente scelti per la loro resistenza e le loro caratteristiche tecniche. La borsa CLIPPER si fissa con il TAB (TRADIZIONALE o MAGNETICO non incluso) al serbatoio.

1 Aggancio con TAB universale (tab tradizionale e tab magnetico)
2 Soffietto di estensione
3 Tasca per tablet
4 Tasche interne multiple
5 Cinghie elastiche di ancoraggio
6 Maniglia anatomica
7 Copertura anti pioggia con finestra trasparente
8 Finestra trasparente touch
9 Cinghia spalle amovibile
10 Passaggio cavo
11 Scomparto blocca disco (opzionale)
12 Dettagli retro-riflettenti

Es La gama TRAVEL LINE reagrupa mochilas y bolsas con volúmenes adaptados a los viajes. Los materiales fueron escogidos por su resistencia y tecnicidad. La bolsa CLIPPER se fija con el sistema TAB (TRADICIONAL o MAGNETICO no incluido) sobre el depósito.

1 Fijación con Tab Universal (tab tradi y tab magnético)
2 Fuelle extensible
3 Bolsillo para tableta
4 Multiples Bolsillos interiores
5 Correas elásticas de sujetación
6 Asa de transporte anatómica
7 Funda para la lluvia con ventana transparente
8 Ventana transparente táctil
9 Correa para porte hombro amovible
10 Pasa-cable
11 Organizador de candado antirrobo (en option)
12 Elementos retro-reflectivos

travel LINE

• CLIPPER
TABS > *P35*
BAGLOCKER > *P55*

• ADVENTUR
TABS > *P36*
BAGLOCKER > *P54*

• TOURER
More info > P72

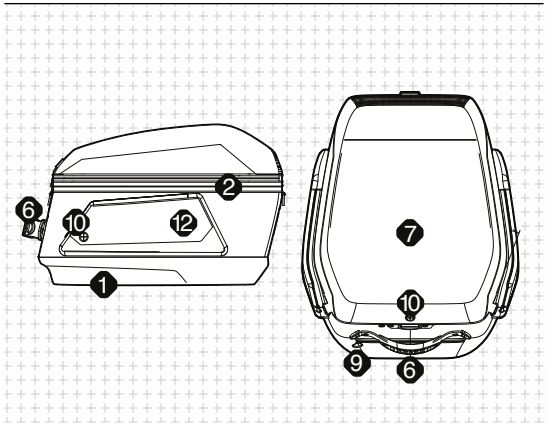

DISCOVERY DIVISION

ADVENTUR TABS

#XSR260 | **129,99 €TTC**

20 L / +5 L | 30 / 38 / 29 | 1,45 Kg

TABS NOT INCLUDED

TRADITIONAL TAB | MAGNETIC TAB

Fr **La gamme TRAVEL LINE regoupe des sacs et des sacoches dont les volumes sont adaptés aux voyages. Les matières ont été choisies pour leur résistance et leur technicité. La sacoche ADVENTUR, dédiée spécifiquement aux réservoir courbés, se fixe avec le système TABS (TRADITIONNELS ou MAGNÉTIQUES non inclus) ou en BAGLOCKER.**

1 Fixation avec Universal tabs (tabs traditionnels et tabs magnétiques)
2 Soufflet d'extension
3 Poche pour tablette
4 Poches extérieures latérales
5 Poche intérieure en mesh
6 Sangles élastiques de maintien
7 Poignée de transport
8 Fenêtre transparente tactile
9 Housse de pluie avec fenêtre transparente
10 Sangle épaule amovible
11 Passe-câble
12 Rangement bloc-disque (en option)
13 Eléments rétro-réfléchissants

En **The TRAVEL LINE range combines bags and saddlebags featuring volumes adapted to travel excursions. The materials have been specially chosen for their strength and technical characteristics. The ADVENTUR saddlebag, specially dedicated to curved tanks, is attached with the TABS system (either conventional or magnetic, not included) or else using BAGLOCKER.**

1 Fastening with universal tabs (both conventional and magnetic)
2 Extension gusset
3 Pocket for a tablet
4 Exterior side pockets
5 Interior mesh pocket
6 Elastic retention straps
7 Transport handle
8 Tactile transparent window
9 Rain cover with transparent window
10 Removable shoulder strap
11 Cable grommets
12 Disc pack storage (as an option)
13 Retro-reflective elements

D **Das TRAVEL LINE-Sortiment umfasst Taschen, deren Volumen sich für die Reise eignet. Die Materialien wurden aufgrund ihrer Festigkeit und technischen Eigenschaften ausgewählt. Die ADVENTUR-Tasche, die speziell für gebogene Tanks bestimmt ist, wird mit dem TABS-System (TRADITIONAL oder MAGNETIC nicht im Lieferumfang enthalten) oder BAGLOCKER befestigt.**

1 Fixierung mit Universal-Tabs (traditionelle Tabs und magnetische Tabs)
2 Erweiterungszwickel
3 Tasche für Tablet
4 Seitliche Außentaschen
5 Innentasche aus Mesh
6 Elastische Haltegurte
7 Tragegriff
8 Transparentes Touch-Fenster
9 Regenschutzhaube mit Sichtfenster
10 Abnehmbare Schulterriemen
11 Kabeltüllen
12 Bremsscheibenschloss-Tasche
13 Retroreflektierende Elemente

It **La gamma TRAVEL LINE comprende delle borse e degli zaini molto capienti adatti per i lunghi viaggi. I materiali utilizzati sono stati appositamente scelti per la loro resistenza e le loro caratteristiche tecniche. La borsa ADVENTUR, dedicata specificamente ai serbatoi arrotondati, si fissa con il sistema TABS (TRADIZIONALE o MAGNETICO non incluso) oppure con BAGLOCKER.**

1 Aggancio con TAB universale (tab tradizionale e tab magnetico)
2 Soffietto di estensione
3 Tasca per tablet
4 Tasche sul lato esterno
5 Tasca interna in rete
6 Cinghie elastiche di ancoraggio
7 Maniglia
8 Finestra trasparente touch
9 Copertura anti pioggia con finestra trasparente
10 Cinghia spalle amovibile
11 Passaggio cavo
12 Scomparto blocca disco (opzionale)
13 Dettagli retro-riflettenti

Es **La gama TRAVEL LINE reagrupa mochilas y bolsas con volúmenes adaptados a los viajes. Los materiales fueron escogidos por su resistencia y tecnicidad. La bolsa ADVENTUR, diseñada específicamente para los depósitos curvados, se fija con el sistema TAB (TRADICIONAL o MAGNETICO no incluidos) o con el sistema BAGLOCKER.**

1 Fijación con Tab Universal (tab tradi y tab magnético)
2 Fuelle extensible
3 Bolsillo para tableta
4 Bolsillos Exteriores laterales
5 Bolsillo Interior en mesh
6 Correas elásticas de sujetación
7 Asa de transporte
8 Ventana transparente táctil
9 Funda para la lluvia con ventana transparente
10 Correa para porte hombro amovible
11 Pasa-cable
12 Organizador de candado antirrobo(en option)
13 Elementos retro-reflectivos

travel LINE

• **CLIPPER**
TABS > *P35*
BAGLOCKER > *P55*

• **ADVENTUR**
TABS > *P36*
BAGLOCKER > *P54*

• **TOURER**
More info > P72

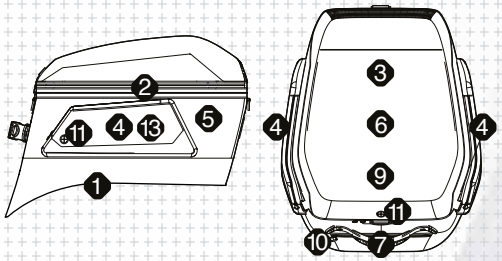

CARBONRACE TANK

#XSR080 | **159,99 €TTC**

20 L +10 L | 25 L 41 28 | 1,3 Kg | TABS NOT INCLUDED | TRADITIONAL TAB | MAGNETIC TAB

Fr **Dans le segment premium de BAGSTER, la gamme CARBONRACE LINE utilise des matières techniques au service d'un design racé. La sacoche de réservoir CARBONRACE TANK se fixe avec le système TABS (TRADITIONNELS ou MAGNÉTIQUES non inclus) et offre un grand volume de rangement.** *Pratique : la petite pochette intégrée pour ranger le bloc disque*

1 Fixation avec Universal tabs (tabs traditionnels et tabs magnétiques)
2 Poche pour smartphone
3 Poche intérieure en mesh
4 Poche extérieure frontale
5 Poche housse de pluie
6 Sangles élastiques de maintien
7 Soufflet d'extension
8 Poignée de transport
9 Zips imperméables
10 Housse de pluie avec fenêtre transparente
11 Fenêtre transparente tactile
12 Bretelles sac à dos amovibles
13 Rangement bloc-disque
14 Curseur de zip pour cadenas
15 Eléments rétro-réfléchissants

En **In the premium BAGSTER segment, the CARBONRACE LINE range uses technically sophisticated materials in pursuit of a classy design. The CARBONRACE TANK tank bag is fastened using the TABS system (either conventional or magnetic, not included) and moreover offers a large storage volume.** *Added convenience: the small incorporated pouch for storing the disc unit.*

1 Fastening with universal tabs (both conventional and magnetic)
2 Pocket for a smartphone
3 Interior mesh pocket
4 Exterior front pocket
5 Rain cover pocket
6 Elastic retention straps
7 Extension gusset
8 Transport handle
9 Impermeable zippers
10 Rain cover with transparent window
11 Tactile transparent window
12 Removable backpack straps
13 Disc pack storage
14 Zipper slider for padlock
15 Retro-reflective elements

D **Im Premiumsegment von BAGSTER verwendet die CARBONRACE LINE-Serie technische Materialien für ein sportliches Design. Der CARBONRACE TANK-Tankrucksack wird mit dem TABS-System (TRADITIONAL oder MAGNETIC nicht im Lieferumfang enthalten) befestigt und bietet einen großen Stauraum.**
Praktisch: die kleine integrierte Tasche zum Verstauen eines Scheibenbremsenschlosses.

1 Fixierung mit Universal-Tabs (traditionelle Tabs und magnetische Tabs)
2 Tasche für Smartphone
3 Innentasche aus Mesh
4 Vordere Außentasche
5 Regenschutzhaube
6 Elastische Haltegurte
7 Erweiterungszwickel
8 Tragegriff
9 Wasserdichte Reißverschlüsse
10 Regenschutzhaube mit Sichtfenster
11 Transparentes Touch-Fenster
12 Abnehmbare Rucksackgurte
13 Bremsscheibenschloss-Tasche
14 Reißverschluss für Vorhängeschloss
15 Retroreflektierende Elemente

It **Nel segmento premium di BAGSTER, la gamma CARBONRACE LINE utilizza materiali di alta qualità tecnica ricercando un design elegante. La borsa da serbatoio CARBONRACE TANK viene fissata con il sistema di aggancio TAB (TRADIZIONALE o MAGNETICO non incluso) e dispone di un ampio volume.** *La piccola tasca integrata è utile per mettere il blocca disco.*

1 Aggancio con TAB universale (tab tradizionale e tab magnetico)
2 Tasca per smartphone
3 Tasca interna in rete
4 Tasca esterna frontale
5 Tasca fodera pioggia
6 Cinghie elastiche di ancoraggio
7 Soffietto di estensione
8 Maniglia
9 Zip impermeabili
10 Copertura anti pioggia con finestra trasparente
11 Finestra trasparente touch
12 Spallacci dello zaino amovibili
13 Scomparto blocca disco
14 Zip per lucchetto
15 Dettagli retro-riflettenti

Es **En el segmento premium de BAGSTER, la gama CARBONRACE LINE utiliza materiales técnicos al servicio de un diseño de calidad. La bolsa de depósito CARBONRACE TANK se fija con el sistema TAB (TRADICIONAL o MAGNETICO no incluidos) y ofrece un gran volúmen de almacenamiento.** *Práctico: la pequeña bolsa integrada para guardar el candado de disco.*

1 Fijación con Tab Universal (tab tradi y tab magnético)
2 Bolsillo para smartphone
3 Bolsillo Interior en mesh
4 Bolsillo Exterior frontal
5 Bolsillo para la funda para la lluvia
6 Correas elásticas de sujetación
7 Fuelle extensible
8 Asa de transporte
9 Cremalleras impermeables
10 Funda para la lluvia con ventana transparente
11 Ventana transparente táctil
12 Bandoleras de mochila amovibles
13 Organizador de candado antirrobo
14 Cursor de cremallera para candado
15 Elementos retro-reflectivos

• **CARBONRACE BACK**
More info > P15

• **CARBONRACE TANK**
More info > P37

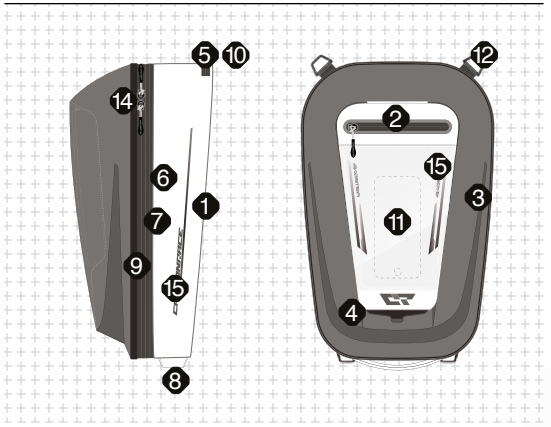

PULGE DIVISION

MODULO TANK

#XSR090 | 99,99 €TTC

13 L +4 L | 12 40 26 | 1,4 Kg.

TABS NOT INCLUDED

TRADITIONAL TAB | MAGNETIC TAB

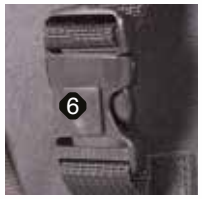

Fr Cette sacoche de réservoir universelle propose un look très typé et technique par ses matières et son système de rangement drybag amovible. Il reprend toutes les fonctionnalités des sacoches de réservoir Bagster et offre la possibilité de se connecter avec la sacoche de selle ou avec une autre sacoche de réservoir de la même ligne.

1 Fixation avec Universal tabs (tabs traditionnels et tabs magnétiques)
2 Soufflet d'extension
3 Poches extérieures latérales
4 Poignée de transport
5 Dry bag intégré
6 Bretelles sac à dos amovibles
7 Boucles rapides verrouillables
8 Curseur de zip pour cadenas
9 Eléments rétro-réfléchissants

En This universal tank bag gives you a very typical and technical look due to its material and its removable dry bag for the storage system. It keeps all the functionalities of the Bagster tank bags as well as offering the possibility of being connected together with the seat luggage or with another tank bag from the same range.

1 Fastening with universal tabs (both conventional and magnetic)
2 Extension gusset
3 Exterior side pockets
4 Transport handle
5 Integrated dry bag
6 Removable backpack straps
7 Fast-locking buckles
8 Zipper slider for padlock
9 Retro-reflective elements

D Dieser universelle Tankrucksack bietet ein sehr typisches und technisches Aussehen durch sein Material und eine wasserdichte Innentasche für das Aufbewahrungssystem. Er erhält alle typischen Funktionen der Bagster Tankrucksäcke und kann mit Gepäcktaschen oder einem anderen Tankrucksack aus der gleichen Range verbunden werden.

1 Fixierung mit Universal-Tabs (traditionelle Tabs und magnetische Tabs)
2 Erweiterungszwickel
3 Seitliche Außentaschen
4 Tragegriff
5 Integrierter Packsack
6 Abnehmbare Rucksackgurte
7 Schnell verschließbare Schnallen
8 Reißverschluss für Vorhängeschloss
9 Retroreflektierende Elemente

It Questa borsa da serbatoio universale è un prodotto tecnico con materiali di alta qualità e la borsa interna removibile waterproof. MODULO TANK ha tutte le funzionalità delle borse serbatoio Bagster oltre a offrire la possibilità di combinarsi con le borse laterali e con altre borse serbatoio della stessa serie.

1 Aggancio con TAB universale (tab tradizionale e tab magnetico)
2 Soffietto di estensione
3 Tasche sul lato esterno
4 Maniglia
5 Borsa stagna integrata
6 Spallacci dello zaino amovibili
7 Blocco di chiusura rapida
8 Zip per lucchetto
9 Dettagli retro-riflettenti

Es Esta bolsa para depósito universal propone un look muy típico y técnico debido a su material y su sistema de almacenamiento drybag amovible. Retoma todas las funcionalidades de bolsas de depósito Bagster y ofrece la posibilidad de conectarse con la bolsa de silla o con otra bolsa de depósito de la misma línea.

1 Fijación con Tab Universal (tab tradi y tab magnético)
2 Fuelle extensible
3 Bolsillos Exteriores laterales
4 Asa de transporte
5 Bolsa de secado integrada
6 Bandoleras de mochila amovibles
7 Hebillas de cierre rápido
8 Cursor de cremallera para candado
9 Elementos retro-reflectivos

MODULO LINE

MODULO TRACK	MODULO TANK	MODULO TAIL
More info > P20	*More info > P38*	*More info > P84*

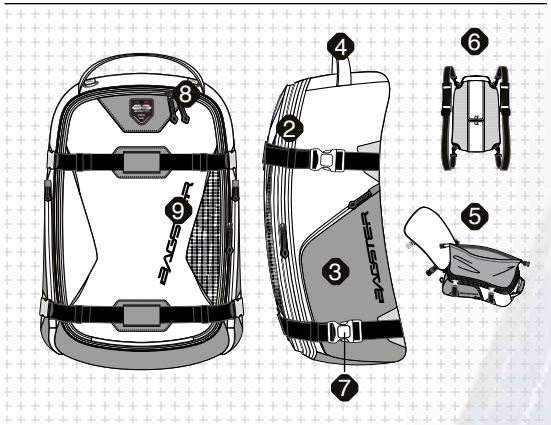

MODULO LINE

MODULO LINE
Bagster propose 3 bagages (MODULO TANK / MODULO TAIL / MODULO TRACK) capables de se connecter entre eux.
Vous pouvez composer une multitude d'assemblages et ainsi trouver votre idéal pour voyager. Capacité totale maximum 78 litres extensions ouvertes.
Les sacs s'assemblent entre eux par des boucles et velcro.

MODULO RANGE
The Bagster range offers 3 sorts of luggage (MODULO TANK / MODULO TAIL / MODULO TRACK) which are able to connect together.
For example, you are able to create a multitude of assemblies and in this way, find your ideal way of travelling. Total capacity with the extensions open is 78 litres.
The bags attach together with buckles and Velcro.

MODULO RANGE
Die Bagster Range bietet 3 Arten von Gepäcktaschen (MODULO TANK / MODULO TAIL / MODULO TRACK) die man miteinander verbinden kann.
Finden Sie unter einer Vielzahl von möglichen Montagevarianten die beste Lösung für Ihre Ansprüche. Die maximale Kapazität unter Ausnutzung aller Erweiterungen beträgt 78 Liter.
Die Taschen werden mit Schnallen und Velcro Klettband verbunden.

MODULO LINE
La gamma Bagster propone 3 tipi di borse da viaggio: una borsa serbatoio e una borsa posteriore (MODULO TANK / MODULO TAIL / MODULO TRACK) in grado di combinarsi tra loro.
Con la gamma MODULO si possono combinare le borse in tanti modi differenti per trovare il proprio modo ideale di viaggiare. La capacità totale dei prodotti completamente aperti è di 78 litri.
Le borse si collegano insieme con fibbie e Velcro.

MODULO LINE
Bagster propone 3 bolsas (MODULO TANK / MODULO TAIL / MODULO TRACK) capaces de unirse entre ellas.
De esta manera usted podrá componer una variedad de montajes y así encontrar el ideal para viajar. Capacidad total máxima con extensiones abiertas 78 litros
Las bolsas se ensamblan entre ellas por medio de hebillas y velcro.

BOLTT

PULSE DIVISION

14 L / +9 L | 16 / 39 / 27 | 1,35 Kg

TABS NOT INCLUDED

TRADITIONAL TAB | MAGNETIC TAB

#XSR100 | 69,99 €TTC

Fr La sacoche de réservoir BOLTT est universelle et se fixe avec le système TAB sur un protège réservoir / sytème EASY ou sur réservoir métallique.

- Fixation avec Universal tabs (tabs traditionnels et tabs magnétiques)
- Soufflet d'extension
- Poche intérieure en mesh
- Poches extérieures latérales
- Poignée de transport
- Fenêtre transparente tactile
- Housse de pluie avec fenêtre transparente
- Bretelles sac à dos amovibles
- Eléments rétro-réfléchissants

En The BOLTT tank bag is universal and fixes with the TAB system working both on the tank covers / EASY sytem or metal tank itself.

- Fastening with universal tabs (both conventional and magnetic)
- Extension gusset
- Interior mesh pocket
- Exterior side pockets
- Transport handle
- Tactile transparent window
- Rain cover with transparent window
- Removable backpack straps
- Retro-reflective elements

D Der BOLTT Tankrucksack ist universell, wird mit dem TAB System befestigt und funktioniert sowohl mit Bagster Tankschutzhauben / EASY system als auch direkt auf dem Metalltank.

- Fixierung mit Universal-Tabs (traditionelle Tabs und magnetische Tabs)
- Erweiterungszwickel
- Innentasche aus Mesh
- Seitliche Außentaschen
- Tragegriff
- Transparentes Touch-Fenster
- Regenschutzhaube mit Sichtfenster
- Abnehmbare Rucksackgurte
- Retroreflektierende Elemente

It La borsa serbatoio BOLTT e universale grazie al sistema TAB, che permette di scegliere se agganciarla al copriserbatoio Bagstger / EASY system o direttamente al serbatoio.

- Aggancio con TAB universale (tab tradizionale e tab magnetico)
- Soffietto di estensione
- Tasca interna in rete
- Tasche sul lato esterno
- Maniglia
- Finestra trasparente touch
- Copertura anti pioggia con finestra trasparente
- Spallacci dello zaino amovibili
- Dettagli retro-riflettenti

Es La bolsa para depósito BOLTT esta universal y se fija con un sistema TAB, se puede fijar sobre un cubre depósito / EASY system, así como sobre un depósito metálico.

- Fijación con Tab Universa (tab tradi y tab magnético)
- Fuelle extensible
- Bolsillo Interior en mesh
- Bolsillos Exteriores laterales
- Asa de transporte
- Ventana transparente táctil
- Funda para la lluvia con ventana transparente
- Bandoleras de mochila amovibles
- Elementos retro-reflectivos

MATRIX 15L

#XSR038 | 95 €TTC

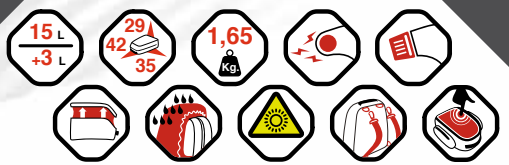

TRADITIONAL TAB

MAGNETIC TAB

TABS NOT INCLUDED

MATRIX 6L

XSR020 | 75 €TTC

TRADITIONAL TAB

MAGNETIC TAB

TABS NOT INCLUDED

TANK LUGGAGE

Fr MATRIX 6L : Permet d'emporter le strict nécessaire
MATRIX 15L : et plus encore ...

- 1 poche sur le dessus permettant d'accueillir un smartphone
- 3 poches extérieures avec volume dont une pouvant servir de vide poche
- Une poche filet intérieur
- Bretelles de sac à dos amovible et dos confort
- Zip étanches
- Housse de pluie

En MATRIX 6L : for the absolute essentials
MATRIX 15L : offers more...

- 1 pocket on top to hold your smartphone
- 3 exterior pockets of a generous size
- 1 inside pocket
- Removeable and comfortable back pack straps
- Waterproof zip
- Rainproof cover

D MATRIX : 6 L (nicht Erweiterung)
MATRIX 15L : und mehr...

- 1 Tasche auf der Oberseite um ein Smartphone aufzunehmen
- 3 Außentaschen mit einem geeigneten wie Handschuhfach
- Eine Außer-Tasche mit netz
- Abnehmbar Schulter-Träger und Komfortable Rückseite
- Wasserdichter Reißverschluss
- Regenabdeckung

It MATRIX 6L : Permette di portare il rigoroso necessario
MATRIX 15L : e più ancora ...

- 1 tasca sulla faccia avanti permette di accogliere un smartphone.
- 3 tasche esterne con volume
- Tasca rete interna
- Spallacci amovibile e parte posteriore comodità
- Zip waterproof
- Fodera da pioggia

Es MATRIX 6 Litros : para transportar las necesidades básicas
MATRIX 15 Litros : y más ...

- 1 bolsillo en la parte superior para un smartphone
- 3 bolsillos externos con volumen, uno de los cuales puede servir como canastillo
- Un bolsillo interior con red
- Cómodas cinchas para cargar en los hombros
- Cremallera impermeable
- Funda de lluvia

SKWAL LINE

• AVENGER
More info > P18

• MATRIX 6 / 15L
More info > P41

• TRANSFORMER
More info > P83

• NAVIX 6 / 15L
More info > P52

HOLSTER EVO

PULSE DIVISION

15 L / +6 L · 38 / 40 / 28 · 750 Gr.

TABS NOT INCLUDED

TRADITIONAL TAB · MAGNETIC TAB

#XSR160 *59,99 €TTC*

Fr Sacoche de réservoir : HOLSTER EVO

- Fixation avec Universal tabs (tabs traditionnels et tabs magnétiques)
- Soufflet d'extension
- Poignée de transport
- Fenêtre transparente tactile
- Housse de pluie avec fenêtre transparente
- Bretelles sac à dos amovibles
- Eléments rétro-réfléchissants

En Tank bag : HOLSTER EVO

- Fastening with universal tabs (both conventional and magnetic)
- Extension gusset
- Transport handle
- Tactile transparent window
- Rain cover with transparent window
- Removable backpack straps
- Retro-reflective elements

D Tankrucksack: HOLSTER EVO

- Fixierung mit Universal-Tabs (traditionelle Tabs und magnetische Tabs)
- Erweiterungszwickel
- Tragegriff
- Transparentes Touch-Fenster
- Regenschutzhaube mit Sichtfenster
- Abnehmbare Rucksackgurte
- Retroreflektierende Elemente

It Borse da serbatoio : HOLSTER EVO

- Aggancio con TAB universale (tab tradizionale e tab magnetico)
- Soffietto di estensione
- Maniglia
- Finestra trasparente touch
- Copertura anti pioggia con finestra trasparente
- Spallacci dello zaino amovibili
- Dettagli retro-riflettenti

Es Bolsa de cubre depósito: HOLSTER EVO

- Fijación con Tab Universal (tab tradi y tab magnético)
- Fuelle extensible
- Asa de transporte
- Ventana transparente táctil
- Funda para la lluvia con ventana transparente
- Bandoleras de mochila amovibles
- Elementos retro-reflectivos

ROADMAP

#XAA010 | *19,99 €TTC*

FASTEN TO THE TANK

FASTEN TO A TANK BAG

(with buckles for removable shoulder straps)

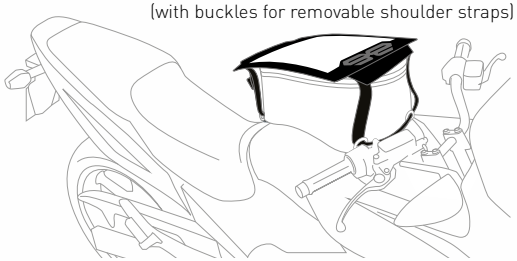

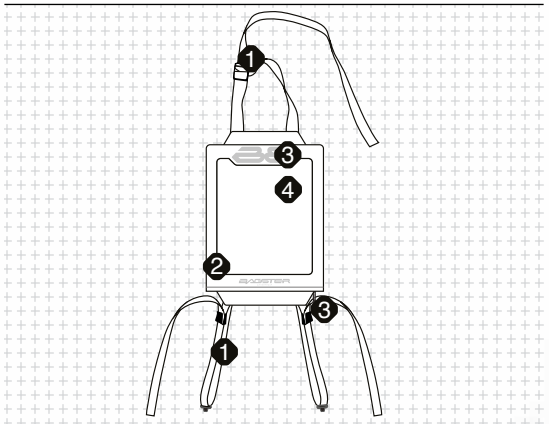

Fr **Ce lecteur est universel grâce à ses sangles de fixation ; il s'adapte sur tous les réservoirs de moto. Sa fenêtre cristal permet de l'utiliser aussi bien pour une carte routière qu'une tablette. Il peut également se fixer sur une sacoche ne possédant pas de lecteur de carte (ex : MODULO TANK / P38)**

1 Fixation sur réservoir ou sur sacoche
2 Coutures thermosoudées
3 Zips imperméables
4 Fenêtre transparente tactile
5 Eléments rétro-réfléchissants

En **This map reader is universal, thanks to its fixing straps – it's able to adapt to all motorbike tanks. Its see-through window also enables it to be great for use with tablets. Equally, it can also be fixed upon a bag which doesn't have a map reader (e.g. MODULO TANK / P38)**

1 Fastening on a tank or saddlebag
2 Thermo-welded seams
3 Impermeable zippers
4 Tactile transparent window
5 Retro-reflective elements

D **Universelle Kartentasche mit Haltegurten, die eine Anpassung an alle Motorradtanks erlauben. Ersetzt die bisherigen Bagster-Kartentaschen, und ist mit großem Kartenfenster hervorragend geeignet für den Gebrauch von Tablets. Roadmap kann auch mit Gepäck kombiniert werden, welches ansonsten keine Kartentasche hat (z.B. MODULO TANK / P38).**

1 Befestigung an Tank oder Tasche
2 Thermisch verschweißte Nähte
3 Wasserdichte Reißverschlüsse
4 Transparentes Touch-Fenster
5 Retroreflektierende Elemente

It **Grazie alle cinghie di fissaggio è in grado di adattarsi a tutti i serbatoi moto. La sua tasca trasparente è perfetta anche per i tablet. Inoltre, si può fissare su una borsa che non dispone di portamappa (ad esempio MODULO TANK / P38).**

1 Aggancio al serbatoio o alla borsa
2 Cuciture termosaldate
3 Zip impermeabili
4 Finestra trasparente touch
5 Dettagli retro-riflettenti

Es **Este lector es universal, se adapta sobre todos los depósitos de moto gracias a sus cinchas de fijación. Su ventana transparente permite de utilizarlo tanto para los mapas como para una tableta. Igualmente se puede fijar sobre una bolsa de moto que no posee lector de mapa (ex: MODULO TANK / P38)**

1 Fijación sobre tanque o sobre bolsa
2 Costuras Termosoldadas
3 Cremalleras imperméables
4 Ventana transparente táctil
5 Elementos retro-reflectivos

DISCOVERY DIVISION

TRAVEL EVO

#XSR120 | 129,99 €TTC

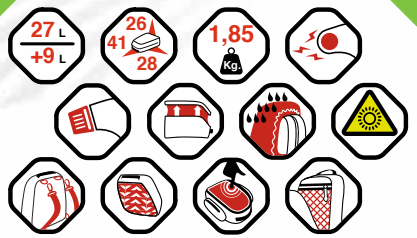

DISCOVERY DIVISION

MOTION

#XSR070 | 59,99 €TTC

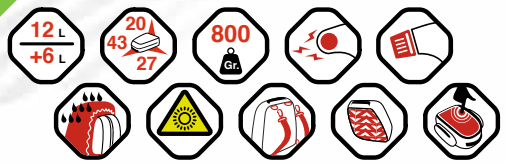

Fr Cette sacoche est modulable et permet à son utilisateur une utilisation sur moto en version complète sac à dos et sacoche de réservoir. Ou en version sac à dos solo.

- Fixation avec Universal tabs (tabs traditionnels et tabs magnétiques)
- Soufflet d'extension
- Poche intérieure en mesh
- Poches extérieures latérales
- Poignée de transport
- Fenêtre transparente tactile
- Housse de pluie avec fenêtre transparente
- Bretelles sac à dos amovibles
- Eléments rétro-réfléchissants

En This bag is modular and can therefore be used as a complete bag on the bike, or a back pack and tank bag. It can also be used simply as a back pack.

- Fastening with universal tabs (both conventional and magnetic)
- Extension gusset
- Interior mesh pocket
- Exterior side pockets
- Transport handle
- Tactile transparent window
- Rain cover with transparent window
- Removable backpack straps

D Diese Tasche ist modular und kann dadurch als vollwertiges Motorradgepäck, als Tankrucksack oder einfach als Rucksack benutzt werden.

- Fixierung mit Universal-Tabs (traditionelle Tabs und magnetische Tabs)
- Erweiterungszwickel
- Innentasche aus Mesh
- Seitliche Außentaschen
- Tragegriff
- Transparentes Touch-Fenster Regenschutzhaube mit
- Sichtfenster
- Abnehmbare Rucksackgurte

It Questa borsa è modulare e può essere utilizzata come una borsa completo da moto, uno zaino o una borsa da serbatoio.

- Aggancio con TAB universale (tab tradizionale e tab magnetico)
- Soffietto di estensione
- Tasca interna in rete
- Tasche sul lato esterno
- Maniglia
- Finestra trasparente touch Copertura anti pioggia con
- finestra trasparente
- Spallacci dello zaino amovibili

Es Esta bolsa es modulable, la cual permite una utilización en versión completa como mochila y bolsa de depósito, o en versión de mochila únicamente.

- Fijación con Tab Universal (tab tradi y tab magnético)
- Fuelle extensible
- Bolsillo Interior en mesh
- Bolsillos Exteriores laterales
- Asa de transporte
- Ventana transparente táctil
- Funda para la lluvia con ventana transparente
- Bandoleras de mochila amovibles

Fr Sacoche de réservoir : MOTION

- Fixation avec Universal tabs (tabs traditionnels et tabs magnétiques)
- Soufflet d'extension
- Poignée de transport
- Fenêtre transparente tactile
- Housse de pluie avec fenêtre transparente
- Bretelles sac à dos amovibles
- Eléments rétro-réfléchissants

En Tank Bag : MOTION

- Fastening with universal tabs (both conventional and magnetic)
- Extension gusset
- Transport handle
- Tactile transparent window
- Rain cover with transparent window
- Removable backpack straps
- Retro-reflective elements

D Tankrucksack: MOTION

- Fixierung mit Universal-Tabs (traditionelle Tabs und magnetische Tabs)
- Erweiterungszwickel
- Tragegriff
- Transparentes Touch-Fenster
- Regenschutzhaube mit Sichtfenster
- Abnehmbare Rucksackgurte
- Retroreflektierende
- Elemente

It Borsa da serbatoio : MOTION

- Aggancio con TAB universale (tab tradizionale e tab magnetico)
- Soffietto di estensione
- Maniglia
- Finestra trasparente touch
- Copertura anti pioggia con finestra trasparente
- Spallacci dello zaino amovibili
- Dettagli retro-riflettenti

Es Bolsa de depósito: MOTION

- Fijación con Tab Universal (tab tradi y tab magnético)
- Fuelle extensible
- Asa de transporte
- Ventana transparente táctil
- Funda para la lluvia con
- ventana transparente
- Bandoleras de mochila amovibles
- Elementos retro-reflectivos

ASTON

#XSD040 **179,90 €TTC**

14 L · 34 / 45 / 14 · 2,05 Kg · CORDURA · TABS NOT INCLUDED · TRADITIONAL TAB · MAGNETIC TAB

Fr **Dans un esprit résolument Néo-vintage, le sac ASTON peut se porter en sac à dos mais également se fixer comme une sacoche de réservoir. Le design soigné, la pochette amovible et ses boucles métalliques font de lui un sac moderne avec un look rétro.**

1 Fixation avec Universal tabs (tabs tradi et tabs magnétique)
2 Poche ordinateur
3 Poche pour smartphone
4 Multiples poches intérieures
5 Pochette frontale réversible
6 Bretelles ergonomiques
5 Sangles pectorale et ventrale
6 Poignée de transport
7 Zips imperméables
8 Fenêtre transparente tactile
9 Housse de pluie
10 Eléments rétro-réfléchissants

En **In a completely Neo-vintage spirit, the ASTON bag may be worn as a backpack or else fastened like a tank bag. Its stylish design, removable pouch and metallic buckles all help make this bag very contemporary yet with a retro look.**

1 Fixierung mit Universal-Tabs (traditionelle Tabs und magnetische Tabs)
2 Computertasche
3 Tasche für Smartphone
4 Mehrere Innentaschen
5 Wendebare Fronttasche
6 Ergonomische Trageriemen
5 Brust- und Beckengurt
6 Tragegriff
7 Wasserdichte Reißverschlüsse
8 Transparentes Touch-Fenster
9 Regenschutzhaube
10 Retroreflektierende Elemente

D **Im kompletten Neo-Vintage-Geist kann die ASTON-Tasche als Rucksack getragen werden, aber auch wie eine Tanktasche befestigt werden. Das stylische Design, der herausnehmbare Beutel und die Metallschnallen machen es zu einer modernen Tasche im Retro-Look.**

1 Fixierung mit Universal-Tabs (traditionelle Tabs und magnetische Tabs)
2 Computertasche
3 Tasche für Smartphone
4 Mehrere Innentaschen
5 Wendebare Fronttasche
6 Ergonomische Trageriemen
5 Brust- und Beckengurt
6 Tragegriff
7 Wasserdichte Reißverschlüsse
8 Transparentes Touch-Fenster
9 Regenschutzhaube
10 Retroreflektierende Elemente

It **Dallo spirito "Neo-vintage", la ASTON può essere usata sia come zaino sia come borsa da serbatoio. Il suo design sofisticato, la pochette amovibile e gli inserti metallici la rendono una borsa moderna ma dal look retro.**

1 Aggancio con TAB universale (tab tradizionale e tab magnetico)
2 Tasca per computer
3 Tasca per smartphone
4 Tasche interne multiple
5 Taschino frontale reversibile
6 Spalline ergonomiche
5 Cinghie in vita e pettorali
6 Maniglia
7 Zip impermeabili
8 Finestra trasparente touch
9 Copertura anti pioggia
10 Dettagli retro-riflettenti

Es **En un espíritu completamente Neo-vintage, la bolsa ASTON puede portarse como mochila pero igualmente se puede fijar como una bolsa de depósito. Su diseño estético, la bolsa amovible y sus hebillas metálicas hacen de ella una bolsa moderna con un look retro.**

1 Fijación con Tab Universal (tab tradi y tab magnético)
2 Bolsillo para ordenador portátil
3 Bolsillo para smartphone
4 Multiples Bolsillos interiores
5 Bolsillo frontal reversible
6 Bandoleras ergonómicas
5 Correas pectoral y ventral
6 Asa de transporte
7 Cremalleras imperméables
8 Ventana transparente táctil
9 Funda para la lluvia
10 Elementos retro-reflectivos

Neo VINTAGE LINE

MUSTANG
More info > P91

ASTON
More info > P45

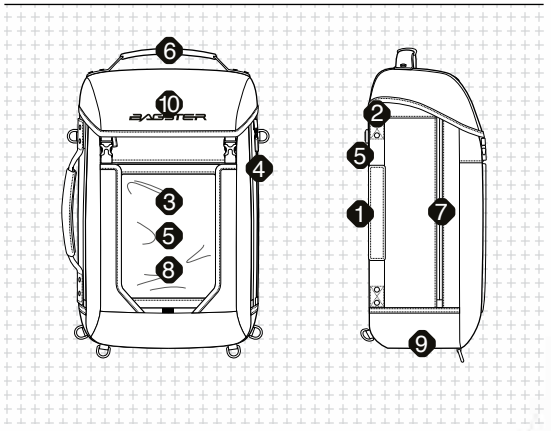

Metro DIVISION

B-BEAUTY

#XSR140 | **79,99 €TTC**

TABS NOT INCLUDED

TRADITIONAL TAB | MAGNETIC TAB

Fr **Un sac dédié aux Femmes. En effet ce sac est en réalité un sac à main qui s'adapte sur un réservoir à l'aide des tab universels. À la fois esthétique et féminin, il vous permettra de passer de votre moto au bureau en un tour de main. Bandoulière et poignée amovible pour éviter toutes rayures sur le réservoir.**

1 Fixation avec Universal tabs (tabs traditionnels et tabs magnétiques)
2 Poche pour tablette
3 Multiples poches intérieures
4 Housse de pluie
5 Bretelles sac à dos amovibles
6 Sangle épaule amovible
7 Poignées amovibles
8 Miroir de poche
9 Eléments rétro-réfléchissants

En **A bag specifically for the ladies. In fact, it's really a handbag, which is able to be adapted using the universal TAB system, so that it fixes onto the tank and is both aesthetically pleasing and feminine. It enables you to go from your bike to your office in an instant.**

1 Fastening with universal tabs (both conventional and magnetic)
2 Pocket for a tablet
3 Multiple interior pockets
4 Rain cover
5 Removable backpack straps
6 Removable shoulder strap
7 Removable handles
8 Pocket mirror
9 Retro-reflective elements

D **Eine Tasche speziell für Damen. Es ist tatsächlich eine richtige Handtasche, die mit dem universellen TAB System ausgerüstet auf einem Tank befestigt werden kann. Sie besticht mit ihrer Ästhetik, ist feminin und ermöglicht ihnen direkt vom Motorrad ins Büro zu gehen.**

1 Fixierung mit Universal-Tabs (traditionelle Tabs und magnetische Tabs)
2 Tasche für Tablet
3 Mehrere Innentaschen
4 Regenschutzhaube
5 Abnehmbare Rucksackgurte
6 Abnehmbare Schulterriemen
7 Abnehmbare Griffe
8 Taschenspiegel
9 Retroreflektierende Elemente

It **Una borsa appositamente studiata per le donne. Una borsa "vera", che può utilizzare il sistema TAB universale in modo da fissarsi sul serbatoio della vostra moto per passare dalla moto all'ufficio in un istante.**

1 Aggancio con TAB universale (tab tradizionale e tab magnetico)
2 Tasca per tablet
3 Tasche interne multiple
4 Copertura anti pioggia
5 Spallacci dello zaino amovibili
6 Cinghia spalle amovibile
7 Maniglie amovibili
8 Specchietto
9 Dettagli retro-riflettenti

Es **Una bolsa dedicada a las mujeres. De hecho, esta bolsa para depósito es un bolso de mano que se adapta sobre un depósito a la ayuda de los Tab universales. A la vez estética y femenina, que le permitirá de pasar de su moto a la oficina en un abrir y cerrar de ojos.**

1 Fijación con Tab Universal (tab tradi y tab magnético)
2 Bolsillo para tableta
3 Multiples Bolsillos interiores
4 Funda para la lluvia
5 Bandoleras de mochila amovibles
6 Correa para porte hombro amovible
7 Asas amovibles
8 Espejo de Bolsillo
9 Elementos retro-reflectivos

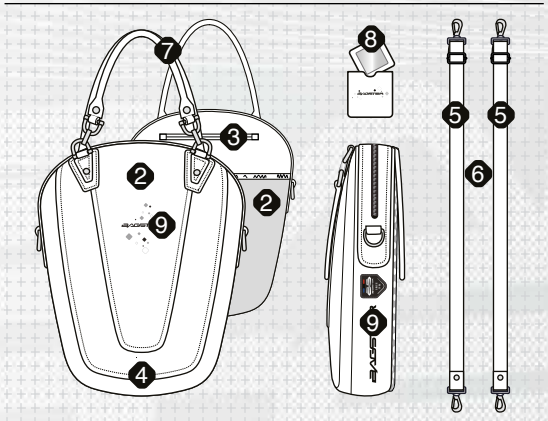

BAGSTER

BAGLOCKER
SYSTEM

Fr POSEZ, CLIPSEZ !

Bagster lance son système de fixation de réservoir pour sacoche BAGLOCKER qui se fixe directement sur votre bouchon de réservoir pour ensuite y attacher votre sacoche BAGLOCKER.

SYSTÈME BREVETÉ
La partie A est montée et bloquée sur le réservoir par une platine métallique. La sacoche vient ensuite se fixer sur la moto en tirant légèrement sur la sangle prévue à cet effet.

En CLUNK ! CLICK !

Bagster has launched a system for fixing your luggage called BAGLOCKER. This system fits directly onto your petrol cap. You are then able to attach your BAGLOCKER.

PATENTED
Part A is mounted and fixed to the tank by a metal plate. The luggage is then able to be fixed to the bike by pulling gently on the strap seen above.

D LEGEN UND CLIP!

Bagster setzt System aus, um Ihren Gepäck zu befestigen BAGLOCKER; Dieses System befestigt sich direkt über die Tankverschluss.
Dann Ihre BAGLOCKER.

PATENTIERTES SYSTEM
Teil A montiert und durch eine Metallplatte auf dem Tank fest-geschraubt. Um die Tasche an das Motorrad sich zu befestigen, ziehend Sie leicht auf den vorgesehenen Riemen.

It PONETE, FISSATE !

Bagster lancia il suo sistema di fissaggio di serbatoio per borsa BAGLOCKER; questo sistema si fissa direttamente sul vostro tappo di serbatoio.Poi adattate la borsa BAGLOCKER.

BREVETTATO
La parte A è salita e bloccata sul serbatoio per un piatto metallico. Poi la borsa viene a fissarsi sulla moto tirando leggermente sulla cinghia prevista a questo effetto.

Es ¡ PREGUNTE, CLICK ¡

Bagster comercializa su sistema de fijación para bolsas de cubre deposito BAGLOCKER; este sistema se conecta directamente al depósito.
Por lo tanto usted puede adaptar directamente su bolsa BAGLOCKER.

SISTEMA PATENTADO
La parte metálica A se monta en el depósito. La bolsa se puede entonces fijarse empujando ligeramente con la correa que se muestra arriba.

SYSTÈME BREVETÉ / PATENTED

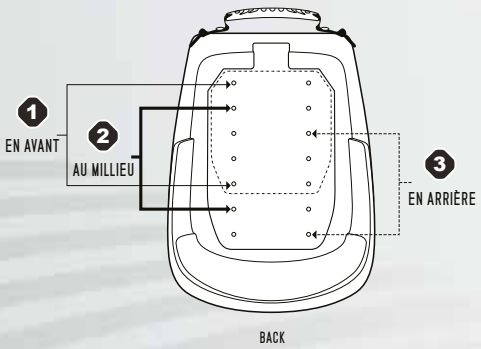

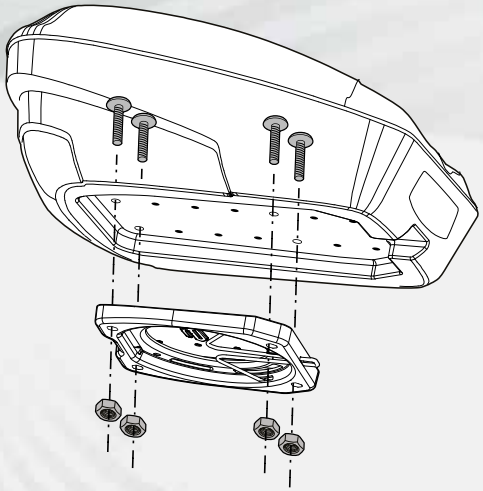

Fr FIXATION MULTI-POSITIONS SUR LA SACOCHE

1/ Le dessous de la sacoche dispose de pré-positionnements à percer.
2 / Choisir si cette bagagerie doit se monter en avant/ au milieu ou en arrière du bouchon de réservoir. Attention le positionnement trop en avant peut modifier l'angle maxi de braquage.
3 / Percer les trous suivant l'emplacement choisi.

En MULTI-POSITIONS FASTENING OF THE BAG

1 / The underside of the bag has pre-positioning holes to drill.
2 / Choose whether the Luggage should be mounted forward /middle or rear of the tank cap. Warning: positioning too far forward the lugage can change the steering-bar maximum angle
3 / Drill the holes along the chosen position

D MEHR-POSITIONEN DES PLUG AUF DEN TANK

1 / Die Unterseite der Tasche hat Vorpositionierung zu bohren.
2 / Gepäck position wählen, ob dies nach vorne montiert werden / mittleren oder hinteren Teil des Tankdeckels. Warnung: Positionierung zu weit nach vorne können den max Winkel des Lenker ändern.
3 / Bohren Sie die Löcher entlang der gewählten Gepäck position

It fi ssa ggio MU LTIPOSIZIONE sulla borsa

1 / Debajo de la bolsa, hay varios puntos marcados perforar el que quede mejor posicionado para que la bolsa quede centrada sobre el mismo
2 / Escoger la meyor posición para la bolsa para conducir con ella (montaje delante, en medio de ó detrás del tapón de depósito de combustible) Atención el posicionamiento demasiado delante puede que la bolsa toque con el manillar
3 / Traladrar los aguyeros según la posición escogida

Es ¡ PREGUNTE, CLICK ¡

1 / Debajo de la bolsa, hay varios puntos marcados perforar el que quede mejor posicionado para que la bolsa quede centrada sobre el mismo
2 / Escoger la meyor posición para la bolsa para conducir con ella (montaje delante, en medio de ó detrás del tapón de depósito de combustible) Atención el posicionamiento demasiado delante puede que la bolsa toque con el manillar
3 / Traladrar los aguyeros según la posición escogida

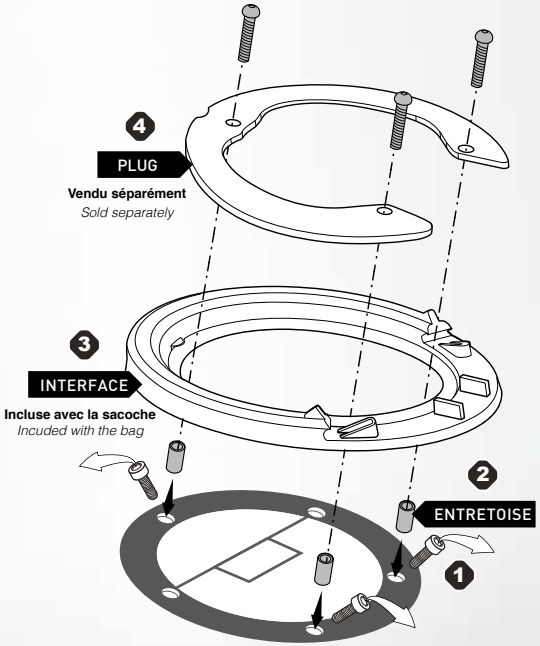

Fr FIXATION DU PLUG SUR VOTRE RÉSERVOIR

1 / Enlever sur le bouchon les vis d'origines.
2 / Mettre les entretoises dans les logements de vis.
3 / Mettre le plug métallique 4 dans l'interface 3 (attention à l'orientation du plug).
4 / Positionner l'interface et son plug sur votre réservoir et serrer l'ensemble avec les vis du kit Bagster.

En PLUG FASTENING ON THE TANK

1 / Remove originals screw from the fuel filler cap following the same number of screws present in the bag.
2 / Put the spacers into the screw housing.
3 / Put the metal plug 4 in the bag interface 3. Pay attention to the orientation of the plug).
4 / Set the Bag interface and metallic plug on your tank tighten all using the Bagster screws kit.

D BEFESTIGUNG DES PLUG AUF DEN TANK

1 / Die originale schrauben von den Tankdeckel Entfernen folgenden die gleiche Anzahl von der Bagster kit vorliegenden Schrauben.
2 / Stecken Sie die Abstandhalter in das Schrauben gehäuse.
3 / Stecken Sie den Metall Plug 4 in der Gepäck interface 3 (Aufmerksamkeit auf die Ausrichtung des Plug/ Interface)
4 /Stellen Sie die Gepäck Interface 3 mit den Metall Plug 4 auf den Tank Fest-schrauben.

It FISSAGGIO DEL PLUG SUL VOSTRO SERBATOIO

1 / Togliere le viti di origini del tappo di serbatoio seguendo lo stesso numero di vite presenta nel sacchetto Bagster
2 / Mettere i distanziale alposto delle vite.
3 / Mettere il plug metallico 4 nell'interfaccia 3 (attenzione all'orientamento del plug)
4 / Posizionare l'interfaccia ed il suo plug sul vostro serbatoio e stringere l'insieme con le viti del kit Bagster.

Es FIJACIÓN DEL PLUG SOBRE EL DEPÓSITO

1 / Sacar los tornillos originales del tapón del depósito de combustible según el mismo numero de tornillos de la bolsita BAGSTER
2 / Poner los torantes en los aguyeros de los tornillos.
3 / Poner el plug metálico 4 en el interfaz equipaje 3 (Atención al orientación del plug)
4 / Colocar el interfaz y su plug sobre el depósito y sujetarlo con los tornillos del kit Bagster

RETROUVEZ LA LISTE DE TOUS NOS MODÈLES SUR / FIND THE COMPLETE LIST OF ALL THE MODELS ON : **WWW.BAGSTER.COM**

• SACOCHES COMPATIBLES BAGLOCKER / COMPATIBLE TANK BAGS FOR BAGLOCKER

A

BAGLOCKER 6L
• *#XSR040*
89,99 €TTC

B

BAGLOCKER 12L
• *#XSR050*
109,99 €TTC

C

NAVIX 6L
• *#XSR170*
99,99 €TTC

D

NAVIX 15L
• *#XSR180*
119,99 €TTC

E

CLIPPER BAGLOCKER
• *#XSR230*
139,99 €TTC

F

ADVENTUR BAGLOCKER
• *#XSR240*
149,99 €TTC

G

D-LINE POWER
• *#XSR200*
69,99 €TTC

H

NEW

RAC'R BAGLOCKER
• *#XSR280*
89,99 €TTC

• LISTE DE PLUGS BAGLOCKER / PLUGS LIST FOR BAGLOCKER

MARQUES / BRANDS	MODÈLES / MODELS	ANNÉES / YEARS	REF PLUGS	SACOCHES COMPATIBLES / COMPATIBLE BAGS
BMW	K 1200 S	2008-2012	XAC150	A/B/C/D/E/F/G/H
	K 1300 S	2009-2015		A/B/C/D/E/F/G/H
	K1300 R	2009-2013		A/B/C/D/E/F/G/H
	R 1200 R	2015-2017		A/B/C/D/E/F/G/H
	R 1200 GS	2013-2016		A/B/C/D/E/F/G/H
	R 1200 RT	2014-2018		A/B/C/D/E/F/G/H
	R 1200 RS	2015-2018		A/B/C/D/E/F/G/H
	S 10000 XR	2015-2019		A/B/C/D/E/F/G/H
	R 1200 GS ADV	2014-2018	XAC300	A/C/G
DUCATI	Multistrada S	2010-2017	XAC150	A/C/G
	Monster 821/1200	2014-2018	XAC370	A/B/C/D/E/F/G/H
HONDA	CB1000R	2008-2017	XAC290	A/B/C/D/E/F/G/H
	CBF1000 /1000F	2010-2014		A/C/G
	VFR1200 F	2010-2017		A/B/C/D/E/F/G/H
	VFR800	2002-2013	XAC060	A/B/C/D/E/F/G/H
	Hornet	2007-2013		A/C/G
	CROSSTOURER	2012-2013		A/C/G
	CBF600	2008-2016		A/C/G
	DEAUVILLE 700	2006-2016	XAC320	A/C/G
Kawasaki	VERSYS 1000	2012-2016	XAC070	A/B/C/D/E/F/G/H
	Z800	2013-2017		A/B/C/D/E/F/G/H
	Z750	2007-2012		A/B/C/D/E/F/G/H
	Z1000	2007-2009		A/B/C/D/E/F/G/H
	Z1000SX	2011-2018		A/B/C/D/E/F/G/H
	ER6 F/ N	2006-2016		A/B/C/D/E/F/G/H
	ZX10-R	2011-2019		A/B/C/D/E/F/G/H
	ZX 6 R	2013-2019		A/B/C/D/E/F/G/H
	VULCAN S	2015-2018		A/C/G
	ZZR1400	2006-2018		A/B/C/D/E/F/G/H
	VERSYS 650	2007-2015		A/C/G
	Z1000	2010-2013	XAC270	A/C/G
KTM	1290 SUPER DUKE GT	2017	XAC150	A/B/C/D/E/F/G/H
	1290 SUPER DUKE R	2017		A/B/C/D/E/F/G/H
SUZUKI	GSR 750	2011-2015	XAC040	A/B/C/D/E/F/G/H
	DL 650 V STROM	2012-2019		A/C/G
	GSX 1250 FA	2010-2016		A/B/C/D/E/F/G/H
	GSX R 1000	2009-2019		A/B/C/D/E/F/G/H
	GSXR 1300 HAYA	2008-2016		A/B/C/D/E/F/G/H
	GSX S 1000	2015-2019	XAC250	A/B/C/D/E/F/G/H
	GSX S 1000F	2015-2019		A/B/C/D/E/F/G/H
	SV 650	2016-2019	XAC340	A/C/G
YAMAHA	FJR 1300	2001-2018	XAC240	A/C/G
	XJ6	2009-2015	XAC200	A/B/C/D/E/F/G/H
	MT03	2016-2017		A/C/G
	MT09	2014-2019		A/C/G
	SUPER TENERE	2010-2018	XAC350	A/C/G

RAC'R BAGLOCKER

#XSR280 | 89,99 €TTC

8 L | 18 L 34 25 | 950 Gr.

PLUG NOT INCLUDED (cf P50)

BAGLOCKER SYSTEM

NEW

10 P68

Fr La gamme RAC'R LINE propose une bagagerie racée, aux lignes aérodynamiques, composée de renforts et de coques thermoformées. La RAC'R BAGLOCKER est une sacoche de réservoir petit format. Elle se fixe avec le système BAGLOCKER et vous permet de transporter l'essentiel.

1 Fixation Baglocker
2 Poche pour smartphone
3 Poche intérieure en mesh
4 Poignée de transport anatomique
5 Zips étanches
6 Housse de pluie avec fenêtre transparente
7 Fenêtre transparente tactile
8 Sangle épaule amovible
9 Passe-câble
10 Rangement bloc-disque (en option)
11 Eléments rétro-réfléchissants

En The RAC'R LINE range proposes streamlined luggage pieces, with an aerodynamic flair, composed of thermoformed reinforcements and hard shells. RAC'R BAGLOCKER is a small-sized tank bag; it is fastened with the BAGLOCKER system and is ideal for carrying all the basics.

1 Baglocker fastening
2 Pocket for a smartphone
3 Interior mesh pocket
4 Grip transport handle
5 Impermeable zippers
6 Rain cover with transparent window
7 Tactile transparent window
8 Removable shoulder strap
9 Cable grommets
10 Disc pack storage (as an option)
11 Retro-reflective elements

D Die Serie RAC'R LINE bietet ein sportliches Gepäck mit aerodynamischen Linien, bestehend aus Verstärkungen und thermogeformten Schalen. Der RAC'R BAGLOCKER ist ein kleiner Tankrucksack, der sich mit dem BAGLOCKER-System verbinden lässt und ermöglicht es Ihnen, das Nötigste mitzunehmen.

1 Baglocker Befestigung
2 Tasche für Smartphone
3 Innentasche aus Mesh
4 Anatomischer Tragegriff
5 Wasserdichte Reißverschlüsse
6 Regenschutzhaube mit Sichtfenster
7 Transparentes Touch-Fenster
8 Abnehmbare Schulterriemen
9 Kabeltüllen
10 Bremsscheibenschloss-Tasche
11 Retroreflektierende Elemente

It La gamma RAC'R LINE propone borse contemporanee, dalle linee aerodinamiche, con rinforzi termoformati e gusci rigidi. La RAC'R BAGLOCKER è una piccola borsa da serbatoio. Si fissa con il sistema BAGLOCKER e permette di trasportare il necessario.

1 Aggancio Baglocker
2 Tasca per smartphone
3 Tasca interna in rete
4 Maniglia anatomica
5 Zip impermeabili
6 Copertura anti pioggia con finestra trasparente
7 Finestra trasparente touch
8 Cinghia spalle amovibile
9 Passaggio cavo
10 Scomparto blocca disco (opzionale)
11 Dettagli retro-riflettenti

Es La gama RAC'R LINE ofrece bolsas de alta calidad, con una línea aerodinámica, compuesta de refuerzos y de casco termoformado. La RAC'R BAGLOCKER es una bolsa de depósito en pequeño formato. Se fija con el sistema BAGLOCKER y le permite de trasnportar lo esencial.

1 Fijación Baglocker
2 Bolsillo para smartphone
3 Bolsillo Interior en mesh
4 Asa de transporte anatómica
5 Cremalleras imperméables
6 Funda para la lluvia con ventana transparente
7 Ventana transparente táctil
8 Correa para porte hombro amovible
9 Pasa-cable
10 Organizador de candado antirrobo (en option)
11 Elementos retro-reflectivos

RAC'R LINE

• RAC'R
More info > P16

• RAC'R TABS
More info > P34

• RAC'R BAGLOCKER
More info > P51

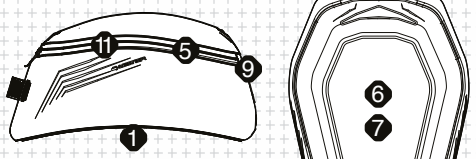

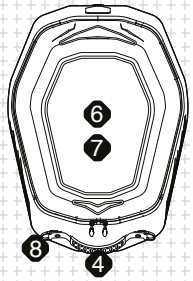

NAVIX 15L

#XSR180 | 119,99 €TTC

BAGLOCKER SYSTEM

PLUG NOT INCLUDED

(cf P50)

Fr Les sacoches de réservoir NAVIX reprennent toutes les fonctionnalités des MATRIX. La seule différence réside dans leur système de fixation sur réservoir, puisque ces dernières sont avec le système BAGLOCKER BAGSTER.

- Fixation Baglocker
- Soufflet d'extension
- Poche pour smartphone
- Poches extérieures latérales
- Poignée de transport
- Fenêtre transparente tactile
- Housse de pluie avec fenêtre transparente
- Sangle épaule amovible

En The NAVIX tank bags keep all the functionalities of the MATRIX. The only difference is in the way that they are fixed to the tank, as these new ones are fixed using the BAGSTER BAGLOCKER system.

- Baglocker fastening
- Extension gusset
- Pocket for a smartphone
- Exterior side pockets
- Transport handle
- Tactile transparent window
- Rain cover with transparent window
- Removable shoulder strap

D Der NAVIX Tankrucksack bietet alle bewährten Funktionen des Modells MATRIX. Der Unterschied besteht in der Art der Befestigung am Tank mit dem BAGSTER BAGLOCKER System befestigt werden.

- Baglocker Befestigung
- Erweiterungszwickel
- Tasche für Smartphone
- Seitliche Außentaschen
- Tragegriff
- Transparentes Touch-Fenster
- Regenschutzhaube mit Sichtfenster
- Abnehmbare Schulterriemen

It Le borse da serbatoio NAVIX mantengono tutte le funzionalità delle MATRIX. L'unica differenza è il fissaggio al serbatoio: oggi con il sistema BAGSTER BAGLOCKER.

- Aggancio Baglocker
- Soffietto di estensione
- Tasca per smartphone
- Tasche sul lato esterno
- Maniglia
- Finestra trasparente touch
- Copertura anti pioggia con finestra trasparente
- Cinghia spalle amovibile

Es Las bolsas para depósito NAVIX retoman todas las funcionalidades de las bolsas MATRIX. La única diferencia radica en su sistema de fijación sobre depósito, ya que esta última viene con el sistema BAGLOCKER BAGSTER.

- Fijación Baglocker
- Fuelle extensible
- Bolsillo para smartphone
- Bolsillos Exteriores laterales
- Asa de transporte
- Ventana transparente táctil
- Funda para la lluvia con ventana transparente
- Correa para porte hombro amovible

NAVIX 6L

#XSR170 | 99,99 €TTC

BAGLOCKER SYSTEM

PLUG NOT INCLUDED

(cf P50)

SKWAL LINE

• AVENGER
More info > P18

• MATRIX 6 / 15L
More info > P41

• TRANSFORMER
More info > P83

• NAVIX 6 / 15L
More info > P52

D-LINE POWER

#XSR200 | ***69,99 €TTC***

7 L | 14 27 21 | 750 Gr.

PLUG NOT INCLUDED (cf P50)

BAGLOCKER SYSTEM

Fr **La gamme DAILY LINE propose des produits simples et fonctionnels pour vos trajets quotidiens. La D-LINE POWER, petite sacoche de réservoir compacte et design, se fixe sur votre réservoir avec le système BAGLOCKER pour un usage facile au quotidien.**

1 Fixation Baglocker
2 Poche pour smartphone
3 Poignée de transport
4 Fenêtre transparente tactile
5 Housse de pluie avec fenêtre transparente
6 Sangle épaule amovible
7 Rangement bloc-disque (en option)

En **The DAILY LINE range proposes simple and functional products for your daily trips. The D-LINE POWER, a small compact and stylish tank bag, attaches onto your container via the BAGLOCKER system for ease of use on a daily basis.**

1 Baglocker fastening
2 Pocket for a smartphone
3 Transport handle
4 Tactile transparent window
5 Rain cover with transparent window
6 Removable shoulder strap
7 Disc pack storage (as an option)

D **Das DAILY LINE-Sortiment bietet einfache und funktionale Produkte für Ihre täglichen Reisen. Der D-LINE POWER, ein kleiner, kompakter und stylischer Tankrucksack, kann mit dem BAGLOCKER-System an Ihrem Tank befestigt werden.**

1 Baglocker Befestigung
2 Tasche für Smartphone
3 Tragegriff
4 Transparentes Touch-Fenster
5 Regenschutzhaube mit Sichtfenster
6 Abnehmbare Schulterriemen
7

It **La gamma DAILY LINE comprende prodotti semplici e funzionali per l'uso quotidiano. La D-LINE POWER, piccola borsa da serbatoio pratica e compatta, si fissa al serbatoio con il sistema BAGLOCKER per un facile utilizzo quotidiano.**

- Aggancio Baglocker
- Tasca per smartphone
- Maniglia
- Finestra trasparente touch
- Copertura anti pioggia con finestra trasparente
- Cinghia spalle amovibile
- Scomparto blocca disco (opzionale)

Es **La gama DAILY LINE ofrece productos simples y funcionales para sus trayectos cotidianos. La D-LINE POWER, pequeña bolsa de depósito compacta y con diseño. Se fija sobre el depósito con el sistema BAGLOCKER para un uso fácil y cotidiano.**

1 Fijación Baglocker
2 Bolsillo para smartphone
3 Asa de transporte
4 Ventana transparente táctil
5 Funda para la lluvia con ventana transparente
6 Correa para porte hombro amovible
7 Organizador de candado antirrobo (en option)

DAILY LINE

• D-LINE LEG BAG *More info > P26*
• D-LINE GRIP *More info > P27*
• D-LINE POWER *More info > P53*
• D-LINE IMPACT *More info > P58 / 64*

• D-LINE NITRO *More info > P67*
• D-LINE VIBER *More info > P66*
• D-LINE LOCKER *More info > P80*

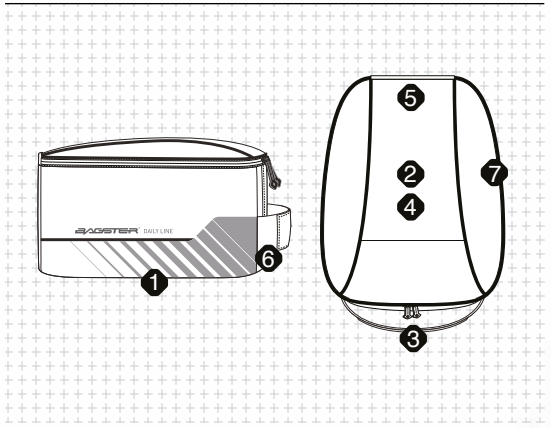

ADVENTUR BAGLOCKER

DISCOVERY DIVISION

#XSR240 | 149,99 €TTC

20 L +5 L | 30 38 29 | 1,45 Kg

PLUG NOT INCLUDED (cf P50)

BAGLOCKER SYSTEM

TANK LUGGAGE

Fr La gamme TRAVEL LINE regoupe des sacs et des sacoches dont les volumes sont adaptés aux voyages. Les matières ont été choisies pour leur résistance et leur technicité. La sacoche ADVENTUR, dédiée spécifiquement aux réservoir courbés, se fixe avec le système TABS (TRADITIONNELS ou MAGNÉTIQUES non inclus) ou en BAGLOCKER.

1 Fixation Baglocker
2 Soufflet d'extension
3 Poche pour tablette
4 Poches extérieures latérales
5 Poche intérieure en mesh
6 Sangles élastiques de maintien
7 Poignée de transport
8 Fenêtre transparente tactile
9 Housse de pluie avec fenêtre transparente
10 Sangle épaule amovible
11 Passe-câble
12 Rangement bloc-disque (en option)
13 Eléments rétro-réfléchissants

En The TRAVEL LINE range combines bags and saddlebags featuring volumes adapted to travel excursions. The materials have been specially chosen for their strength and technical characteristics. The ADVENTUR saddlebag, specially dedicated to curved tanks, is attached with the TABS system (either conventional or magnetic, not included) or else using BAGLOCKER.

1 Baglocker fastening
2 Extension gusset
3 Pocket for a tablet
4 Exterior side pockets
5 Interior mesh pocket
6 Elastic retention straps
7 Transport handle
8 Tactile transparent window
9 Rain cover with transparent window
10 Removable shoulder strap
11 Cable grommets
12 Disc pack storage (as an option)
13 Retro-reflective elements

D Das TRAVEL LINE-Sortiment umfasst Taschen, deren Volumen sich für die Reise eignet. Die Materialien wurden aufgrund ihrer Festigkeit und technischen Eigenschaften ausgewählt. Die ADVENTUR-Tasche, die speziell für gebogene Tanks bestimmt ist, wird mit dem TABS-System (TRADITIONAL oder MAGNETIC nicht im Lieferumfang enthalten) oder BAGLOCKER befestigt.

1 Baglocker Befestigung
2 Erweiterungszwickel
3 Tasche für Tablet
4 Seitliche Außentaschen
5 Innentasche aus Mesh Elastische
6 Haltegurte
7 Tragegriff
8 Transparentes Touch-Fenster
9 Regenschutzhaube mit Sichtfenster
10 Abnehmbare Schulterriemen
11 Kabeltüllen
12 Bremsscheibenschloss-Tasche
13 Retroreflektierende Elemente

It La gamma TRAVEL LINE comprende delle borse e degli zaini molto capienti adatti per i lunghi viaggi. I materiali utilizzati sono stati appositamente scelti per la loro resistenza e le loro caratteristiche tecniche. La borsa ADVENTUR, dedicata specificamente ai serbatoi arrotondati, si fissa con il sistema TABS (TRADIZIONALE o MAGNETICO non incluso) oppure con BAGLOCKER.

1 Aggancio Baglocker
2 Soffietto di estensione
3 Tasca per tablet
4 Tasche sul lato esterno
5 Tasca interna in rete
6 Cinghie elastiche di ancoraggio
7 Maniglia
8 Finestra trasparente touch
9 Copertura anti pioggia con finestra trasparente
10 Cinghia spalle amovibile
11 Passaggio cavo
12 Scomparto blocca disco (opzionale)
13 Dettagli retro-riflettenti

Es La gama TRAVEL LINE reagrupa mochilas y bolsas con volúmenes adaptados a los viajes. Los materiales fueron escogidos por su resistencia y tecnicidad. La bolsa ADVENTUR, diseñada específicamente para los depósitos curvados, se fija con el sistema TAB (TRADICIONAL o MAGNETICO no incluidos) o con el sistema BAGLOCKER.

1 Fijación Baglocker
2 Fuelle extensible
3 Bolsillo para tableta
4 Bolsillos Exteriores laterales
5 Bolsillo Interior en mesh
6 Correas elásticas de sujetación
7 Asa de transporte
8 Ventana transparente táctil
9 Funda para la lluvia con ventana transparente
10 Correa para porte hombro amovible
11 Pasa-cable
12 Organizador de candado antirrobo (en option)
13 Elementos retro-reflectivos

trAvel LINE

• CLIPPER
TABS > P35
BAGLOCKER > P55

• ADVENTUR
TABS > P36
BAGLOCKER > P54

• TOURER
More info > P72

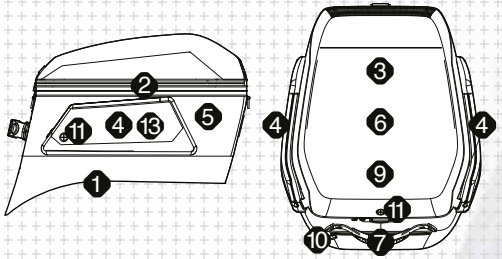

CLIPPER

 # XSR230 | *139,99 €TTC*

20 L / +5 L | 27 / 38 / 29 | 1,45 Kg

PLUG NOT INCLUDED

(cf P50)

BAGLOCKER SYSTEM

Fr La gamme TRAVEL LINE regoupe des sacs et des sacoches dont les volumes sont adaptés aux voyages. Les matières ont été choisies pour leur résistance et leur technicité. La sacoche CLIPPER BAGLOCKER se fixe avec le système BAGLOCKER sur votre réservoir.

1 Fixation Baglocker
2 Soufflet d'extension
3 Poche pour tablette
4 Multiples poches intérieures
5 Sangles élastiques de maintien
6 Poignée de transport anatomique
7 Housse de pluie avec fenêtre transparente
8 Fenêtre transparente tactile
9 Sangle épaule amovible
10 Passe-câble
11 Rangement bloc-disque (en option)
12 Eléments rétro-réfléchissants

En The TRAVEL LINE range combines bags and saddlebags featuring volumes adapted to travel excursions. The materials have been specially chosen for their strength and technical characteristics. The CLIPPER BAGLOCKER saddlebag fastens onto your tank using the BAGLOCKER system.

1 Baglocker fastening
2 Extension gusset
3 Pocket for a tablet
4 Multiple interior pockets
5 Elastic retention straps
6 Grip transport handle
7 Rain cover with transparent window
8 Tactile transparent window
9 Removable shoulder strap
10 Cable grommets
11 Disc pack storage (as an option)
12 Retro-reflective elements

D Das TRAVEL LINE-Sortiment umfasst Taschen, deren Volumen sich für die Reise eignet. Die Materialien wurden aufgrund ihrer Festigkeit und technischen Eigenschaften ausgewählt. Die CLIPPER BAGLOCKER-Tasche wird mit dem BAGLOCKER-System an Ihrem Tank befestigt.

1 Baglocker Befestigung
2 Erweiterungszwickel
3 Tasche für Tablet
4 Mehrere Innentaschen
5 Elastische Haltegurte
6 Anatomischer Tragegriff
7 Regenschutzhaube mit Sichtfenster
8 Transparentes Touch-Fenster
9 Abnehmbare Schulterriemen
10 Kabeltüllen
11 Bremsscheibenschloss-Tasche
12 Retroreflektierende Elemente

It La gamma TRAVEL LINE comprende delle borse e degli zaini molto capienti adatti per i lunghi viaggi. I materiali utilizzati sono stati appositamente scelti per la loro resistenza e le loro caratteristiche tecniche. La borsa CLIPPER BAGLOCKER si fissa con il sistema BAGLOCKER al serbatoio.

1 Aggancio Baglocker
2 Soffietto di estensione
3 Tasca per tablet
4 Tasche interne multiple
5 Cinghie elastiche di ancoraggio
6 Maniglia anatomica
7 Copertura anti pioggia con finestra trasparente
8 Finestra trasparente touch
9 Cinghia spalle amovibile
10 Passaggio cavo
11 Scomparto blocca disco (opzionale)
12 Dettagli retro-riflettenti

Es La gama TRAVEL LINE reagrupa mochilas y bolsas con volúmenes adaptados a los viajes. Los materiales fueron escogidos por su resistencia y tecnicidad. La bolsa CLIPPER BAGLOCKER se fija con el sistema BAGLOCKER sobre su depósito.

1 Fijación Baglocker
2 Fuelle extensible
3 Bolsillo para tableta
4 Multiples Bolsillos interiores
5 Correas elásticas de sujetación
6 Asa de transporte anatómica
7 Funda para la lluvia con ventana transparente
8 Ventana transparente táctil
9 Correa para porte hombro amovible
10 Pasa-cable
11 Organizador de candado antirrobo (en option)
12 Elementos retro-reflectivos

travel LINE

• CLIPPER
TABS > *P35*
BAGLOCKER > *P55*

• ADVENTUR
TABS > *P36*
BAGLOCKER > *P54*

• TOURER
More info > P72

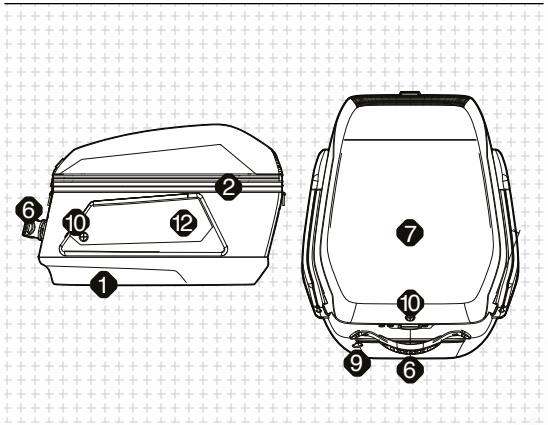

DISCOVERY DIVISION

BAGLOCKER 12L

12 L · 16 41 30 · 800 Gr.

#XSR050 | 109,99 €TTC

BAGLOCKER SYSTEM

PLUG NOT INCLUDED

(cf P50)

DISCOVERY DIVISION

BAGLOCKER 6L

6 L · 16 32 25 · 700 Gr.

#XSR040 | 89,99 €TTC

BAGLOCKER SYSTEM

PLUG NOT INCLUDED

(cf P50)

Fr Les sacoches BAGLOCKER sont fabriquées en mousse EVA thermoformée, avec un design dynamique et fonctionnel. La poche sur le dessus permet d'accueillir un smartphone.

- Fixation Baglocker
- Poche pour smartphone
- Poignée de transport
- Zips imperméables
- Fenêtre transparente tactile
- Sangle épaule amovible

En The BAGLOCKER tank bags are made with a thermoformed EVA foam, according to a dynamic and functional design. The top pocket can accommodate a smartphone.

- Baglocker fastening
- Pocket for a smartphone
- Transport handle
- Impermeable zippers
- Tactile transparent window
- Removable shoulder strap

D Die BAGLOCKER Satteltaschen sind aus thermogeformtem EVA-Schaum hergestellt und verfügen über ein dynamisches und funktionales Design. In der oberen Tasche kann ein Smartphone untergebracht werden.

- Baglocker Befestigung
- Tasche für Smartphone
- Tragegriff
- Wasserdichte Reißverschlüsse
- Transparentes Touch-Fenster
- Abnehmbare Schulterriemen

It Le borse BAGLOCKER sono fatte in EVA termoformata, dal design dinamico e funzionale. La tasca sul retro è utile per lo smartphone.

- Aggancio Baglocker
- Tasca per smartphone
- Maniglia
- Zip impermeabili
- Finestra trasparente touch
- Cinghia spalle amovibile

Es Las bolsas BAGLOCKER son fabricadas en espuma EVA termoformada, con un diseño dinámico y funcional. El bolsillo ubicado encima de ella, permite colocar un smartphone.

- Fijación Baglocker
- Bolsillo para smartphone
- Asa de transporte
- Cremalleras imperméables
- Ventana transparente táctil
- Correa para porte hombro amovible

D-LINE IMPACT TRADI

PULSE DIVISION

#XSR300 | 75 €TTC

22 L | 21 38 30 | 850 Gr. | 4 | FIXATION INCLUDED | TRADITIONAL TAB

NEW

Fr **La gamme DAILY LINE propose des produits simples et fonctionnels pour vos trajets quotidiens. Évolution de la sacoche IMPACT : cette nouvelle version reprend les fonctions de la précédente avec un nouveau design redimensionné pour s'adapter aux motos actuelles. Elle se fixe grâce au système TRADITIONNEL intégré.**

1 Fixation Traditionnelle sur protège-réservoir ou Easy
2 Soufflet d'extension
3 Vide poche
4 Poche intérieure en mesh
5 Capacité pour mettre un casque
6 Poignée de transport
7 Housse de pluie avec fenêtre transparente
8 Fenêtre transparente tactile
9 Bretelles sac à dos amovibles
10 Rangement bloc-disque (en option)
11 Eléments rétro-réfléchissants

En **The DAILY LINE range proposes simple and functional products for your daily trips. Update to the IMPACT saddlebag: This new version replicates the functions of the previous model with a new design revamped to adapt to more current motorcycle configurations. It fastens easily thanks to the integrated conventional system.**

1 Conventional fastening on tank cover or Easy
2 Extension gusset
3 Glove compartment
4 Interior mesh pocket
5 Helmet storage space
6 Transport handle
7 Rain cover with transparent window
8 Tactile transparent window
9 Removable backpack straps
10 Disc pack storage (as an option)
11 Retro-reflective elements

D **Das DAILY LINE-Sortiment bietet einfache und funktionale Produkte für Ihre täglichen Reisen. Weiterentwicklung der IMPACT-Tasche: Diese neue Version übernimmt die Funktionen der vorherigen mit einem neuen, reduzierten Design, um sich an aktuelle Motorräder anzupassen. Es wird mit dem integrierten TRADITIONNEL-Systems befestigt.**

1 Traditionelle Befestigung am Tankschutz oder Easy
2 Erweiterungszwickel
3 Handschuhfach
4 Innentasche aus Mesh
5 Platz für Helm
6 Tragegriff
7 Regenschutzhaube mit Sichtfenster
8 Transparentes Touch-Fenster
9 Abnehmbare Rucksackgurte
10 Bremsscheibenschloss-Tasche
11 Retroreflektierende Elemente

It **La gamma DAILY LINE comprende prodotti semplici e funzionali per l'uso quotidiano. Evoluzione della borsa IMPACT: questa nuova versione riprende le funzioni della precedente ma con un nuovo design per adattarsi alle moto attuali. Si fissa grazie al sistema di aggancio TRADIZIONALE integrato.**

1 Aggancio tradizionale su proteggi serbatoio o Easy
2 Soffietto di estensione
3 Tasca per guanti
4 Tasca interna in rete
5 Dimensione spazio adatta a un casco
6 Maniglia
7 Copertura anti pioggia con finestra trasparente
8 Finestra trasparente touch
9 Spallacci dello zaino amovibili
10 Scomparto blocca disco (opzionale)
11 Dettagli retro-riflettenti

Es **La gama DAILY LINE ofrece productos simples y funcionales para sus trayectos cotidianos. Evolución de la bolsa IMPACT : Esta nueva versión reprende las funciones de la precedente con un nuevo diseño dimensionado para adaptarse a las motos actuales. Se fija gracias al sistema TRADICIONAL integrado.**

1 Fijación Tradicional sobre cubre depósitos o sistema Easy
2 Fuelle extensible
3 Pequeño bolsillo para monedas, cartas, etc
4 Bolsillo Interior en mesh
5 Capacidad para colocar un casco
6 Asa de transporte
7 Funda para la lluvia con ventana transparente
8 Ventana transparente táctil
9 Bandoleras de mochila amovibles
10 Organizador de candado antirrobo(en option)
11 Elementos retro-reflectivos

DAILY LINE

• D-LINE LEG BAG *More info > P26*
• D-LINE GRIP *More info > P27*
• D-LINE POWER *More info > P53*
• D-LINE IMPACT *More info > P58 / 64*

• D-LINE NITRO *More info > P67*
• D-LINE VIBER *More info > P66*
• D-LINE LOCKER *More info > P80*

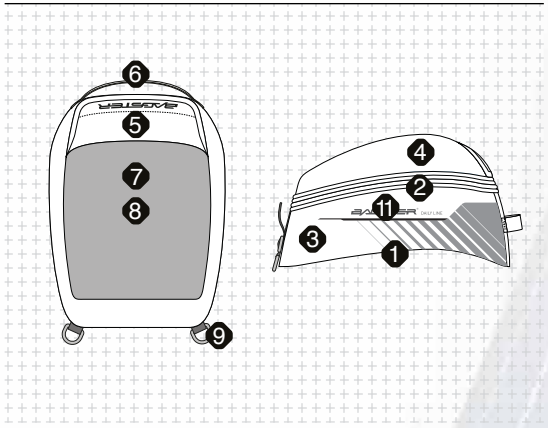

EVO
EVO
BAGSTER
GS
GS

EVOSIGN

RACING DIVISION

#4898C1 | 109,99 €TTC

TRADITIONAL TAB

FIXATION INCLUDED

Fr La sacoche EVOSIGN mise sur une sobriété optimale, un confort renforcé grâce aux 2 bretelles de sac à dos et la sécurité avec des inserts rétro-réfléchissants.

- Fixation Traditionnelle sur protège-réservoir ou Easy
- Soufflet d'extension
- Multiples poches intérieures
- Sangles élastiques de maintien
- Poignée de transport
- Bretelles ergonomiques
- Fenêtre transparente tactile
- Housse de pluie avec fenêtre transparente

En The EVOSIGN tank bag focuses on an optimal simplicity, improved comfort thanks to the two shoulder straps and security with its auto reflective inserts.

- Conventional fastening on tank cover or Easy
- Extension gusset
- Multiple interior pockets
- Elastic retention straps
- Transport handle
- Ergonomic slings
- Tactile transparent window
- Rain cover with transparent window

D Der EVOSIGN besticht durch seine Nüchternheit, einem erhöhtem Komfort dank der beiden Trageriemen des Rucksackes und der Sicherheit durch reflektierender Streifen.

- Traditionelle Befestigung am Tankschutz oder Easy
- Erweiterungszwickel
- Mehrere Innentaschen
- Elastische Haltegurte
- Tragegriff
- Ergonomische Trageriemen
- Transparentes Touch-Fenster
- Regenschutzhaube mit Sichtfenster

It La borsa EVOSIGN ha una sobrietà ottimale, un confort rinforzato grazie alle 2 bretelle da zaino e sicurezza grazie agli inserti rétro riflettenti.

- Aggancio tradizionale su proteggi serbatoio o Easy
- Soffietto di estensione
- Tasche interne multiple
- Cinghie elastiche di ancoraggio
- Maniglia
- Spalline ergonomiche
- Finestra trasparente touch
- Copertura anti pioggia con finestra trasparente

Es La bolsa EVOSIGN apuesta por una sencillez óptima,por un bienestar reforzado gracias a los tirantes de lamochila y por la seguridad con insertos rétro reflectantes.

- Fijación Tradicional sobre cubre depósitos o sistema Easy
- Fuelle extensible
- Multiples Bolsillos interiores
- Correas elásticas de sujetación
- Asa de transporte
- Bandoleras ergonómicas
- Ventana transparente táctil
- Funda para la lluvia con ventana transparente

NEWSIGN

RACING DIVISION

#5819C1 | 99,99 €TTC

TRADITIONAL TAB

FIXATION INCLUDED

Fr La NEWSIGN mise sur une sobriété optimale et un confort renforcé grâce aux 2 bretelles de sac à dos.

- Fixation Traditionnelle sur protège-réservoir ou Easy
- Multiples poches intérieures
- Sangles élastiques de maintien
- Poignée de transport
- Bretelles ergonomiques
- Fenêtre transparente tactile
- Housse de pluie avec fenêtre transparente
- Porte casque

En The NEWSIGN focuses on an optimal simplicity and improved comfort thanks to the two back straps.

- Conventional fastening on tank cover or Easy
- Multiple interior pockets
- Elastic retention straps
- Transport handle
- Ergonomic slings
- Tactile transparent window
- Rain cover with transparent window
- Helmet holder

D Der NEWSIGN besticht durch seine Nüchtern heit und einem erhöhtem Komfort dank der beiden Trageriemen des Rucksackes.

- Traditionelle Befestigung am Tankschutz oder Easy
- Mehrere Innentaschen
- Elastische Haltegurte
- Tragegriff
- Ergonomische Trageriemen
- Transparentes Touch-Fenster
- Regenschutzhaube mit Sichtfenster
- Helmhalterung

It La NEWSIGN punta sulla sobrietà e sul confort, rafforzato grazie alle tracolle per l'uso a zaino.

- Aggancio tradizionale su proteggi serbatoio o Easy
- Tasche interne multiple
- Cinghie elastiche di ancoraggio
- Maniglia
- Spalline ergonomiche
- Finestra trasparente touch
- Copertura anti pioggia con finestra trasparente
- Porta casco

Es La NEWSIGN apuesta en una sobriedad óptima y un confort reforzado gracias a los dos tirantes de mochila.

- Fijación Tradicional sobre cubre depósitos o sistema Easy
- Multiples Bolsillos interiores
- Correas elásticas de sujetación
- Asa de transporte
- Bandoleras ergonómicas
- Ventana transparente táctil
- Funda para la lluvia con ventana transparente
- Porta casco

ROADER

#XSR219 | *99,99 €TTC*

FIXATION INCLUDED

TRADITIONAL TAB

● *#XSR210* ● *#XSR211* ● *#XSR217*

Fr ROADER : la sacoche pratique, compacte et modulable !

- Fixation Traditionnelle sur protège-réservoir ou Easy
- Soufflet d'extension
- Poche intérieure en mesh
- Sangles élastiques de maintien
- Vide poche
- Poignée de transport
- Bretelles ergonomiques
- Fenêtre transparente tactile
- Housse de pluie avec fenêtre transparente

D ROADER : eine praktische, kompakte und modulierbare Tasche !

- Traditionelle Befestigung am Tankschutz oder Easy
- Erweiterungszwickel
- Innentasche aus Mesh
- Elastische Haltegurte
- Handschuhfach
- Tragegriff
- Ergonomische Trageriemen
- Transparentes Touch-Fenster
- Regenschutzhaube mit Sichtfenster

En ROADER : a compact, practical and adjustable bag !

- Conventional fastening on tank cover or Easy
- Extension gusset
- Interior mesh pocket
- Elastic retention straps
- Glove compartment
- Transport handle
- Ergonomic slings
- Tactile transparent window
- Rain cover with transparent window

It ROADER : è pratico, compatto e flessibile.

- Aggancio tradizionale su proteggi serbatoio o Easy
- Soffietto di estensione
- Tasca interna in rete
- Cinghie elastiche di ancoraggio
- Tasca per guanti
- Maniglia
- Spalline ergonomiche
- Finestra trasparente touch
- Copertura anti pioggia con finestra trasparente

Es ROADER : ¡ la bolsa práctica, compacta y modulable !

- Fijación Tradicional sobre cubre depósitos o sistema Easy
- Fuelle extensible
- Bolsillo Interior en mesh
- Correas elásticas de sujetación
- Pequeño bolsillo para monedas, cartas, etc
- Asa de transporte
- Bandoleras ergonómicas
- Ventana transparente táctil
- Funda para la lluvia con ventana transparente

PUPPY

DISCOVERY DIVISION

30 L | 33 / 45 / 20 | 1,9 Kg

FIXATION INCLUDED

TRADITIONAL TAB

 # XSR130 *159,99 €TTC*

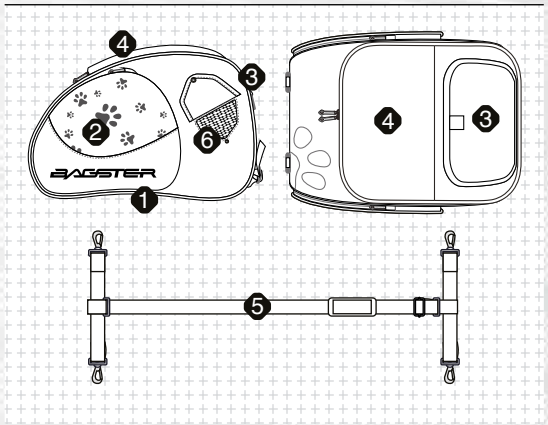

Fr La sacoche PUPPY reprend toutes les fonctionnalités qui ont fait le succès de la sacoche FRIENDY et continue d'améliorer le confort de l'animal lors de son transport sur 2 roues.

1 Fixation Traditionnelle sur protège-réservoir ou Easy Road
2 Poches extérieures latérales
3 Trappe d'ouverture par le dessus
4 Fenêtre transparente
5 Sangle épaule amovible
6 Trappes d'aération
7 Couverture de protection
8 Sangle de sécurité

En The PUPPY bag keeps all the functionalities which made the FRIENDY so successful and has improved your pet's comfort while he travels alongside you on 2 wheels.

1 Conventional fastening on tank cover or Easy Road
2 Exterior side pockets
3 Top-opening flap
4 Transparent window
5 Removable shoulder strap
6 Aeration flaps
7 Protective cover
8 Safety strap

D Die PUPPY Tasche behält alle Funktionen welche den Vorgänger FRIENDY so erfolgreich gemacht haben und verbesserte den Komfort für Ihr Haustieres während es mit Ihnen auf zwei Rädern reist.

1 Traditionelle Befestigung am Tankschutz oder Easy Road
2 Seitliche Außentaschen
3 Luke von oben öffnen
4 Sichtfenster
5 Abnehmbare Schulterriemen
6 Belüftungsklappen
7 Schutzdecke
8 Sicherheitsgurt

It PUPPY che mantiene tutte le funzionalità della FRIENDY ma aumentandone il comfort per il vostro animale domestico mentre viaggia insieme a voi su 2 ruote.

1 Aggancio tradizionale su proteggi serbatoio o Easy Road
2 Tasche sul lato esterno
3 Linguetta per apertura superiore
4 Finestra trasparente
5 Cinghia spalle amovibile
6 Linguetta d'areazione
7 Copertura protettiva
8 Cinghia di sicurezza

Es La bolsa PUPPY retoma todas las funcionalidades que hicieron el éxito de la bolsa FRIENDY y continua de mejorar el confort del animal durante su transporte sobre 2 ruedas.

1 Fijación Tradicional sobre cubre depósitos o sistema Easy Road
2 Bolsillos Exteriores laterales
3 Trampa de apertura por encima
4 Ventana transparente
5 Correa para porte hombro amovible
6 Trampas de aeración
7 Cobertura de protección
8 Correa de seguridad

STUNT

DISCOVERY DIVISION

#XSR259 | **109,99 €TTC**

FIXATION INCLUDED

TRADITIONAL TAB

● #XSR250 ● #XSR251 ● #XSR252

Fr Amélioration de notre sacoche de réservoir grand volume STUNT : plus légère et plus pratique.

- Fixation Traditionnelle sur protège-réservoir ou Easy
- Soufflet d'extension
- Poche intérieure en mesh
- Poches extérieures latérales
- Sangles élastiques de maintien
- Capacité pour mettre un casque
- Vide poche
- Poignée de transport
- Bretelles ergonomiques
- Fenêtre transparente tactile
- Housse de pluie avec fenêtre transparente
- Eléments rétro-réfléchissants

En And improvement on the best-selling, large capacity STUNT tank bag : lighter and more practical !

- Conventional fastening on tank cover or Easy
- Extension gusset
- Interior mesh pocket
- Exterior side pockets
- Elastic retention straps
- Helmet storage space
- Glove compartment
- Transport handle
- Ergonomic slings
- Tactile transparent window
- Rain cover with transparent window
- Retro-reflective elements

D Verbesserte Version unserer großssen STUNT-Tanktasche : noch leichter und praktischer !

- Traditionelle Befestigung am Tankschutz oder Easy
- Erweiterungszwickel
- Innentasche aus Mesh
- Seitliche Außentaschen
- Elastische Haltegurte
- Platz für Helm
- Handschuhfach
- Tragegriff
- Ergonomische Trageriemen
- Transparentes Touch-Fenster
- Regenschutzhaube mit Sichtfenster
- Retroreflektierende Elemente

It La versione migliorata del nostro copriserbatoio grand volume STUNT : ancora più leggero, ancora più pratico !

- Aggancio tradizionale su proteggi serbatoio o Easy
- Soffietto di estensione
- Tasca interna in rete
- Tasche sul lato esterno
- Cinghie elastiche di ancoraggio
- Dimensione spazio adatta a un casco
- Tasca per guanti
- Maniglia
- Spalline ergonomiche
- Finestra trasparente touch
- Copertura anti pioggia con finestra trasparente
- Dettagli retro-riflettenti

Es ¡ Nuevo diseño de nuestra bolsa de depósito gran volumen STUNT, má ligera y más práctica !

- Fijación Tradicional sobre cubre depósitos o sistema Easy
- Fuelle extensible
- Bolsillo Interior en mesh
- Bolsillos Exteriores laterales
- Correas elásticas de sujetación
- Capacidad para colocar un casco
- Pequeño bolsillo para monedas, cartas, etc
- Asa de transporte
- Bandoleras ergonómicas
- Ventana transparente táctil
- Funda para la lluvia con ventana transparente
- Elementos retro-reflectivos

D-LINE IMPACT MAGNETIC

PULSE DIVISION

#XSR330 | 79,99 €TTC

22 L | 21 38 30 | 850 Gr. | 4 | FIXATION INCLUDED | MAGNETIC TAB

NEW

Fr La gamme DAILY LINE propose des produits simples et fonctionnels pour vos trajets quotidiens. Nouveau : BAGSTER propose la sacoche IMPACT en version magnétique avec des pattes aimantées qui s'adapteront à toutes les formes de réservoirs.

1 Fixation Magnétique (4 aimants)
2 Soufflet d'extension
3 Poche intérieure en mesh
4 Capacité pour mettre un casque
5 Vide poche
6 Poignée de transport
7 Housse de pluie avec fenêtre transparente
8 Fenêtre transparente tactile
9 Bretelles sac à dos amovibles
10 Rangement bloc-disque (en option)
11 Eléments rétro-réfléchissants

En The DAILY LINE range proposes simple and functional products for your daily trips. New item: BAGSTER now proposes the IMPACT saddlebag in a magnetic version with magnetized brackets that will adapt to any tank shape.

1 Magnetic fastening (4 magnets)
2 Extension gusset
3 Interior mesh pocket
4 Helmet storage space
5 Glove compartment
6 Transport handle
7 Rain cover with transparent window
8 Tactile transparent window
9 Removable backpack straps
10 Disc pack storage (as an option)
11 Retro-reflective elements

D Das DAILY LINE-Sortiment bietet einfache und funktionale Produkte für Ihre täglichen Reisen. Neu: BAGSTER bietet die IMPACT-Tasche in Magnetausführung mit Magnetlaschen an, die sich an alle Tankformen anpassen.

1 Magnetische Befestigung (4 Magnete)
2 Erweiterungszwickel
3 Innentasche aus Mesh
4 Platz für Helm
5 Handschuhfach
6 Tragegriff
7 Regenschutzhaube mit Sichtfenster
8 Transparentes Touch-Fenster
9 Abnehmbare Rucksackgurte
10 Bremsscheibenschloss-Tasche
11 Retroreflektierende Elemente

It La gamma DAILY LINE comprende prodotti semplici e funzionali per l'uso quotidiano. Novità: BAGSTER propone la borsa IMPACT in versione magnetica con fasce magnetiche che si adattano a tutte le forme di serbatoio.

1 Aggancio magnetico (4 magneti)
2 Soffietto di estensione
3 Tasca interna in rete
4 Dimensione spazio adatta a un casco
5 Tasca per guanti
6 Maniglia
7 Copertura anti pioggia con finestra trasparente
8 Finestra trasparente touch
9 Spallacci dello zaino amovibili
10 Scomparto blocca disco (opzionale)
11 Dettagli retro-riflettenti

Es La gama DAILY LINE ofrece productos simples y funcionales para sus trayectos cotidianos. Nuevo : BAGSTER propone la bolsa IMPACT en versión magnética con patas imantadas que se adaptan a todas las formas de depósito.

1 Fijación Magnética (4 imanes)
2 Fuelle extensible
3 Bolsillo Interior en mesh
4 Capacidad para colocar un casco
5 Pequeño bolsillo para monedas, cartas, etc
6 Asa de transporte
7 Funda para la lluvia con ventana transparente
8 Ventana transparente táctil
9 Bandoleras de mochila amovibles
10 Organizador de candado antirrobo(en option)
11 Elementos retro-reflectivos

DAILY LINE

• D-LINE LEG BAG *More info > P26*
• D-LINE GRIP *More info > P27*
• D-LINE POWER *More info > P53*
• D-LINE IMPACT *More info > P58 / 64*

• D-LINE NITRO *More info > P67*
• D-LINE VIBER *More info > P66*
• D-LINE LOCKER *More info > P80*

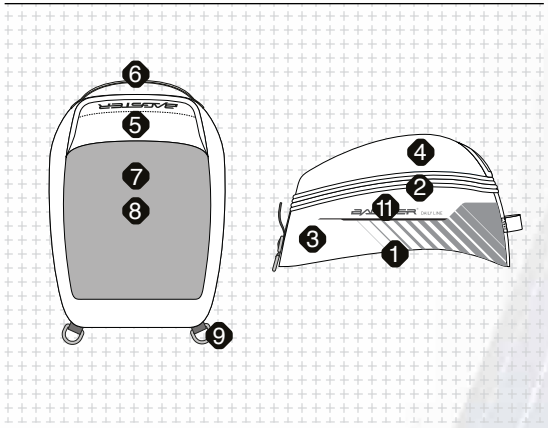

NEO VINTAGE TANKER

Metro DIVISION

7 L | 12 32 24,5 | 650 Gr. | 4

FIXATION INCLUDED

MAGNETIC TAB

#XSR329 | 79,99 €TTC

NEW

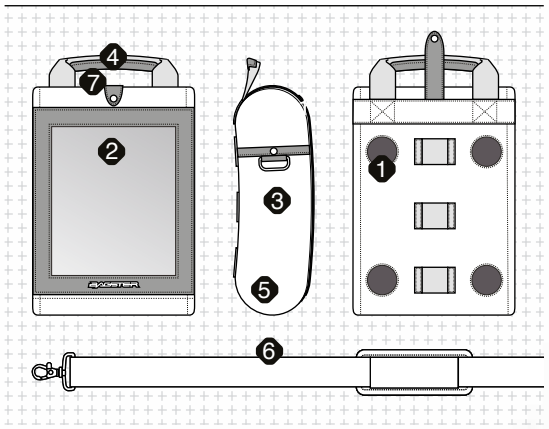

Fr **La gamme NEO VINTAGE LINE est composée de bagages fonctionnels en coton épais enduit correspondant à la tendance Vintage. La sacoche de réservoir magnétique TANKER peut également se fixer sur votre tank panel et apporte un look vintage à votre moto.**

1 Fixation Magnétique (4 aimants)
2 Poche pour tablette
3 Multiples poches intérieures
4 Poignée de transport
5 Housse de pluie avec fenêtre transparente
6 Sangle épaule amovible
7 Sangle de sécurité

En **The NEO VINTAGE LINE range comprises functional luggage made of thick coated cotton corresponding to the Vintage fashion statement. The TANKER magnetic tank bag can also be affixed onto your tank panel and adds a vintage look to your motorcycle.**

1 Magnetic fastening (4 magnets)
2 Pocket for a tablet
3 Multiple interior pockets
4 Transport handle
5 Rain cover with transparent window
6 Removable shoulder strap
7 Safety strap

D **Die NEO VINTAGE LINE Serie besteht aus funktionalem, dickem, mit Baumwolle beschichtetem Gepäck, das dem Vintage-Trend entspricht. Die TANKER-Magnettasche kann auch an Ihrer Tankschutzhaube befestigt werden und verleiht Ihrem Motorrad einen Vintage-Look.**

1 Magnetische Befestigung (4 Magnete)
2 Tasche für Tablet
3 Mehrere Innentaschen
4 Tragegriff
5 Regenschutzhaube mit Sichtfenster
6 Abnehmbare Schulterriemen
7 Sicherheitsgurt

It **La gamma NEO VINTAGE comprende borse funzionali, rivestite in cotone spesso e trattato, ispirandosi al nuovo trend "vintage". La borsa da serbatoio TANKER magnetica può essere anche fissata alla lamina e da un look "vintage" alla vostra moto.**

1 Aggancio magnetico (4 magneti)
2 Tasca per tablet
3 Tasche interne multiple
4 Maniglia
5 Copertura anti pioggia con finestra trasparente
6 Cinghia spalle amovibile
7 Cinghia di sicurezza

Es **La gama NEO VINTAGE LINE esta compuesta de bolsas funcionales en algodón espeso revestido correspondientes a la tendencia Vintage. La bolsa de depósito magnética TANKER puede igualmente fijarse sobre el «tank panel» y aporta un look vintage a la moto.**

1 Fijación Magnética (4 imanes)
2 Bolsillo para tableta
3 Multiples Bolsillos interiores
4 Asa de transporte
5 Funda para la lluvia con ventana transparente
6 Correa para porte hombro amovible
7 Correa de seguridad

neo VINTAGE LINE

• MESSENGER
More info > P14

• MOTOR
More info > P22

• TANKER
More info > P65

• SADDLER
More info > P73

• DUFFLER
More info > P81

D-LINE VIBER

PULSE DIVISION

#XSR229 | 69,99 €TTC

15 L +10 L | 16 L 40 29 | 1 Kg | 4 | FIXATION INCLUDED | MAGNETIC TAB

Fr La gamme DAILY LINE propose des produits simples et fonctionnels pour vos trajets quotidiens. La D-LINE VIBER est une sacoche adaptée aux réservoirs métalliques.

1 Fixation Magnétique (4 aimants)
2 Soufflet d'extension
3 Capacité pour mettre un casque
4 Poignée de transport
5 Fenêtre transparente tactile
6 Housse de pluie avec fenêtre transparente
7 Bretelles sac à dos amovibles
8 Rangement bloc-disque (en option)
9 Sangle de sécurité
10 Eléments rétro-réfléchissants

En The DAILY LINE range proposes simple and functional products for your daily trips. D-LINE VIBER is a saddlebag well adapted to metal tank

1 Magnetic fastening (4 magnets)
2 Extension gusset
3 Helmet storage space
4 Transport handle
5 Tactile transparent window
6 Rain cover with transparent window
7 Removable backpack straps
8 Disc pack storage (as an option)
9 Safety strap
10 Retro-reflective elements

D Das DAILY LINE-Sortiment bietet einfache und funktionale Produkte für Ihre täglichen Reisen. Der D-Line Power ist ein an Metalltanks angepasster Tankrucksack.

1 Magnetische Befestigung (4 Magnete)
2 Erweiterungszwickel
3 Platz für Helm
4 Tragegriff
5 Transparentes Touch-Fenster
6 Regenschutzhaube mit Sichtfenster
7 Abnehmbare Rucksackgurte
8 Bremsscheibenschloss-Tasche
9 Sicherheitsgurt
10 Retroreflektierende Elemente

It La gamma DAILY LINE comprende prodotti semplici e funzionali per l'uso quotidiano. La D-LINE VIBER è una borsa adattata per serbatoi metallici.

1 Aggancio magnetico (4 magneti)
2 Soffietto di estensione
3 Dimensione spazio adatta a un casco
4 Maniglia
5 Finestra trasparente touch
6 Copertura anti pioggia con finestra trasparente
7 Spallacci dello zaino amovibili
8 Scomparto blocca disco (opzionale)
9 Cinghia di sicurezza
10 Dettagli retro-riflettenti

Es La gama DAILY LINE ofrece productos simples y funcionales para sus trayectos cotidianos. La D-LINE VIBER es una bolsa adaptada a los depósitos metálicos.

1 Fijación Magnética (4 imanes)
2 Fuelle extensible
3 Capacidad para colocar un casco
4 Asa de transporte
5 Ventana transparente táctil
6 Funda para la lluvia con ventana transparente
7 Bandoleras de mochila amovibles
8 Organizador de candado antirrobo(en option)
9 Correa de seguridad
10 Elementos retro-reflectivos

DAILY LINE

• D-LINE LEG BAG *More info > P26*
• D-LINE GRIP *More info > P27*
• D-LINE POWER *More info > P53*
• D-LINE IMPACT *More info > P58 / 64*

• D-LINE NITRO *More info > P67*
• D-LINE VIBER *More info > P66*
• D-LINE LOCKER *More info > P80*

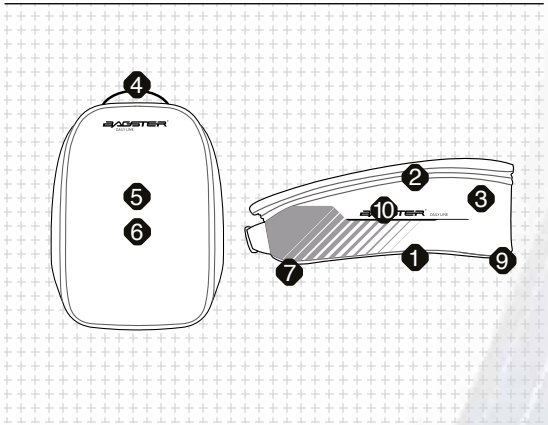

D-LINE NITRO

#XSR199 | 49,99 €TTC

5 L | 13 31 17 | 550 Gr. | 2

FIXATION INCLUDED

MAGNETIC TAB

Fr **La gamme DAILY LINE propose des produits simples et fonctionnels pour vos trajets quotidiens. La NITRO est une petite sacoche de réservoir magnétique avec de nombreuses poches, elle peut être fixée sur réservoir métallique et plastique.**

1 Fixation Magnétique (2 aimants)
2 Fixation avec sangles réglables
3 Poche pour smartphone
4 Poches extérieures latérales
5 Poignée de transport
6 Fenêtre transparente tactile
7 Housse de pluie avec fenêtre transparente
8 Rangement bloc-disque (en option)
9 Eléments rétro-réfléchissants

En **The DAILY LINE range proposes simple and functional products for your daily trips. The NITRO is a small magnetic bag with several pockets, which can be fastened onto metal or plastic tanks.**

1 Magnetic fastening (2 magnets)
2 Fastening with adjustable straps
3 Pocket for a smartphone
4 Exterior side pockets
5 Transport handle
6 Tactile transparent window
7 Rain cover with transparent window
8 Disc pack storage (as an option)
9 Retro-reflective elements

D **Das DAILY LINE-Sortiment bietet einfache und funktionale Produkte für Ihre täglichen Reisen. Die NITRO ist eine kleine magnetische Tanktasche mit zahlreichen Taschen, die auf dem metallenen oder Plastik-Tank befestigt werden kann.**

1 Magnetische Befestigung (2 Magnete)
2 Befestigung mit verstellbaren Gurten
3 Tasche für Smartphone
4 Seitliche Außentaschen
5 Tragegriff
6 Transparentes Touch-Fenster
7 Regenschutzhaube mit Sichtfenster
8 Bremsscheibenschloss-Tasche
9 Retroreflektierende Elemente

It **La gamma DAILY LINE comprende prodotti semplici e funzionali per l'uso quotidiano. Il NITRO è uno cuesto piccolo copriserbatoio magnetico munito di numerose tasche può essere facilmente fissato su un serbatoio metallico o in materiale plastico.**

1 Aggancio magnetico (2 magneti)
2 Aggancio con cinghie regolabili
3 Tasca per smartphone
4 Tasche sul lato esterno
5 Maniglia
6 Finestra trasparente touch
7 Copertura anti pioggia con finestra trasparente
8 Scomparto blocca disco (opzionale)
9 Dettagli retro-riflettenti

Es **La gama DAILY LINE ofrece productos simples y funcionales para sus trayectos cotidianos. La NITRO es una pequeña bolsa para depósito magnética con varios bolsillos puede ser fijada sobre un depósito metálico o plástico.**

1 Fijación Magnética (2 imanes)
2 Fijación con correas regulables
3 Bolsillo para smartphone
4 Bolsillos Exteriores laterales
5 Asa de transporte
6 Ventana transparente táctil
7 Funda para la lluvia con ventana transparente
8 Organizador de candado antirrobo(en option)
9 Elementos retro-reflectivos

DAILY LINE

• D-LINE LEG BAG *More info > P26*
• D-LINE GRIP *More info > P27*
• D-LINE POWER *More info > P53*
• D-LINE IMPACT *More info > P58 / 64*

• D-LINE NITRO *More info > P67*
• D-LINE VIBER *More info > P66*
• D-LINE LOCKER *More info > P80*

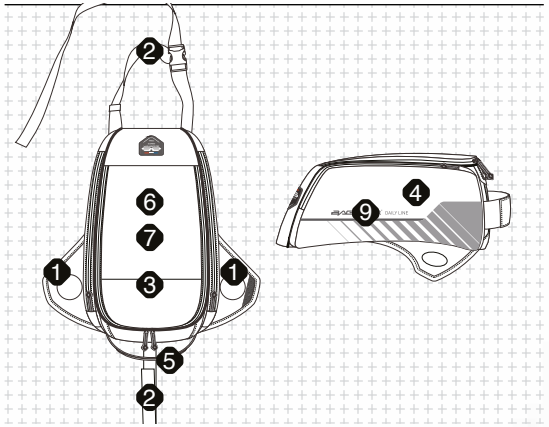

POCHETTE BLOC DISQUE

#XAC410 | *12,99 €TTC*

Fr Utile et pratique, cette pochette vous permet de ranger proprement et en toute sécurité votre bloc disque - à fixer dans votre sacoche de réservoir ou sur votre moto.

• À fixer à l'intérieur d'une sacoche de réservoir (voir liste des sacoches compatibles ci-dessous) à l'aide du patch velcro à l'arrière de la pochette.
• À fixer sur votre moto avec les sangles fournies

En This accessory enables you to cleanly and safely store your anti-theft brake lock - either in your tank bag or on your bike !

• Velcro patch at the rear to attach it onto a compatible tank bag (see list below)
•A set of straps to fix it onto your bike

D Diese nützliche und praktische Tasche dient der passenden und sicheren Aufbewahrung Ihres Bremsscheibenschlosses und ist an der Tanktasche oder diekt auf dem Motorrad zu befestigen.

• Im Inneren einer Tanktasche mit Hilfe eines Velcro-Patchs an der Rückseite zu befestigen (siehe nachstehende Liste der kompatiblen Modelle).
• Auf dem Motorrad mit den mitgelieferten Gurten zu befestigen

It Utile et pratica, questa custodia vi permetterà di riporre in modo semplice e sicuro il vostro bloccadisco. La custodia si fissa al copriserbatoio o direttamente allla moto.

• Da fissare all'interno di un copriserbatoio (vedi la lista sottostante dei copriserbatoi compatibili) per mezzo di un attacco con velcro collocato sul lato posteriore della custodia.
• Da fissare direttamente alla moto per mezzo delle cinghie in dotazione.

Es Útil y práctico, esta paqueña bolsa permite de guardar en toda sguridad el candado antirrobo - a fijar dentro de la bolsa de depósito o sobre su moto.

• A fijar en el interior de una bolsa de depósito (ver abajo lista de bolsas compatibles) con la ayuda de un parche en velcro detrás de la bolsita).

• A fijar sobre la moto con las correas incluidas.

Fr Sacoches compatibles **En** Compatible bags **D** Kompatible Taschen **It** Copriserbatoi compatibili **Es** Bolsas compatibles

RAC'R BAGLOCKER
#XSR280

RAC'R TABS
#XSR288

CLIPPER BAGLOCKER
#XSR230

CLIPPER TABS
#XSR310

ADVENTUR BAGLOCKER
#XSR240

ADVENTUR TABS
#XSR260

CARBONRACE TANK
#XSR080
(already included)

D-LINE NITRO
#XSR190

D-LINE POWER
#XSR200

D-LINE VIBER
#XSR220

D-LINE IMPACT TRADI
#XSR300

D-LINE IMPACT MAGNETIC
#XSR330

BAGSTER
DAILY LINE

REAR

LUGGAGE

P70 → P91

TOURER

DISCOVERY DIVISION

#XSC050 | **139,99 €TTC**

Disponible été 2019 / Available summer 2019

PANNIERS LUGGAGE

NEW

OPTIONAL
KIT THERMIQUE
● *#4884 / P79*

travel LINE

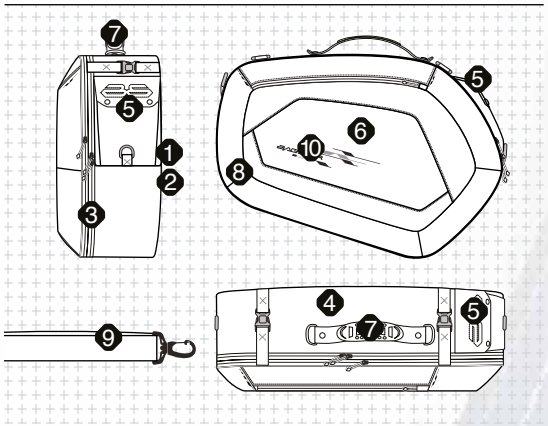

Fr **La gamme TRAVEL LINE regoupe des sacs et des sacoches dont les volumes sont adaptés aux voyages. Les matières ont été choisies pour leur résistance et leur technicité.**
Les cavalières TOURER ont une ouverture type valise et de multiples compartiments. Elles sont pratiques pour partir en weekend.
Astuce : les sangles sous la sacoche pour accrocher son U

1 Fixation par bandes velcro
2 Fixation avec tendeurs élastiques
3 Soufflet d'extension
4 Multiples poches intérieures
5 Poche extérieure frontale
6 Sangles élastiques de maintien
7 Poignée de transport
8 Housse de pluie
9 Sangle épaule amovible
10 Eléments rétro-réfléchissants

En **The TRAVEL LINE range combines bags and saddlebags featuring volumes adapted to travel excursions. The materials have been specially chosen for their strength and technical characteristics. The TOURER saddle bags feature a suitcase-style opening along with multiple compartments. They are convenient for weekend trips.**
Tip: Use the straps underneath the saddlebag to attach your U-lock.

1 Fastening with Velco strips
2 Fastening with elastic tensioners
3 Extension gusset
4 Multiple interior pockets
5 Exterior front pocket
6 Elastic retention straps
7 Transport handle
8 Rain cover
9 Removable shoulder strap
10 Retro-reflective elements

D **Das TRAVEL LINE-Sortiment umfasst Taschen, deren Volumen sich für die Reise eignet. Die Materialien wurden aufgrund ihrer Festigkeit und technischen Eigenschaften ausgewählt. Die TOURER Satteltaschen haben eine kofferähnliche Öffnung und mehrere Fächer. Sie sind bequem für Wochenendausflüge.**
Tipp: Verwenden Sie die Gurte unter der Satteltasche, um Ihr Bügelschloss anzubringen.

1 Befestigung mit Klettverschlüssen
2 Befestigung mit elastischen Spannern
3 Erweiterungszwickel
4 Mehrere Innentaschen
5 Vordere Außentasche
6 Elastische Haltegurte
7 Tragegriff
8 Regenschutzhaube
9 Abnehmbare Schulterriemen
10 Retroreflektierende Elemente

It **La gamma TRAVEL LINE comprende delle borse e degli zaini molto capienti adatti per i lunghi viaggi. I materiali utilizzati sono stati appositamente scelti per la loro resistenza e le loro caratteristiche tecniche. Le borse laterali TOURER hanno un'apertura tipo valigia con scompartimenti multipli. Sono comode per il weekend.**
La cosa in più: dispone di lacci da far passare sotto la borsa per fissare la chiusura.

1 Aggancio con strisce in velcro
2 Aggancio con elastici
3 Soffietto di estensione
4 Tasche interne multiple
5 Tasca esterna frontale
6 Cinghie elastiche di ancoraggio
7 Maniglia
8 Copertura anti pioggia
9 Cinghia spalle amovibile
10 Dettagli retro-riflettenti

Es **La gama TRAVEL LINE reagrupa mochilas y bolsas con volúmenes adaptados a los viajes. Los materiales fueron escogidos por su resistencia y tecnicidad. Las alforjas TOURER tienen la apertura tipo maleta y múltiples compartimientos. Son prácticas para una salida de fin de semana.**
Astucia: las correas ubicadas debajo de la bolsa para sujetar un U antirobo

1 Fijación con bandas velcro
2 Fijación con tensores elásticos
3 Fuelle extensible
4 Multiples Bolsillos interiores
5 Bolsillo Exterior frontal
6 Correas elásticas de sujetación
7 Asa de transporte
8 Funda para la lluvia
9 Correa para porte hombro amovible
10 Elementos retro-reflectivos

NEO VINTAGE SADDLER

Metro DIVISION

#XSC079 (X2) **159,99 €TTC**

#XSC069 (X1) **79,99 €TTC**

5 L | 13 31 17 | 550 Gr. | 2

Disponible été 2019 / Available summer 2019

PANNIERS LUGGAGE

NEW

Fr **La gamme NEO VINTAGE LINE est composée de bagages fonctionnels en coton épais enduit correspondant à la tendance Vintage. Les cavalières SADDLER permettent d'emporter un petit ordinateur et donnent un look résolument Vintage à votre moto.**
Astuce : elles peuvent se monter à l'unité ou à la paire

1 Fixation par bandes velcro
2 Fixation avec tendeurs élastiques
3 Multiples poches intérieures
4 Poche extérieure frontale
5 Poignée de transport
6 Housse de pluie
7 Sangle épaule amovible

En **The NEO VINTAGE LINE range comprises functional luggage made of thick coated cotton corresponding to the Vintage fashion statement. The SADDLER saddle bags make it possible to carry a small computer and gives your bike a distinctly Vintage look.**
Tip: They can be assembled on their own or as a paired accessory.

1 Fastening with velcro strips
2 Fastening with elastic tensioners
3 Multiple interior pockets
4 Exterior front pocket
5 Transport handle
6 Rain cover
7 Removable shoulder strap

D **Die NEO VINTAGE LINE Serie besteht aus funktionalem, dickem, mit Baumwolle beschichtetem Gepäck, das dem Vintage-Trend entspricht. SADDLER-Fahrer können einen kleinen Computer mitnehmen und Ihrem Motorrad einen Vintage-Look verleihen.**
Tipp: Sie können einzeln oder als Paar montiert werden.

1 Befestigung mit Klettverschlüssen
2 Befestigung mit elastischen Spannern
3 Mehrere Innentaschen
4 Vordere Außentasche
5 Tragegriff
6 Regenschutzhaube
7 Abnehmbare Schulterriemen

It **La gamma NEO VINTAGE comprende borse funzionali, rivestite in cotone spesso e trattato, ispirandosi al nuovo trend "vintage". Le borse laterali SADDLER permettono di portare un piccolo computer e danno alla tua moto un look decisamente "vintage".**
La cosa in più: possono essere montate singolarmente o in coppia.

1 Aggancio con strisce in velcro
2 Aggancio con elastici
3 Tasche interne multiple
4 Tasca esterna frontale
5 Maniglia
6 Copertura anti pioggia
7 Cinghia spalle amovibile

Es **La gama NEO VINTAGE LINE esta compuesta de bolsas funcionales en algodón espeso revestido correspondientes a la tendencia Vintage. Las alforjas SADDLER permiten de llevar un pequeño ordenador portátil y dan un look Vintage a vuestra moto.**
Astucia : estas pueden montarse a la unidad on en par.

1 Fijación con bandas velcro
2 Fijación con tensores elásticos
3 Multiples Bolsillos interiores
4 Bolsillo Exterior frontal
5 Asa de transporte
6 Funda para la lluvia
7 Correa para porte hombro amovible

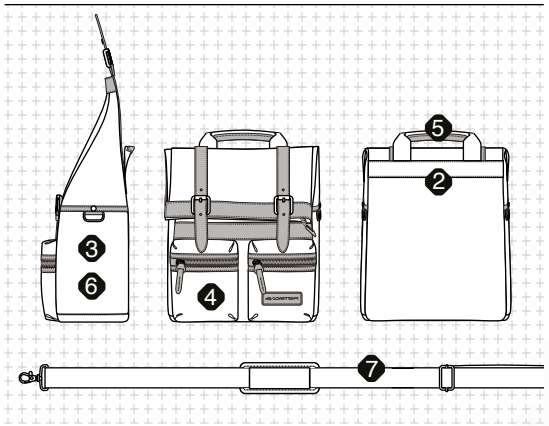

OPTIONAL
KIT THERMIQUE
● *#4884 / P79*

neo VINTAGE LINE

• **MESSENGER**
More info > P14

• **MOTOR**
More info > P22

• **TANKER**
More info > P65

• **SADDLER**
More info > P73

• **DUFFLER**
More info > P81

REAR LUGGAGE

RALLY

 # 5882N **229,99 €TTC**

12 L / +6 L — 18 / 60 / 35 — 2,05 Kg.

PANNIERS LUGGAGE

REAR LUGGAGE

Fr **Premières cavalières avec capot thermoformé de la gamme BAGSTER. RALLY reprend les mêmes fonctionnalités que la SPRINT ainsi que sa forme conçue pour les motos avec un pot d'échappement haut. Son design sobre fait, que cette sacoche peut s'adapter à toutes les motos.**

1 Fixation par bandes velcro
2 Fixation avec tendeurs élastiques
3 Sangles élastiques de maintien
4 Poche intérieure en mesh
5 Soufflet d'extension
6 Poignée de transport
7 Zips imperméables
8 Sangle épaule amovible
9 Eléments rétro-réfléchissants

En **First riders' saddle bag with a thermoformed cover in the BAGSTER line. RALLY replicates the same functionalities as SPRINT, along with a shape specifically developed for motorcycles with a high exhaust pipe. A no-frills design allows this saddle bag to adapt to all motorcycles.**

1 Fastening with Velco strips
2 Fastening with elastic tensioners
3 Elastic retention straps
4 Interior mesh pocket
5 Extension gusset
6 Transport handle
7 Impermeable zippers
8 Removable shoulder strap
9 Retro-reflective elements

D **Die erste thermogeformte Satteltasche von BAGSTER. RALLY besitzt dieselbe hohe Funktionalität wie SPRINT, jedoch mit einem Unterbau welcher speziell für Motorräder mit einem hohen Auspuff konstruiert wurde. Ein Design ohne Schnickschnack erlaubt dieser Satteltasche, sich allen Motorrädern anzupassen.**

1 Fastening with Velco strips
2 Fastening with elastic tensioners
3 Elastic retention straps
4 Interior mesh pocket
5 Extension gusset
6 Transport handle
7 Impermeable zippers
8 Removable shoulder strap
9 Retro-reflective elements

It **La prima borsa da sella termoformata nella linea BAGSTER. RALLY possiede le stesse funzionalità di SPRINT ma con una particolare conformazione specificatamente sviluppata per motociclette con marmitte alte. Un particolare disegno anti vibrazione permette di a questa borsa l'estrema adattabilità ad ogni tipo di moto.**

1 Befestigung mit Klettverschlüssen
2 Befestigung mit elastischen Spannern
3 Elastische Haltegurte
4 Innentasche aus Mesh
5 Erweiterungszwickel
6 Tragegriff
7 Wasserdichte Reißverschlüsse
8 Abnehmbare Schulterriemen
9 Retroreflektierende Elemente

Es **Primera bolsa para alforja termoformada Primera bolsa para alforja para pilotos termoformada en la línea BAGSTER. RALLY replica las mismas funcionalidades que SPRINT, junto con una forma desarrollada específicamente para las motocicletas con un tubo de escape de alto. Un diseño sencillo, que permite a esta alforja para adaptarse a todas las motocicletas.**

1 Aggancio con strisce in velcro
2 Aggancio con elastici
3 Cinghie elastiche di ancoraggio
4 Tasca interna in rete
5 Soffietto di estensione
6 Maniglia
7 Zip impermeabili
8 Cinghia spalle amovibile
9 Dettagli retro-riflettenti

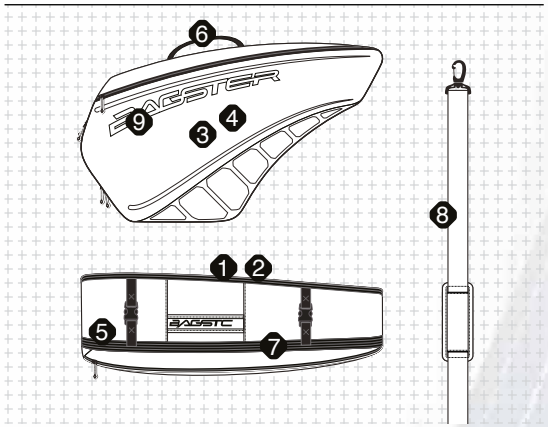

OPTIONAL
KIT THERMIQUE
● *#4884 / P79*

RIVAL

#XSC039 | *119,99 €TTC*

● *#XSC038*

Fr **Les cavalières RIVAL, au look dynamique, sont adaptées aux motos sportives et roadsters. Leur ouverture pratique sur le dessus permet d'accéder facilement à l'ensemble du volume.**

- Fixation par bandes velcro
- Fixation avec tendeurs élastiques
- Soufflet d'extension
- Poche extérieure frontale
- Poche ordinateur
- Trappe d'ouverture par le dessus
- Poignée de transport
- Sangle épaule amovible
- Eléments rétro-réfléchissants

En **The RIVAL saddle bags, sporting a dynamic look, are adapted to sporting and roadster motorcycles. Their convenient opening on the top provides easy access to the entire volume.**

- Fastening with Velco strips
- Fastening with elastic tensioners
- Extension gusset
- Exterior front pocket
- Computer pocket
- Top-opening flap
- Transport handle
- Removable shoulder strap
- Retro-reflective elements

D **Die RIVAL Satteltaschen eignen sich für Sportmotorräder und Roadster. Ihre praktische Öffnung an der Oberseite ermöglicht den einfachen Zugriff auf den gesamten Inhalt.**

- Befestigung mit Klettverschlüssen
- Befestigung mit elastischen Spannern
- Erweiterungszwickel
- Vordere Außentasche
- Computertasche
- Luke von oben öffnen
- Tragegriff
- Abnehmbare Schulterriemen
- Retroreflektierende Elemente

It **Le borse laterali RIVAL, dal look sportivo e dinamico, si adattano alle roadster e alle moto sportive. La pratica apertura sul lato superiore permette di sfruttare facilmente tutto lo spazio.**

- Aggancio con strisce in velcro
- Aggancio con elastici
- Soffietto di estensione
- Tasca esterna frontale
- Tasca per computer
- Linguetta per apertura superiore
- Maniglia
- Cinghia spalle amovibile
- Dettagli retro-riflettenti

Es **Las alforjas RIVAL, de aspecto dinámico, son adaptadas a las motos deportivas y roadster. Su práctica apertura por encima permite de acceder completamente al interior.**

- Fijación con bandas velcro
- Fijación con tensores elásticos
- Fuelle extensible
- Bolsillo Exterior frontal
- Bolsillo para ordenador portátil
- Trampa de apertura por encima
- Asa de transporte
- Correa para porte hombro amovible
- Elementos retro-reflectivos

OPTIONAL
KIT THERMIQUE
● *#4884 / P79*

REAR LUGGAGE

WEST

DISCOVERY DIVISION

12 L / +6 L · 18 / 58 / 35 · 1,7 Kg.

PANNIERS LUGGAGE

#5881N **229,99 €TTC**

Fr **Premières cavalières avec capot thermoformé dédiées aux moto touring de la gamme BAGSTER. WEST reprend les mêmes fonctionnalités que la CRUISE son design sobre et élégant fait que, cette sacoche peut s'adapter à toutes les motos.**

1 Fixation par bandes velcro
2 Fixation avec tendeurs élastiques
3 Soufflet d'extension
4 Poche intérieure en mesh
5 Poignée de transport
6 Zips imperméables
7 Housse de pluie
8 Sangle épaule amovible
9 Sangles de compression
10 Eléments rétro-réfléchissants

En **The BAGSTER line's first saddle bag with a thermoformed cover dedicated to motorcycle touring. WEST replicates the same functionalities as the CRUISE line, with a streamlined and elegant design that allows this saddle bag to easily adapt to any motorcycle.**

1 Fastening with Velco strips
2 Fastening with elastic tensioners
3 Extension gusset
4 Interior mesh pocket
5 Transport handle
6 Impermeable zippers
7 Rain cover
8 Removable shoulder strap
9 Compression straps
10 Retro-reflective elements

D **Erste thermogeformte Satteltasche für Touring-Motorräder. Erste thermogeformte Satteltasche für Touring-Motorräder. Die erste thermogeformte Satteltasche der BAGSTER-Range, entworfen speziell für Tourenfahrer. WEST hat dieselben Funktionen wie die CRUISE-Linie mit einem stromlinienförmigen und eleganten Design, welches dieser Satteltasche erlaubt sich leicht jedem Motorrad anzupassen.**

1 Befestigung mit Klettverschlüssen
2 Befestigung mit elastischen Spannern
3 Erweiterungszwickel
4 Innentasche aus Mesh
5 Tragegriff
6 Wasserdichte Reißverschlüsse
7 Regenschutzhaube
8 Abnehmbare Schulterriemen
9 Kompressionsriemen
10 Retroreflektierende Elemente

It **Si tratta della prima linea di borse da sella BAGSTER con guscio termoformato progettata per il Mototurismo. WEST ha le stesse funzionalità della linea CRUISE,con un design aerodinamico e elegante garantendo una immediata adattabilità ad ogni modello di motocicletta**

1 Aggancio con strisce in velcro
2 Aggancio con elastici
3 Soffietto di estensione
4 Tasca interna in rete
5 Maniglia
6 Zip impermeabili
7 Copertura anti pioggia
8 Cinghia spalle amovibile
9 Cinghie di serraggio
10 Dettagli retro-riflettenti

Es **Primera bolsa de alforja de la línea BAGSTER con una cubierta termoformada, dedicada a las motocicletas de turismo. WEST replica las mismas funcionalidades que la línea CRUISE, con un diseño estilizado y elegante que permite que esta bolsa de alforja se adapte fácilmente a cualquier motocicleta.**

1 Fijación con bandas velcro
2 Fijación con tensores eláasticos
3 Fuelle extensible
4 Bolsillo Interior en mesh
5 Asa de transporte
6 Fijación con bandas velcro
7 Fijación con tensores eláasticos
8 Fuelle extensible
9 Bolsillo Interior en mesh
10 Asa de transporte

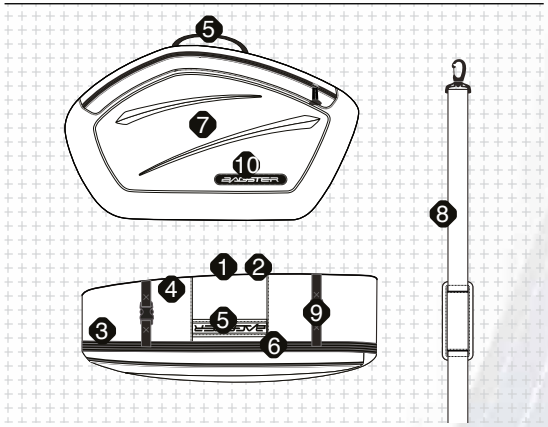

OPTIONAL
KIT THERMIQUE
● *#4884 / P79*

VECTOR

 # XSC028 | **119,99 €TTC**

Fr **Les cavalières VECTOR sont spécialement conçues pour les motos touring et routières. Leur ouverture pratique sur le dessus permet d'accéder à l'ensemble du volume.**

- Fixation par bandes velcro
- Fixation avec tendeurs élastiques
- Soufflet d'extension
- Poche extérieure frontale
- Trappe d'ouverture par le dessus
- Poche intérieure en mesh
- Poignée de transport
- Housse de pluie
- Sangle épaule amovible
- Eléments rétro-réfléchissants

En **The VECTOR saddle bags have been specially designed for both touring and road motorcycles. Their convenient opening on the top provides access to the entire volume.**

- Fastening with Velco strips
- Fastening with elastic tensioners
- Extension gusset
- Exterior front pocket
- Top-opening flap
- Interior mesh pocket
- Transport handle
- Rain cover
- Removable shoulder strap
- Retro-reflective elements

D **Die VECTOR Sastteltaschen sind speziell für Touren- und Rennmotorräder konzipiert. Ihre praktische Öffnung an der Oberseite ermöglicht den Zugriff auf den gesamten Inhalt.**

- Befestigung mit Klettverschlüssen
- Befestigung mit elastischen Spannern
- Erweiterungszwickel
- Vordere Außentasche
- Luke von oben öffnen
- Innentasche aus Mesh
- Tragegriff
- Regenschutzhaube
- Abnehmbare Schulterriemen
- Retroreflektierende Elemente

It **Le borse laterali VECTOR sono state appositamente ideate per le moto touring e da strada. La pratica apertura sul lato superiore permette di sfruttarne facilmente tutto lo spazio.**

- Aggancio con strisce in velcro
- Aggancio con elastici
- Soffietto di estensione
- Tasca esterna frontale
- Linguetta per apertura superiore
- Tasca interna in rete
- Maniglia
- Copertura anti pioggia
- Cinghia spalle amovibile
- Dettagli retro-riflettenti

Es **Las alforjas VECTOR son especialmente concebidas para las motos touring y de carretera. Su práctica apertura por encima permite de acceder completamente al interior.**

- Fijación con bandas velcro
- Fijación con tensores elásticos
- Fuelle extensible
- Bolsillo Exterior frontal
- Trampa de apertura por encima
- Bolsillo Interior en mesh
- Asa de transporte
- Funda para la lluvia
- Correa para porte hombro amovible
- Elementos retro-reflectivos

OPTIONAL
KIT THERMIQUE
● *#4884 / P79*

ESCAPE

 # XSC048 | *99,99 €TTC*

12 L / +3 L — 16 — 50 — 26 — 680 Gr.

Fr Cavalières ESCAPE : prix abordable, design compact et ouverture facile !

- Fixation par bandes velcro
- Fixation avec tendeurs élastiques
- Soufflet d'extension
- Trappe d'ouverture par le dessus
- Poignée de transport
- Housse de pluie
- Sangle épaule amovible

En ESCAPE saddlebag : at a price that you'll love, it's compact and easy to open !

- Fastening with Velco strips
- Fastening with elastic tensioners
- Extension gusset
- Top-opening flap
- Transport handle
- Rain cover
- Removable shoulder strap

D Satteltasche ESCAPE : erschwinglicher Preis, kompaktes Design und einfache Öffnung !

- Befestigung mit Klettverschlüssen
- Befestigung mit elastischen Spannern
- Erweiterungszwickel
- Luke von oben öffnen
- Tragegriff
- Regenschutzhaube
- Abnehmbare Schulterriemen

It Borse laterali ESCAPE : prezzo abbordabile, design compatto e apertura facile !

- Aggancio con strisce in velcro
- Aggancio con elastici
- Soffietto di estensione
- Linguetta per apertura superiore
- Maniglia
- Copertura anti pioggia
- Cinghia spalle amovibile

Es Alforjas ESCAPE ; precio abordable, diseño compacto y de fácil abertura.

- Fijación con bandas velcro
- Fijación con tensores elásticos
- Fuelle extensible
- Trampa de apertura por encima
- Asa de transporte
- Funda para la lluvia
- Correa para porte hombro amovible

OPTIONAL
KIT THERMIQUE
● *#4884 / P79*

KIT THERMIQUE

#4884 **29,99 €TTC**

TOURER
- #XSC050

SADDLER
- #XSC069 (x1)
- #XSC079 (x2)

WEST
- #5881N

RIVAL
- #XSC039
- #XSC038

RALLY
- #5882N

VECTOR
- #XSC028

Fr KIT THERMIQUE

- Il est disponible en option et s'adapte à tous les modèles de cavalières
- Il a été testé à plus de 300 degrés celcius
- Grâce aux multiples crochets présents sur la sacoche et aux élastiques sur le kit, il s'adapte à toutes les positions de pots d'échappement et échappements d'origine

En THE MUFFLER PAD

- It is available as an option and is adjustable to the Sprint and Cruise models
- It has been tested at over 300° Celcius
- Thanks to the numerous hooks on the bag and the elastics with hooks on the pad, it is adjustable to all exhaust pipe positions

D DER THERMISCHE SCHUTZKITT

- Als Option verfügbar und er passt bei Sprint und Cruise Motorrädern
- Ein Test wurde bei mehr als 300° gemacht
- Dank der zahlreichen Haken am Tankrucksack und den dehnbaren Gurten auf dem Kit, passt er bei allen Positionen des Auspuffs

It KIT DI PROTEZIONE TERMICA

- È disponibile in opzione e si adatta ai modelli Sprint e Cruise
- È stato testato a più di 300 gradi Celsius
- Grazie ai numerosi attacchi presenti sulla borsa e agli elastici sul kit, si adatta a tutte le posizioni dello scarico

Es EL KIT DE PROTECCIÓN TERMICÓ

- Está disponible en opción y se adapta a los modelos Sprint y Cruise
- Se probó en más de 300 grados Celsius
- Gracias a los múltiples ganchos presentes sobre la bolsa y a las gomas sobre el kit, se adapta a todas las posiciones de tubos de escape

D-LINE LOCKER

#XSS080 | 49,99 €TTC

12 L / +6 L | 18 / 58 / 35 | 1,7 Kg

TAIL LUGGAGE

REAR LUGGAGE

NEW

1,2 M

LONGUEUR MAXIMUM / MAXIMUM LENGHT

PADLOCK INCLUDED

Fr La gamme DAILY LINE propose des produits simples et fonctionnels pour vos trajets quotidiens. Nouveauté BAGSTER : la LOCKER est une sacoche dédiée pour ranger votre bloc disque, votre chaînes ou votre U et se fixe sur votre selle ou une platine arrière.
Son fond thermoformé protègera votre moto. L'intérieur de la sacoche est entièrement lavable si vous souhaitez transporter vos vêtements de pluie.

- Fixation avec sangles réglables
- Montage rapide
- Soufflet d'extension
- Sangles de maintien
- Poignée de transport
- Cadenas
- Eléments rétro-réfléchissants

En The DAILY LINE range proposes simple and functional products for your daily trips. New BAGSTER item: LOCKER is a saddlebag dedicated to storing your disc unit, chains or U-lock and fastens onto your saddle or backplate.
Its thermoformed bottom will protect your bike. The interior of the bag is entirely washable should you wish to transport your rain gear.

- Fastening with adjustable straps
- Quick assembly
- Extension gusset
- Retention straps
- Transport handle
- Padlock
- Retro-reflective elements

D Das DAILY LINE-Sortiment bietet einfache und funktionale Produkte für Ihre täglichen Reisen. Neu bei BAGSTER: Der LOCKER ist eine Tasche, zur Aufbewahrung Ihres Scheibenbremsenschlosses oder Ihrer Kette und wird auf Ihrem Sattel befestigt.
Sein thermogeformter Boden schützt Ihr Motorrad. Die Innenseite der Tasche ist vollständig abwischbar, sollten Sie Ihre Regenbekleidung drin unterbringen wollen.

- Befestigung mit verstellbaren Gurten
- Schnelle Montage
- Erweiterungszwickel
- Haltegurte
- Tragegriff
- Vorhängeschloss
- Retroreflektierende Elemente

It La gamma DAILY LINE comprende prodotti semplici e funzionali per l'uso quotidiano. Novità BAGSTER: la LOCKER è una borsa per sistemare il blocca disco, le catene o il blocco-U e si fissa sulla vostra sella o sulla parte posteriore.
Il suo fondo termoformato proteggerà la vostra moto. L'interno della borsa è interamente lavabile, utile se trasportate i vostri indumenti anti-pioggia.

- Aggancio con cinghie regolabili
- Montaggio rapido
- Soffietto di estensione
- Cinghie di ancoraggio
- Maniglia
- Lucchetto
- Dettagli retro-riflettenti

Es La gama DAILY LINE ofrece productos simples y funcionales para sus trayectos cotidianos. Novedad Bagster: la LOCKER es una bolsa especialmente para guardar el bloque de disco, la cadena o el U y se fija sobre el asiento o una platina trasera.
Su fondo termoformado protegera vuestra moto. El interior de la bolsa es enteramente lavable si desea transportar la ropa para la lluvia.

- Fijación con correas regulables
- Montaje rápido
- Fuelle extensible
- Correas de sujeción
- Asa de transporte
- Candado
- Elementos retro-reflectivos

NEO VINTAGE DUFFLER

Metro DIVISION

#XSS099 | 99,99 €TTC

25 L +10 L | 15 +7 55 31 | 1,25 Kg

TAIL LUGGAGE

NEW

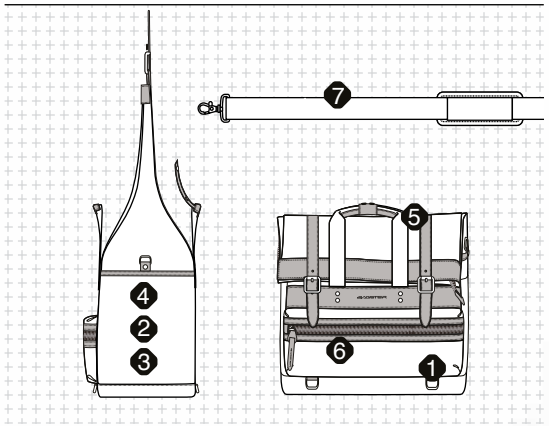

Fr La gamme NEO VINTAGE LINE est composée de bagages fonctionnels en coton épais enduit correspondant à la tendance Vintage. La sacoche de selle DUFFLER propose un grand volume et se transforme en sac de voyage grâce à sa sangle de portage.

1 Fixation avec sangles réglables
2 Poche ordinateur 15¨
3 Multiples poches intérieures
4 Poches extérieures latérales
5 Poignée de transport
6 Housse de pluie
7 Sangle épaule amovible

En The NEO VINTAGE LINE range comprises functional luggage made of thick coated cotton corresponding to the Vintage fashion statement. The DUFFLER saddle bag proposes lots of space and transforms into a travel bag thanks to its carrying strap.

1 Fastening with adjustable straps
2 15» computer pocket
3 Multiple interior pockets
4 Exterior side pockets
5 Transport handle
6 Rain cover
7 Removable shoulder strap

D Die NEO VINTAGE LINE Serie besteht aus funktionalem, dickem, mit Baumwolle beschichtetem Gepäck, das dem Vintage-Trend entspricht. Die Satteltasche DUFFLER bietet einen großen Stauraum und verwandelt sich dank des Tragegurts in eine Reisetasche.

1 Befestigung mit verstellbaren Gurten
2 15» Computertasche
3 Mehrere Innentaschen
4 Seitliche Außentaschen
5 Tragegriff
6 Regenschutzhaube
7 Abnehmbare Schulterriemen

It La gamma NEO VINTAGE comprende borse funzionali, rivestite in cotone spesso e trattato, ispirandosi al nuovo trend "vintage". La borsa da sella DUFFLER dispone di un ampio spazio e si trasforma in borsa da viaggio grazie alla tracolla.

1 Aggancio con cinghie regolabili
2 Tasca per computer 15¨
3 Tasche interne multiple
4 Tasche sul lato esterno
5 Maniglia
6 Copertura anti pioggia
7 Cinghia spalle amovibile

Es La gama NEO VINTAGE LINE esta compuesta de bolsas funcionales en algodón espeso revestido correspondientes a la tendencia Vintage. La bolsa de asiento DUFFLER propone un gran volumen y se transforma en bolsa de viaje, gracias a su correa para cargar.

1 Fijación con correas regulables
2 Bolsillo para ordenador portátil 15¨
3 Multiples Bolsillos interiores
4 Bolsillos Exteriores laterales
5 Asa de transporte
6 Funda para la lluvia
7 Correa para porte hombro amovible

neo VINTAGE LINE

• MESSENGER
More info > P14

• MOTOR
More info > P22

• TANKER
More info > P65

• SADDLER
More info > P73

• DUFFLER
More info > P81

REAR LUGGAGE

SKWAL LINE
REAR
LUGGAGE

PULSE DIVISION

TRANSFORMER

#XSS020 | 129,99 €TTC

14 L / +4 L | 26 / 39 / 31 | 1,75 Kg.

TAIL LUGGAGE

Fr Une ligne de bagages dédiée à l'univers PULSE : deux sacoches de réservoir MATRIX, une sacoche de selle TRANSFORMER et un sac à dos AVENGER dans un style marqué, avec un mélange de matières techniques et une meilleure visibilité grâce à ses marquages et son piping rétro-réfléchissant jaune fluo et argent.

1 Fixation avec sangles réglables
2 Soufflet d'extension
3 Poche intérieure en mesh
4 Poche extérieure frontale
5 Poignée de transport anatomique
6 Housse de pluie
7 Sangle épaule amovible
8 Eléments rétro-réfléchissants

En A range of luggage dedicated to 'Pulse': we have produced two tank baggage options (MATRIX), one seat baggage option (TRANSFORMER) and a back pack (AVENGER), all styled with a mixture of different materials and techniques. They also provide better visibility to other vehicles thanks to their reflective printed lettering and yellow fluorescent piping.

1 Fastening with adjustable straps
2 Extension gusset
3 Interior mesh pocket
4 Exterior front pocket
5 Grip transport handle
6 Rain cover
7 Removable shoulder strap
8 Retro-reflective elements

D Einer Gepäck Linie gebt sich hin der PULSE Univers: zwei Tankrücksacke MATRIX, einer Satteltasche TRANSFORMER und einem Rucksack AVENGER im einen markierten Stil mit einer Mischung aus technischen Materialien und bessere Sichtbarkeit durch seine Druck- und Rohrleitungen Gelb Fluo und Silber.

1 Befestigung mit verstellbaren Gurten
2 Erweiterungszwickel
3 Innentasche aus Mesh
4 Vordere Außentasche
5 Anatomischer Tragegriff
6 Regenschutzhaube
7 Abnehmbare Schulterriemen
8 Retroreflektierende Elemente

It Una linea di bagaglio dedicato all'universo PULSE: due borse di serbatoio MATRIX, una borsa di sella TRANSFORMER ed un zaino AVENGER in un stile segnato con una mescolanza di materie tecniche, ed una migliore visibilità grazie ai suoi Print ed il suo piping retrò riflettendo giallo fluo ed argento.

1 Aggancio con cinghie regolabili
2 Soffietto di estensione
3 Tasca interna in rete
4 Tasca esterna frontale
5 Maniglia anatomica
6 Copertura anti pioggia
7 Cinghia spalle amovibile
8 Dettagli retro-riflettenti

Es Una línea de equipaje dedicado al universo PULSE: dos bolsas de depósito MATRIX, una bolsa de asiento TRANSFORMER y un mochila AVENGER en un estilo marcado, con una mezcla de materiales técnicos, y una mejor visibilidad gracias a sus dibujos y tuberias fluorescentes y rétrorreflectantes en amarillo y plata.

1 Fijación con correas regulables
2 Fuelle extensible
3 Bolsillo Interior en mesh
4 Bolsillo Exterior frontal
5 Asa de transporte anatómica
6 Funda para la lluvia
7 Correa para porte hombro amovible
8 Elementos retro-reflectivos

REAR LUGGAGE

SKWAL LINE

• AVENGER
More info > P18

• MATRIX 6 / 15L
More info > P41

• TRANSFORMER
More info > P83

• NAVIX 6 / 15L
More info > P52

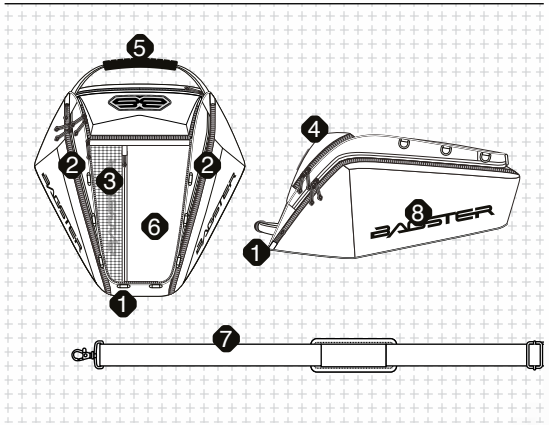

MODULO TAIL

#XSS040 | *109,99 €TTC*

20 L / +7 L | 17 / 40 / 29 | 1,15 Kg.

TAIL LUGGAGE

Fr **Cette sacoche de selle reprend les mêmes codes que le MODULO TANK afin de permettre de connecter les bagages entre eux de manière harmonieuse. Cette sacoche de selle s'utilise avec le nouveau système de fixation 2017 par sangles.**

1 Fixation avec sangles réglables
2 Soufflet d'extension
3 Poche extérieure frontale
4 Poignée de transport
5 Dry bag intégré
6 Sangle épaule amovible
7 Boucles rapides verrouillables
8 Curseur de zip pour cadenas
9 Eléments rétro-réfléchissants

En **This seat bag works in the same way as the MODULO TANK so that the luggage is able to be connected together harmoniously. This seat bag is to be used with the new fixing system for 2017, which has been inspired by the 'Spider' system.**

1 Fastening with adjustable straps
2 Extension gusset
3 Exterior front pocket
4 Transport handle
5 Integrated dry bag
6 Removable shoulder strap
7 Fast-locking buckles
8 Zipper slider for padlock
9 Retro-reflective elements

D **Diese Rücksitztasche funktioniert nach dem gleichen Prinzip wie MODULO TANK und kann bei Bedarf mit anderen passenden Gepäckstücken verbunden werden. Sie wird mit dem neuen Befestigungssystem für 2017 benutzt, inspiriert vom bewährten „Spider" System.**

1 Befestigung mit verstellbaren Gurten
2 Erweiterungszwickel
3 Vordere Außentasche
4 Tragegriff
5 Integrierter Packsack
6 Abnehmbare Schulterriemen
7 Schnell verschließbare Schnallen
8 Reißverschluss für Vorhängeschloss
9 Retroreflektierende Elemente

It **MODULO TAIL è una borsa da sella che sfrutta lo stesso concetto di MODULO TANK e si può quindi combinare in maniera armoniosa ad essa. Questa borsa posteriore si può agganciare con il nuovo sistema 2017 che è ispirato al sistema Bagster "Spider".**

1 Aggancio con cinghie regolabili
2 Soffietto di estensione
3 Tasca esterna frontale
4 Maniglia
5 Borsa stagna integrata
6 Cinghia spalle amovibile
7 Blocco di chiusura rapida
8 Zip per lucchetto
9 Dettagli retro-riflettenti

Es **Esta bolsa para asiento retoma las mismas normas que el MODULO TANK con el fin de permitir conectar las bolsas entre ellas de manera armoniosa. Esta bolsa de asiento se utiliza con el nuevo sistema de fijación 2017 inspirado en el sistema de telaraña de la bolsa Spider.**

1 Fijación con correas regulables
2 Fuelle extensible
3 Bolsillo Exterior frontal
4 Asa de transporte
5 Bolsa de secado integrada
6 Correa para porte hombro amovible
7 Hebillas de cierre rápido
8 Cursor de cremallera para candado
9 Elementos retro-reflectivos

MODULO LINE

MODULO TRACK *More info > P20*

MODULO TANK *More info > P38*

MODULO TAIL *More info > P84*

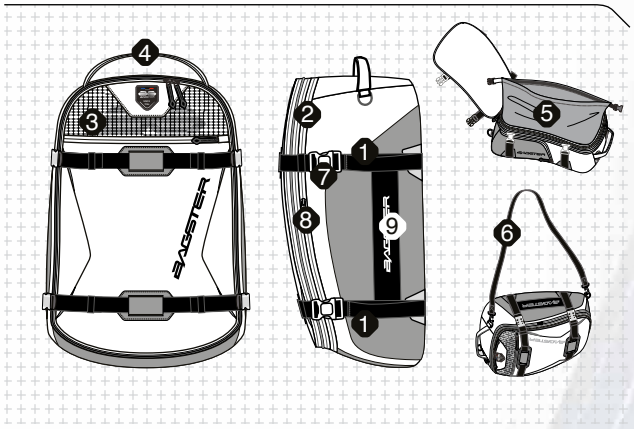

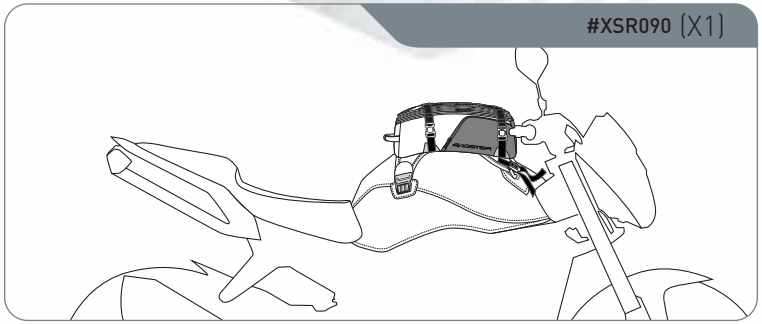
#XSR090 (X1)

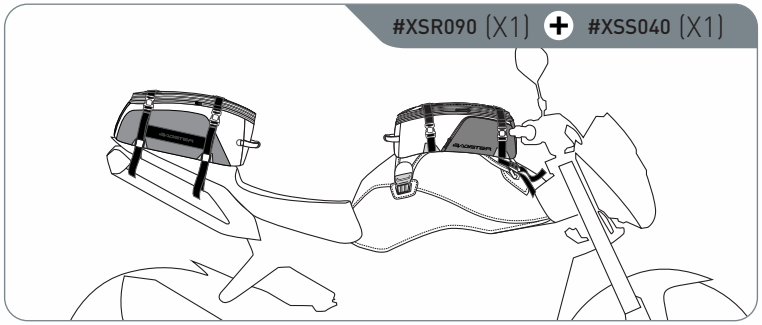
#XSR090 (X1) + #XSS040 (X1)

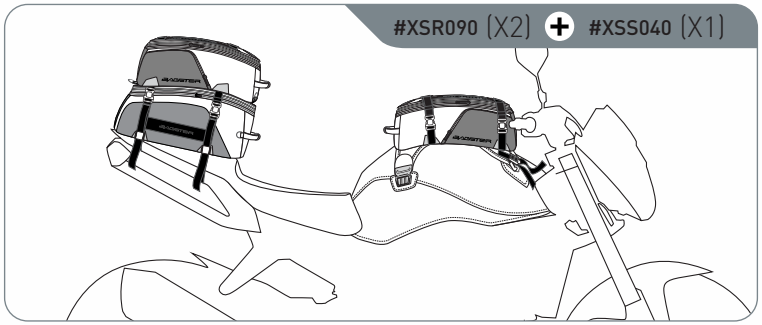
#XSR090 (X2) + #XSS040 (X1)

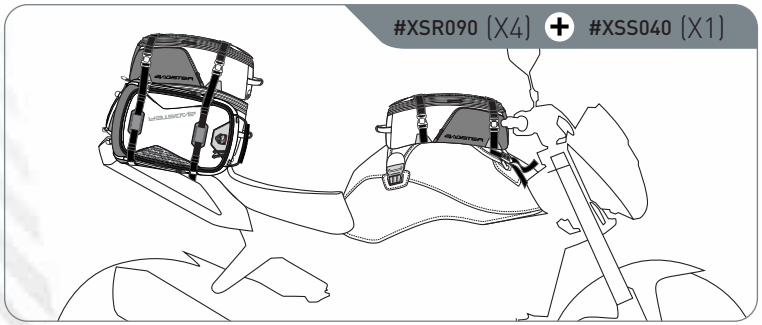
#XSR090 (X4) + #XSS040 (X1)

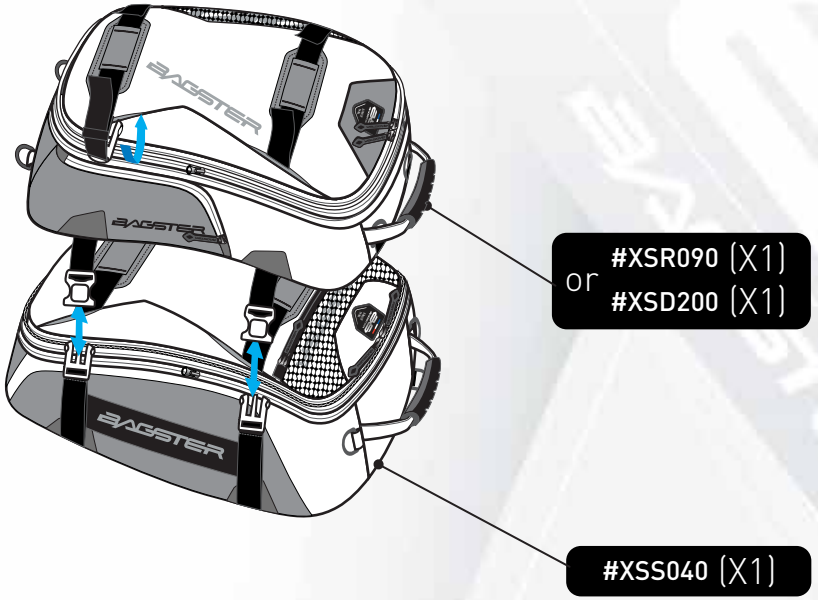
or
#XSR090 (X1)
#XSD200 (X1)
#XSS040 (X1)

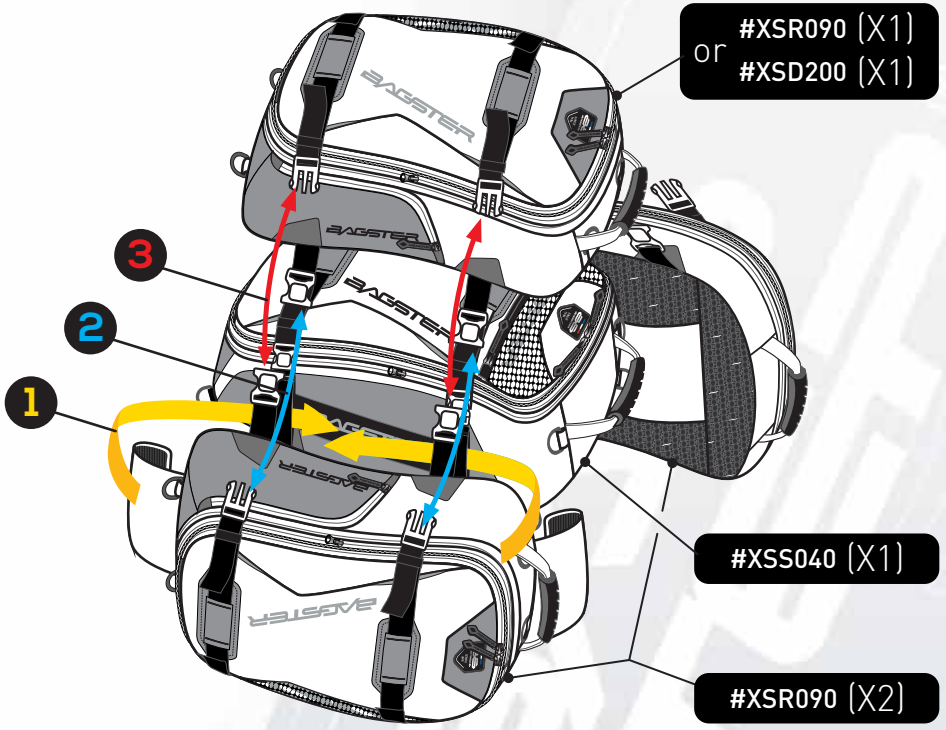
or
#XSR090 (X1)
#XSD200 (X1)
1
2
3
#XSS040 (X1)
#XSR090 (X2)

SPIDER

#4899B1 | *99,99 €TTC*

● *# 4899 V*

 # 4899 J

 # 4899 B

 # 4899 R

Fr La sacoche de selle SPIDER se place sur la selle passager. Elle est profilée pour s'adapter parfaitement au look de la moto. Avec son volume extensible et son kit de fixation universel.

- Fixation avec tendeurs élastiques
- Soufflet d'extension
- Multiples poches intérieures
- Sangles élastiques de maintien
- Vide poche
- Capacité pour mettre un casque
- Poignée de transport
- Housse de pluie
- Bretelles sac à dos amovibles
- Eléments rétro-réfléchissants

En SPIDER is placed on the passenger seat of your motorbike. This saddle bag has been designed to be in line with the look of the bike. With its expandable volume and its universal fitting kit.

- Fastening with elastic tensioners
- Extension gusset
- Multiple interior pockets
- Elastic retention straps
- Glove compartment
- Helmet storage space
- Transport handle
- Rain cover
- Removable backpack straps
- Retro-reflective elements

D Die Hecktasche SPIDER ist so hergestellt, dass Ihr Design zu jedem Motorrad passt. Mit seinem veränderbaren Volumen und seinem universellen Befestigungskitt hat dieser Rucksack alles.

- Befestigung mit elastischen Spannern
- Erweiterungszwickel
- Mehrere Innentaschen
- Elastische Haltegurte
- Handschuhfach
- Platz für Helm
- Tragegriff
- Regenschutzhaube
- Abnehmbare Rucksackgurte
- Retroreflektierende Elemente

It La borsa da sella SPIDER si posiziona sulla sella passeggero. Questa borsa è concepita con un particolare profilo che le permette di adattarsi perfettamente al look della moto. Con il suo volume estensibile e il suo kit di fissaggio universale

- Aggancio con elastici
- Soffietto di estensione
- Tasche interne multiple
- Cinghie elastiche di ancoraggio
- Tasca per guanti
- Dimensione spazio adatta a un casco
- Maniglia
- Copertura anti pioggia
- Spallacci dello zaino amovibili
- Dettagli retro-riflettenti

Es La bolsa de asiento SPIDER se coloca en el asiento del pasajero. Fue diseñada para adaptarse perfectamente al look de la moto. Con su volumen flexible y su kit de fijación universal.

- Fijación con tensores eláasticos
- Fuelle extensible
- Multiples Bolsillos interiores
- Correas elásticas de sujetación
- Pequeño bolsillo para monedas, cartas, etc
- Capacidad para colocar un casco
- Asa de transporte
- Funda para la lluvia
- Bandoleras de mochila amovibles
- Elementos retro-reflectivos

GAMER

PULGE DIVISION

#XSS010 | 69,99 €TTC

12 L +6 L | 20 41 20 | 750 Gr.

TAIL LUGGAGE

Fr La sacoche de selle GAMER se fixe avec un système araignée. Pratique et fonctionnelle, cette sacoche regroupe tout l'essentiel d'une sacoche de selle BAGSTER.

- Fixation avec tendeurs élastiques
- Soufflet d'extension
- Poche extérieure frontale
- Poignée de transport
- Housse de pluie
- Sangle épaule amovible
- Eléments rétro-réfléchissants

En The GAMER saddle bag makes use of the spider system for its fastening. Practical and functional, this bag encapsulates all the fundamentals of a BAGSTER saddle bag.

- Fastening with elastic tensioners
- Extension gusset
- Exterior front pocket
- Transport handle
- Rain cover
- Removable shoulder strap
- Retro-reflective elements

D Die Satteltasche GAMER ist mit einem Spidersystem befestigt. Praktisch und funktionell enthält diese Tasche alle wesentlichen Bestandteile einer Satteltasche von BAGSTER.

- Befestigung mit elastischen Spannern
- Erweiterungszwickel
- Vordere Außentasche
- Tragegriff
- Regenschutzhaube
- Abnehmbare Schulterriemen
- Retroreflektierende Elemente

It La borsa da sella GAMER si fissa con un sistema a ragno. Pratica e funzionale, questa borsa raggruppa tutto l'essenziale di una borsa da sella BAGSTER.

- Aggancio con elastici
- Soffietto di estensione
- Tasca esterna frontale
- Maniglia
- Copertura anti pioggia
- Cinghia spalle amovibile
- Dettagli retro-riflettenti

Es La bolsa de asiento GAMER se fija con un sistema de araña. Práctica y funcional, esta bolsa reagrupa todo lo esencial de una bolsa de asiento BAGSTER.

- Fijación con tensores elásticos
- Fuelle extensible
- Bolsillo Exterior frontal
- Asa de transporte
- Funda para la lluvia
- Correa para porte hombro amovible
- Elementos retro-reflectivos

DISCOVERY DIVISION

WP30

#XSS069 | **69,99 €TTC**

30 L | 16 78 25 | 700 Gr.

TAIL LUGGAGE

● **WP30 Noir/Fluo**
#XSS069

● **WP30 Noir/Gris**
#XSS068

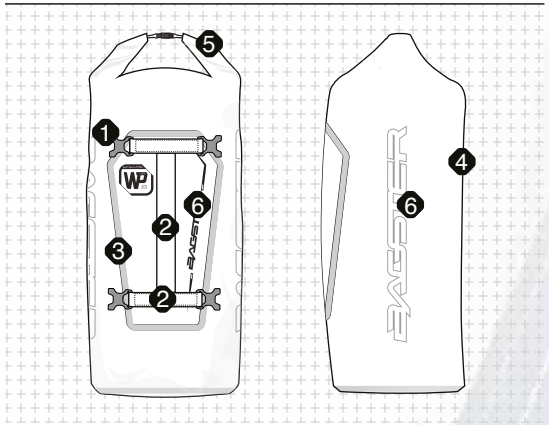

Fr **La gamme WP LINE propose des sacs 100% étanches aux matières et looks soignés. Grâce à leurs coutures thermosoudées, il est possible d'emporter vos effets personnels en toute tranquilité. La sacoche de selle WP30 se fixe avec des sangles sur votre moto et peut se porter en bandoulière (façon baluchon).**

1 Fixation avec sangles réglables
2 Poignée de transport
3 Coutures soudée à haute fréquence
4 Sangle épaule amovible
5 Fermeture roll top
6 Eléments rétro-réfléchissants

En **The WP LINE range proposes entirely impermeable bags made with higher-end materials for a more polished look. Thanks to their thermo-welded seams, bring along your personal belongings worry-free. The WP30 saddle bag is fastened by straps directly onto your motorcycle and can be worn over the shoulder (like a tote bag).**

1 Fastening with adjustable straps
2 Transport handle
3 High-frequency welded seams
4 Removable shoulder strap
5 Rolltop closing mechanism
6 Retro-reflective elements

D **Die WP LINE-Serie bietet Taschen, die zu 100% wasserdicht sind und mit den besten Materialien und Looks versehen sind. Dank ihrer heißversiegelten Nähte können Sie Ihr persönlichen Gegenstände sorgenfrei dabeihaben. Die Satteltasche WP30 ist mit Riemen am Motorrad befestigt und kann auch über der Schulter als Rucksack getragen werden.**

1 Befestigung mit verstellbaren Gurten
2 Tragegriff
3 Hochfrequenz-Schweißnähte
4 Cinghia spalle amovibile
5 Chiusura superiore stagna
6 Dettagli retro-riflettenti

It **La gamma WP LINE propone delle borse 100% impermeabili con materiali di alta qualità dal look ricercato. La borsa da sella WP30 si fissa con delle cinghie sulla vostra moto e può essere portata a tracolla (tipo zaino).**

1 Aggancio con cinghie regolabili
2 Maniglia
3 Cuciture saldate ad alta frequenza
4 Sangle épaule amovible
5 Fermeture roll top
6 Eléments rétro-réfléchissants

Es **La gama WP LINE ofrece bolsas 100% impermeables con materiales y aspecto estéticos. Gracias a sus costuras termosoldadas, podrá cargar sus efectos personales con toda tranquilidad. La bolsa de asiento WP30 se fija con correas sobre la moto y puede llevarse como bandolera (forma hato).**

1 Fijación con correas regulables
2 Asa de transporte
3 Costuras soldadas en alta frecuencia
4 Correa para porte hombro amovible
5 Cierre roll top
6 Elementos retro-reflectivos

WATERPROOF LINE

• **WP45** *More info > P89*
• **WP20** *More info > P21*
• **WP30** *More info > P88*

WP45

#XSS079 | **89,99 €TTC**

WP45 Noir/Fluo
#XSS079

WP45 Noir/Gris
#XSS078

WATERPROOF LINE

- **WP45** *More info > P89*
- **WP20** *More info > P21*
- **WP30** *More info > P88*

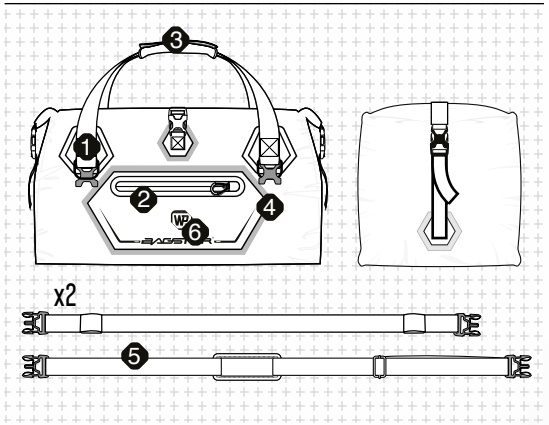

Fr **La gamme WP LINE propose des sacs 100% étanches aux matières et looks soignés. Grâce à leurs coutures thermosoudées, il est possible d'emporter vos effets personnels en toute tranquilité. La sacoche de selle WP45 se fixe avec des sangles sur votre moto. Véritable sac de voyage, elle se porte en bandoulière ou à la main.**

1 Fixation avec sangles réglables
2 Poche extérieure frontale
3 Poignée de transport
4 Coutures soudée à haute fréquence
5 Sangle épaule amovible
6 Eléments rétro-réfléchissants

En **The WP LINE range proposes entirely impermeable bags made with higher-end materials for a more polished look. Thanks to their thermo-welded seams, bring along your personal belongings worry-free. The WP45 saddle bag is fastened by straps directly onto your motorcycle. A true travel bag, it can worn over the shoulder or carried by hand.**

1 Fastening with adjustable straps
2 Exterior front pocket
3 Transport handle
4 High-frequency welded seams
5 Removable shoulder strap
6 Retro-reflective elements

D **Die WP LINE-Serie bietet Taschen, die zu 100% wasserdicht sind und mit den besten Materialien und Looks versehen sind. Dank ihrer heißversiegelten Nähte können Sie Ihr persönlichen Gegenstände sorgenfrei dabeihaben. Die Satteltasche WP45 wird mit Riemen an Ihrem Motorrad befestigt. Eine echte Reisetasche, die über der Schulter oder von Hand getragen wird.**

1 Befestigung mit verstellbaren Gurten
2 Vordere Außentasche
3 Tragegriff
4 Hochfrequenz-Schweißnähte
5 Abnehmbare Schulterriemen
6 Retroreflektierende Elemente

It **La gamma WP LINE propone delle borse 100% impermeabili con materiali di alta qualità dal look ricercato. La borsa da sella WP45 si fissa con le cinghie sulla vostra moto. Una vera borsa da viaggio, può essere usata come tracolla o borsa a mano.**

1 Aggancio con cinghie regolabili
2 Tasca esterna frontale
3 Maniglia
4 Cuciture saldate ad alta frequenza
5 Cinghia spalle amovibile
6 Dettagli retro-riflettenti

Es **La gama WP LINE ofrece bolsas 100% impermeables con materiales y aspecto estéticos. Gracias a sus costuras termosoldadas, podrá cargar sus efectos personales con toda tranquilidad. La bolsa de asiento WP45 se fija con correas sobre la moto. Verdadera bolsa de viaje, se lleva como bandolera o en la mano.**

1 Fijación con correas regulables
2 Bolsillo Exterior frontal
3 Asa de transporte
4 Costuras soldadas en alta frecuencia
5 Correa para porte hombro amovible
6 Elementos retro-reflectivos

DISCOVERY DIVISION

QUATTRO

#XSS030 | **69,99 €TTC**

14 L / +8 L | 21 / 42 / 28 | 800 Gr.

TAIL LUGGAGE

Fr La sacoche de selle QUATTRO se fixe avec un système araignée. Pratique et fonctionnelle, cette sacoche regroupe tout l'essentiel d'une sacoche de selle BAGSTER.

- Fixation avec tendeurs élastiques
- Soufflet d'extension
- Poche extérieure frontale
- Poignée de transport
- Housse de pluie
- Porte casque
- Sangle épaule amovible
- Eléments rétro-réfléchissants

En The QUATTRO saddle bag makes use of the spider system for its fastening. Practical and functional, this bag encapsulates all the fundamentals of a BAGSTER saddle bag.

- Fastening with elastic tensioners
- Extension gusset
- Exterior front pocket
- Transport handle
- Rain cover
- Helmet holder
- Removable shoulder strap
- Retro-reflective elements

D Die Satteltasche QUATTRO ist mit einem Spidersystem befestigt. Praktisch und funktionell enthält diese Tasche alle wesentlichen Bestandteile einer Satteltasche von BAGSTER.

- Befestigung mit elastischen Spannern
- Erweiterungszwickel
- Vordere Außentasche
- Tragegriff
- Regenschutzhaube
- Helmhalterung
- Abnehmbare Schulterriemen
- Retroreflektierende Elemente

It La borsa da sella QUATTRO si fissa con un sistema a ragno. Pratica e funzionale, questa borsa raggruppa tutto l'essenziale di una borsa da sella BAGSTER.

- Aggancio con elastici
- Soffietto di estensione
- Tasca esterna frontale
- Maniglia
- Copertura anti pioggia
- Porta casco
- Cinghia spalle amovibile
- Dettagli retro-riflettenti

Es La bolsa de asiento QUATTRO se fija con un sistema de araña. Práctica y funcional, esta bolsa reagrupa todo lo esencial de una bolsa de asiento BAGSTER.

- Fijación con tensores elásticos
- Fuelle extensible
- Bolsillo Exterior frontal
- Asa de transporte
- Funda para la lluvia
- Porta casco
- Correa para porte hombro amovible
- Elementos retro-reflectivos

MUSTANG

#XSD070 | 169,99 €TTC

24 L / +10 L | 37 / 36 / 32 | 1,7 Kg

Fr Sacoche de selle : MUSTANG

1 Soufflet sur chaque côté augmentation du volume
2 1 poche de chaque côté
3 1 poche sur capot
4 1 poche waterproof sous le capot
5 Portage en bandoulière
6 2 poignées sur le dessus
7 1 poignée sur le coté
8 Housse de pluie
9 Système attache type araignée
10 PVC/CORDURA

En Seat bag : MUSTANG

1 Large gusset on each side
2 A pocket on each side
3 Pocket on the top
4 Waterproof pocket under the hood
5 Shoulder straps
6 2 handles on the top
7 Handle on the side
8 Rain cover
9 Spider-clip attachments for attaching to the seat
10 PVC /CORDURA

D Satteltasche: MUSTANG

1 1 Tasche auf jeder Seite ausziehbar
2 1 Tasche auf obere Seite
3 1 Wasserdichte Tasche unter der Haube
4 Abnehmbar Schulter-Träger
5 2 Griffe an der Spitze
6 2 Griffe an der Spitze
7 1 Griffe auf der Seite
8 Regenabdeckung
9 Montage auf der Sattel mit Spider-Clip System
10 PVC /CORDURA materialen

It Borsa da sella : MUSTANG

1 Soffietto sui lati per aumentare il volume
2 Una tasca sui lati
3 Una tasca disopra
4 1 tasca waterproof sotto il cofano
5 Trasporto in tracolla
6 2 pugni disopra
7 Una pugna sul lato
8 Fodera da pioggia
9 Fissaggio per sistema di rete
10 PVC /CORDURA

Es Bolsa de asiento: MUSTANG

1 Aumentación del volumen con el fuelle de cada lado
2 1 bolsillo en cada lado
3 1 bolsillo sobre el capó
4 1 bolsillo impermeable bajo el capó
5 Cómodas cinchas para cargar en los hombros
6 2 asas en la parte superior
7 1asa en el lado
8 Funda de lluvia
9 Fijación de la bolsa en el asiento con sistema de araña
10 PVC /CORDURA

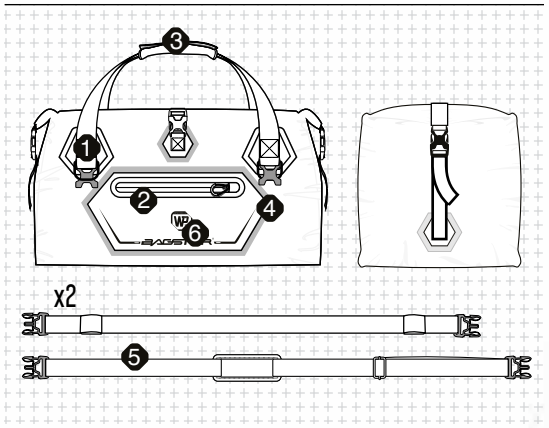

Neo VINTAGE LINE

MUSTANG
More info > P91

ASTON
More info > P45

TAIL LUGGAGE

REAR LUGGAGE

PROTECT RIDER

P92 → P105

PROTECT
RIDER

EXXEL

Metro DIVISION

2 MN ONLY!

#XMA010 | **59,99 €TTC**

PROTECT RIDER

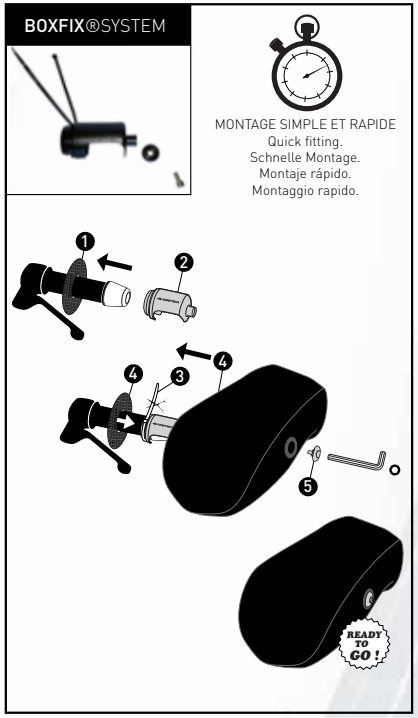

Fr MANCHONS UNIVERSELS : ils se montent sur la plupart des véhicules scooter et moto, avec ou sans embouts de guidon.

- Pouce élargi avec une plus grande amplitude pour aller chercher les commodos
- Renfort sur les côtés
- Intérieur doublé polaire
- Sécurité passive par print rétro-réfléchissant.
- Fermeture élastique anti-pluie lors du stationnement.
- Coutures renforcées avec bandes d'étanchéité et renforts internes anti-vent

En UNIVERSAL HANDMUFFS: they fit onto most scooters or motorbikes, with or without handlebars.

- An inch larger to have more control of the command buttons
- Reinforcements inside the muffs
- Fleece lining inside
- Security with reflective print
- Elasticated anti-rain closure
- Reinforced stitching with sealed strip and anti-wind reinforcements

D UNIVERSAL LENKERSTULPEN: Die Universal Lenkerstulpen ersetzen die BOX'R. Passend für die meisten Motorräder und Motorroller, mit oder ohne Spitzen am Lenker.

- Lenkerstulpen sind 2,5 cm länger für bessere Bedienung der Schalter
- Verstärkungen im Inneren der Lenkerstulpe
- Innenfutter
- Sicherheit durch reflektierendes Kederband und Bagster Aufdruck

It MANICOTTI UNIVERSALI: si montano sulla maggior parte dei modelli di scooter e moto, con o senza terminali del manubrio

- Pollice più largo per avere maggiore controllo dei comandi
- Rinforzi ai lati
- Interno foderato
- Sicurezza attiva grazie alle grafiche riflettenti
- Chiusura elastica anti-pioggia
- Cuciture rinforzate e sigillate, rinforzi anti-vento

Es MANOPLA UNIVERSAL : Se instala sobre la mayoría de scooters y motos, con o sin contrapeso en el manillar.

- Una pulgada mas larga para una mayor movilidad en el control de mandos
- Forro interior
- Interior reforzado
- Seguridad pasiva con bordones reflectantes
- Cierre elástico anti-lluvia
- Costuras impermeables reforzadas y selladas con refuerzos internos cortavientos

PREMMIUM

Metro DIVISION

#XMA020 | 49,99 €TTC

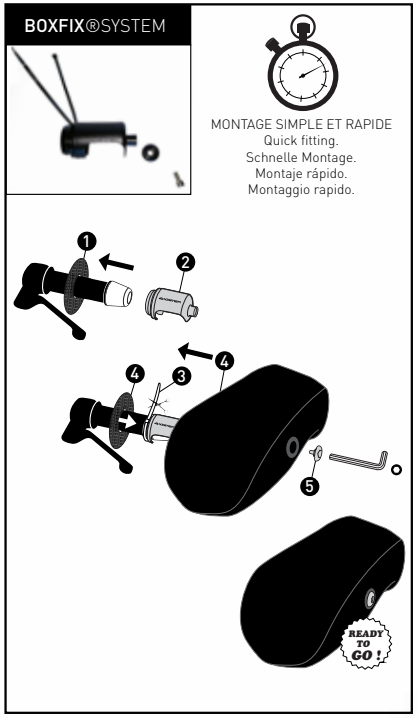

Fr MANCHONS UNIVERSELS : ils se montent sur la plupart des véhicules scooter et moto, avec ou sans embouts de guidon.

- Ouverture plus large et en biais pour ne pas laisser passer la pluie
- Pouce élargi avec une plus grande amplitude pour aller chercher les commodos
- Renfort sur les côtés et sur le devant
- Intérieur doublé
- Sécurité passive par print rétro-réfléchissant
- Coutures renforcées avec bandes d'étanchéité et renforts internes anti-vent

En UNIVERSAL HANDMUFFS: it fits on most scooters or motorbikes, with or without handlebars

- Larger opening at an angle to prevent rain coming in
- An inch larger to have more control of the control buttons
- Reinforcements at the front and on the sides of the muffs
- Inner lining
- Security with reflective print
- Reinforced stitching with sealed strip and anti-wind reinforcements

D UNIVERSAL LENKERSTULPEN: Die Universal Lenkerstulpen ersetzen die BOXONE. Passend für die meisten Motorräder und Motorroller, mit oder ohne Spitzen am Lenker

- Lenkerstulpen sind 2,5 cm länger, für bessere Bedienung der Schalter
- größere Öffnung am Handgelenk um das Eintreten von Regen zu verhindern
- Verstärkungen der Front und des Seitenbereiches
- Innenfutter
- Sicherheit durch reflektierendes Kederband
- Verstärkungsnähte mit Dichtungsstreifen und windabweisenden Verstärkungen

It MANICOTTI UNIVERSALI: si adattano alla maggior parte degli scooter e delle moto con o senza terminali del manubrio

- Pollice più largo per avere maggiore controllo dei comandi
- Apertura comformata per prevenire l'ingresso della pioggia in corsa
- Rinforzati davanti e sui lati per la massima stabilità
- Interno foderato
- Sicurezza attiva grazie alle grafiche riflettenti
- Chiusura elastica anti-pioggia
- Cuciture rinforzate e sigillate, rinforzi anti-vento

Es MANOPLA UNIVERSAL : remplaza a la BOXONE. Se instala sobre la mayoría de scooters y motos, con o sin contrapeso en el manillar

- Apertura más amplia y en diagonal para no dejar pasar la lluvia
- Una pulgada mas larga para una mayor movilidad en el control de mandos
- Reforzado en los lados y en la parte delantera
- Forro interior
- Seguridad pasiva con bordones reflectantes
- Costuras impermeables reforzadas y selladas con refuerzos internos cortavientos

PROTECT RIDER

FIRST

Metro DIVISION

#XMA030 | 29,99 €TTC

2 MN ONLY!

PROTECT RIDER

Fr MANCHONS UNIVERSELS : ils se fixent sur guidon avec ou sans rétroviseur

- Renforts anti-vent
- Intérieur doublé
- Sécurité passive par liserés rétro-réfléchissant
- Cordon de serrage élastique pour ajustement du manchon sur le guidon
- Fenêtre transparente pour voir les commodos

En UNIVERSAL HANDMUFFS: they fit onto handlebars with or without a rear-view mirror

- An inch larger to have more control of the command buttons
- Reinforcements inside the muffs
- Fleece lining inside
- Security with reflective print
- Elasticated anti-rain closure
- Reinforced stitching with sealed strip and anti-wind reinforcements

D UNIVERSAL LENKERSTULPEN: Die Lenkerstulpen halten auf Lenkern mit oder ohne Rückspiegeln.

- Windabweisende Verstärkungen
- Innenfutter
- Sicherheit durch reflektierendes Kederband
- Elastische Befestigung der Lenkerstulpen am Lenker
- Durchsichtiges Fenster für besseres Erkennen der Schalter

It MANICOTTI UNIVERSALI: Entry level della gamma, si possono montare su tutti i manubri, con o senza specchietto retrovisore

- Rinforzi anti-vento
- Interno foderato
- Inserto riflettente per una maggiore sicurezza attiva
- Cordoncino elastico per la regolazione del manicotto sul manubrio
- Finestra trasparente per vedere i pulsanti di controllo del mezzo

Es MANOPLA UNIVERSAL : Modelo básico. Se fija en el manillar con o sin retrovisor

- Refuerzo cortaviento
- Interior forrado
- Seguridad pasiva con bordones reflectantes
- Cierre elástico para mejor ajuste de la manopla al manillar
- Ventana transparente para ver los mandos

BAGSTER

Metro DIVISION

ROLL'STER

- Disponible à l'automne 2019
- Available from autumn 2019

2018

#XTB330 ROLL'STER PCX 125 2018
#XTB340 ROLL'STER FORZA 125 2018
#XTB380 ROLL'STER PEUGEOT METROPOLIS
#XTB360 ROLL'STER PIAGGIO MP3

PROTECT RIDER

- Seat-cover included
- Waterproofness improved
- Removable thermal cover
- Side zip
- Reflective
- Waterproof seal
- Compact ROLL'SYSTEM
- Reinforcements included

Fr Le ROLL'STER : un tablier étanche et thermique.

Il est équipé de notre nouveau système "Compact Roll" qui permet, en quelques minutes, de rouler le tablier pour qu'il ne recouvre plus les côtés et les jambes du pilote. Sa couverture thermique amovible se détache et se refixe très rapidement pour adapter le tablier en fonction de la température extérieure. Les zips horizontaux facilitent l'entrée sur le scooter.

En The ROLL'STER : a waterproof and thermal leg cover

It is equipped with our new "Compact Roll" system, which enables you to roll the leg cover up within a few minutes so that it no longer covers the sides and the driver's legs. Its removable thermal cover detaches and reattaches very quicky to adapt the leg cover according to the outside temperature. The horizontal zips make it easier to get on the scooter.

D Der ROLL'STER: eine wasserdichte und thermische Beinabdeckung

Es ist mit unserem neuen „Compact Roll" -System ausgestattet, mit dem Sie die Beinabdeckung innerhalb weniger Minuten aufrollen können, sodass sie die Seiten und die Beine des Fahrers nicht mehr bedeckt. Die abnehmbare Thermoabdeckung lässt sich schnell abnehmen und wieder anbringen, um die Beinabdeckung an die Außentemperatur anzupassen. Die horizontalen Reißverschlüsse erleichtern das Setzen auf den Roller.

It ROLL'STER: coprigambe termico e 100% impermeabile

Il nuovo coprigambe ROLL'STER ha un ingegnoso sistema di chiusura "Compact Roll" che permette di arrotolare e compattare I due lati e la parte superiore del telo, liberando in pochi minuti lo spazio per le gambe. La copertura termica removibile si stacca e riattacca velocemente per adattare il coprigambe alle diverse temperature esterne. Le zip orizzontali permettono di salire sullo scooter con maggiore facilità.

Es ROLL'STER : un delantal impermeable y térmico.

Equipado con nuestro nuevo sistema "Compact Roll" que permite en algunos minutos, enrollar el delantal para que este no cubra los lados y las piernas del piloto. Su cubertura térmica amovible se suelta y se fija rápidamente para adaptar el delantal en función de la temperatura exterior. Los cierres horizontales facilitan la entrada al scooter.

RÉSISTE AUX INTEMPÉRIES
Weather resistant

STRONG UV RESISTANCE

A
PLIAGE DES CÔTÉS
SIDES FOLDING

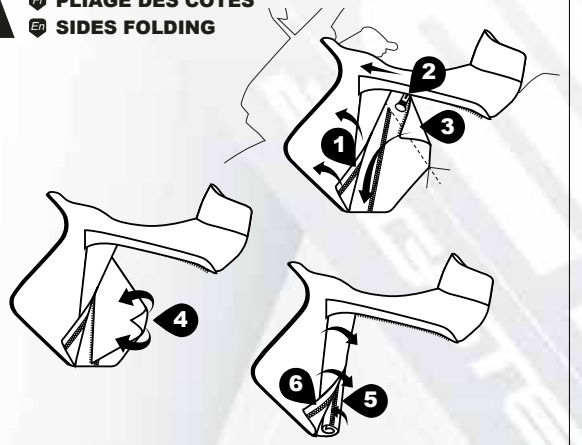

B
PLIAGE DU PLASTRON
TOP FOLDING

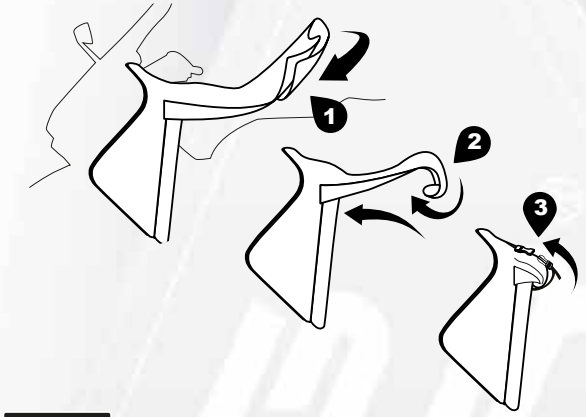

COUVERTURE AMOVIBLE
REMOVABLE BLANKET

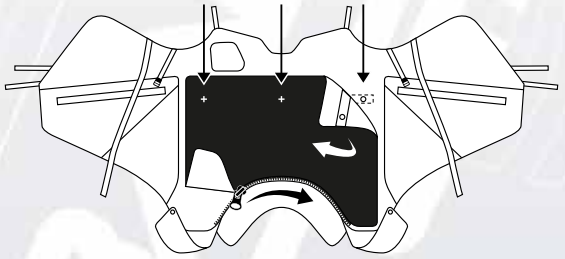

PROTECT RIDER

WIN'ZIP Metro DIVISION

STRONG UV RESISTANCE · 2 MN ONLY!

199,99 €TTC

PROTECT RIDER

2018 -19

#XTB310 Honda PCX 125 2018
#XTB320 Honda FORZA 125 2018

PROTECT RIDER

Fr Tablier toutes saisons WIN'ZIP*

- Matière résistante aux intempéries et aux UV selon la norme NF EN ISO105 B02&B04
- Dézippable
- Version Hiver / Version Eté
- Doublure polaire (version hiver)
- Protection contre la pluie (version été)
- Ajustement du tablier par des sangles sur le pilote pour un meilleur confort
- Trappe pour accéder à la clé de contact
- Couvre selle réglable
- Rétro-réfléchissant
- Œillets métalliques pour passage d'un antivol (entre les deux parties)

** Demander la référence pour votre scooter ou moto auprès de votre revendeur*

En All season leg cover WIN'ZIP*

- Material with a high resistance to bad weather and UV according to the NF EN ISO105 B02&B04 standard.
- Unzipable
- Winter Version / Summer Version
- Fleece lining inside (winter version)
- Rain cover (summer version)
- Adjustment straps to maximize the rider's protection
- Trap door for easy access to the ignition key
- Adjustable seat cover
- Reflective
- Metallic eyelet which protects the anti-theft system (between both parts of the seat)

** Request your scooter or motorcycle reference from your dealer*

D Die All Season Beindecke WIN'ZIP*

- Extrem widerstandsfähig und UV-beständig entsprechend Standard NF EN ISO105 B02&B04
- Per Reißverschluss aufteilbar
- Winter- und Frühjahrs-Version
- Innenseite Fleece (winter version)
- Schutz vor Regen
- Anpassungsvorrichtungen, um den Schutz des Fahrers zu maximieren
- Öffnung um einfach an den Zündschlüssel zu gelangen
- Anpassbarer Sitzschutz
- Reflektierende Metallaufnahme um das Anti-Diebstahlsystem zu installieren

**Fragen Sie nach dem Referenz für Ihren Roller oder Motorrad von Ihrem Händler*

It Comprigambe per ogni stagione WIN'ZIP*

- Alta resistenza ai raggi UV e alle intemperie secondo gli standard europei NF EN ISO105 B02&B04
- Divisibile tramite zip
- Versione invernale / Versione estiva
- Interno in pile (versione invernale)
- Protezione contro la pioggia (versione estiva)
- Cinghia di regolazione in vita per ottimizzare la protezione del pilota
- Botola per raggiungere facilmente il blocchetto elettrico di accensione
- Coprisella regolabile
- Montaggio rapido
- Inserti riflettenti
- Anelli metallici su entrambi i lati per assicurare un antifurto

**Chiedere il riferimento per il vostro scooter o moto dal rivenditore*

Es Delantal cubrepiernas WIN'ZIP*

- Material de alta resistencia a la intemperie y a los rayos UV según la normativa NF EN ISO105 B02 y B04
- Versión Verano / versión invierno
- Forro interior (versión verano)
- Protección contra la lluvia
- Cinchas ajustables para maximizar la protección del conductor
- Trampilla para un fácil acceso a la llave de contacto
- Funda de asiento ajustable
- Ojal metálico reflectante para pasar el sistema antirrobo (entre las 2 partes)

**Pida la referencia de su scooter o motocicleta a su distribuidor*

PROTECT
RIDER

BOOMERANG

Metro DIVISION

STRONG UV RESISTANCE · 2 MN ONLY!

À partir de / From : 159,99 €TTC

PROTECT RIDER

Fr PRODUIT BREVETÉ */ Le rigidificateur aérodynamique révolutionne la stabilité des tabliers quelque soit la vitesse !

• Matière résistante aux intempéries et aux UV selon la norme NF EN ISO105 B02&B04
• Trappe pour accéder rapidement à la clé
• Logo BAGSTER rétro-réfléchissant pour la sécurité
• Intérieur polaire matelassé
• Sangle d'ajustement pour optimiser la protection du pilote
• Présence d'une poche multifonctions à portée de main du pilote
• Couvre selle réglable en fonction de la longueur de la selle

* Demander la référence pour votre scooter ou moto auprès de votre revendeur

En LEG COVER BOOMERANG - PATENTED PRODUCT*

• Material with a high resistance to bad weather and UV according to the NF EN ISO105 B02&B04 standard
• Trap door for easy access to the ignition key
• Reflective BAGSTER logo for security
• Padded fleece lining inside
• Adjustment strap to maximise the protection of the rider • A multifunctional pocket within reach of the rider's hand • Adjustable seat cover according to the length of the seat

* Request your scooter or motorcycle reference from your dealer

D BEINDECKE BOOMERANG - PATENTIERTES PRODUKT*

• Extrem widerstandsfähig und UV-beständig entsprechend Standard NF EN ISO105 B02&B04
• Öffnung für schnellen, einhändigen Zugang zum Zündschlüssel
• Reflektierende Streifen für die Sicherheit
• Gepolstertes Polarinnenfutter
• Befestigungsgurt um den Fahrer besser zu schützen
• Multifunktionstasche um immer seine Dinge griffbereit zu haben
• In der Sitzbanklänge verstellbarer Sitzbanküberzug

*Fragen Sie nach dem Referenz für Ihren Roller oder Motorrad von Ihrem Händler

It DELANTAL BOOMERANG - MODELO PATENTADO*

• Alta resistenza ai raggi UV e alle intemperie secondo gli standard europei NF EN ISO105 B02&B04
• Chiusura magnetica per accedere rapidamente al blocchetto elettrico di ac- censione
• Logo Bagster riflettente per una maggiore sicurezza
• Interno in pile
• Cinghia per fissare e ottimizzare la protezione del conducente
• Tasca multifunzione a portata di mano del conducente
• Coprisella regolabile a seconda della lunghezza della sella

*Chiedere il riferimento per il vostro scooter o moto dal rivenditore

Es El delantal BRIANT* tiene el sistema estabilizador BAGSTER anti - aleteo para una optima protección a altas velocidades

• Material de alta resistencia a la intemperie y a los rayos UV según la normativa NF EN ISO105 B02 y B04
• Tapa de acceso rápido a la llave de contacto
• Ribete reflectante para mayor seguridad
• Forro interior acolchado
• Cincha de ajuste para mejorar la protección del conductor
• Bosillo a alcance de la mano del piloto para sus objetos personales
• Funda de lluvia para proteger el asiento

*Pida la referencia de su scooter o motocicleta a su distribuidor

GOLDWING

DISCOVERY DIVISION

2 MN ONLY!

STRONG UV RESISTANCE

#AP3077 | 279 €TTC

PROTECT RIDER

Fr Les tabliers GOLDWING sont spécifiquement étudiés pour le confort des passagers GOLDWING.

- Matière résistante aux intempéries et aux UV selon la norme ND EN ISO105 B02&B04
- Version Hiver / Version Eté
- Plastron avec fenêtre transparente intégrée et passage pour les mains
- Housse de pluie selle passager intégrée
- Ceinture de maintien fermée par Velcro pour se détacher rapidement

En GOLDWING legs cover are specifically designed for the comfort of GOLDWING passenger.

- Material with a high resistance to bad weather and UV according to the NF EN ISO105 B02&B04 standard
- Winter version / Summer version
- Front with transparent window and an easy way of putting them onto your hands
- Integrated passenger seat cover
- Security strap attached with Velcro to detach quickly

D Die GOLDWING Beindecken sind speziell für den Komfort der GOLDWING Beifahrer entworfen worden.

- Extrem widerstandsfähig und UV-beständig entsprechend Standard NF EN ISO105 B02&B04
- Sicherheitsriemen mit Velcro für ein schnelles lösen
- Vorne mit durchsichtigem Fenster und einem einfachen überziehen über die Hände
- Integrierter Regenüberzug für den Sitz
- Winter Version / Sommer Version

It Il coprigambe GOLDWING è stato pensato specificatamente per il comfort del passeggero in sella alla super tourer Honda

- Alta resistenza ai raggi UV e alle intemperie secondo gli standard europei NF EN ISO105 B02&B04
- Chiusura di sicurezza con Velcro per sganciarlo rapidamente
- Tasca impermeabile e foderata con pannello trasparente per visionare facilmente l'interno
- Coprisella del passeggero integrato
- Versione invernale / Versione estiva

Es Delantal GOLDWING diseñado específicamente para la comodidad del pasajero de GOLDWING.

- Material de alta resistencia a la intemperie y a los rayos UV según la normativa NF EN ISO105 B02 y B04
- Frontal con ventana transparente y fácil de poner en sus manos
- Cubre asiento de pasajero integrado
- Versión de invierno / versión de verano
- Correa de seguridad con velcro para desmont

PROTECT RIDER

DISCOVERY DIVISION

BRIANT MOTO

2 MN ONLY!

STRONG UV RESISTANCE

#AP3079 | 279 €TTC

PROTECT RIDER

Fr LE TABLIER BRIANT* est doté du système BAGSTER anti flottement assurant ainsi une protection optimale même à grande vitesse.

- Matière résistante aux intempéries et aux UV selon la norme NF EN ISO105 B02&B04
- Réalisé en PVC étanche et déperlant, doublé fourrure
- Matière lourde et épaisse sans flottement à haute vitesse
- Plastron pour protéger le pilote et contenant une housse de pluie
- Protection optimale contre la pluie et le froid
- Ceinture de maintien fermée par Velcro pour se détacher rapidement

* Demander la référence pour votre scooter ou moto auprès de votre revendeur

En THE BRIANT LEG COVER* has the BAGSTER anti flapping system which assures optimal protection even at high speed to maximize the rider's protection.

- Material with a high resistance to bad weather and UV according to the NF EN ISO105 B02&B04 standard
- Made in heavy PVC with a fleecy lining
- Heavy and dense material prevents it from flying up
- Frontal enclosure to protect the rider and a rain cover is included
- Optimal protection against rain and cold
- Presence of a seat belt attached by Velcro to detach quickly

* Request your scooter or motorcycle reference from your dealer

D Die BRIANT BEINDECKE* ist mit dem BAGSTER Anti-Flatter System ausges- tattet. Diese Beindecke sichert einen optimalen Schutz auch bei höherer Geschwin- digkeit.

- Extrem widerstandsfähig und UV-beständig entsprechend Standard NF EN ISO105 B02&B04
- Incl. einem, mit einem Klettverschluss zu verschließenden Sicherheitsgurt für den Fahrer
- Die Beindecke schützt den Fahrer und enthält einen Regenüberzug, um die Sitz- bank zu schützen
- Wasserdicht
- Reflektierende Kederbänder

*Fragen Sie nach dem Referenz für Ihren Roller oder Motorrad von Ihrem Händler

It Il coprigambe BRIANT* è disponibile per alcuni modelli di moto e per qualche modello di scooter.

- Alta resistenza ai raggi UV e alle intemperie secondo gli standard europei NF EN ISO105 B02&B04
- Realizzato in PVC con una soffice fodera imbottita
- Il suo materiale spesso e pesante previene lo sventolio anche ad alte velocità, assi- curando una protezione ottimale contro la pioggia e il freddo
- Presenta una cintura di sicurezza chiusa con Velcro per poterla staccare rapida- mente
- Pettorina per una maggiore protezione del pilota e cover anti-pioggia per preservare la sella
- Impermeabile e idrorepellente
- Inserti riflettenti

*Chiedere il riferimento per il vostro scooter o moto dal rivenditore

Es EldelantalBRIANT*tieneelsistemaestabilizadorBAGSTERanti-aleteopara una optima protección a altas velocidades

- Material de alta resistencia a la intemperie y a los rayos UV según la normativa NF EN ISO105 B02 y B04
- Material pesado y denso que evita la flotación cuando se rueda a gran velocidad
- Peto para proteger al piloto y funda de lluvia
- Impermeable y repelente de agua
- Bordon reflectante
- Presencia de un cinturón de seguridad unido por velcro para liberar rápidamente

*Pida la referencia de su scooter o motocicleta a su distribuidor

#AP3081 | 279 €TTC

BRIANT SCOOTER

Metro DIVISION

SWITCH'R
UNIVERSAL LEG COVER

Metro DIVISION

2 MN ONLY!

STRONG UV RESISTANCE

#7600 | ***95 €TTC***

PROTECT RIDER

Fr PRODUIT BREVETÉ : Tablier standard pour petits scooters (← ou = petit 125cm3). Vitesse limitée conseillée à 90km/h

- Fixé par sangles : jeu de sangles fourni pour permettre différentes combinaisons possibles en fonction des scooters
- Renfort métallique permettant la tenue jusqu'à 90km/h
- Petit plastron pour compléter la protection du pilote avec ceinture élastique
- Sangle de roulage (au milieu de la nappe néoprène extensible)
- Liserés rétroréfléchissant
- Etanche et déperlant

En LEG COVER SWITCH'R - PATENTED PRODUCT: standard leg cover for small scooters (← or = 125cm3). Maximum advised speed:90km/h (about 55 Miles per hour)

- Fixed with straps: set of straps supplied to enable it to fit on different scooters
- Metallic support piece allows stability until a maximum speed of 90km/h
- Small breastplate to complete the rider's protection thanks to an elastic belt
- Rolling strap (in the middle of the extendable neoprene part)
- Water resistant and water repellent
- Retro-reflective piping

D BEINDECKE SWITCH'R - PATENTIERTES PRODUKT: Universelle Beindecke für kleine Motorroller (← oder = kleine 125cm3). Empfohlene Maximalgeschwindigkeit: 90km/h

- Verschiede mitgelieferte Riemen für eine Montage auf verschiedenen Motorrollern
- Eine metallische Verstärkung erlaubt eine Stabilität der Beindecke bis 90 km/h unten und auf jeder Seite der Beindecke
- Ein kleiner Brustharnisch ergänzt den Schutz des Fahrers mit einem elastischen Gürtel
- Wasserdichte Beindecke
- Reflektierende Streifen für die Sicherheit

It COPRIGAMBE SWITCH'R - PRODOTTO BREVETTATO: coprigambe standard per scooter di medio-piccola cilindrata con pedana piatta. Velocità massima consigliata 90 km/h

- Alta resistenza ai raggi UV e alle intemperie secondo gli standard europei NF EN ISO105 B02&B04
- Chiusura di sicurezza con Velcro per sganciarlo rapidamente
- Tasca impermeabile e foderata con pannello trasparente per visionare facilmente l'interno
- Coprisella del passeggero integrato
- Versione invernale / Versione estiva

Es DELANTAL SWITCH'R – MODELO PATENTADO : delantal estándar para scooters pequeños (← 125cm3). Velocidad maxima recomendada es de 90 kmh

- Fijado mediante correas ; una tirante principal en la parte delantera de la moto y dos en la parte inferior de cada lado
- Kit de correas proporcionado para permitir diferentes combinaciones en función de los scooters.
- Una pequeña solapa completa la protección del conductor con un cinturon elástico
- Impermeable
- Ribete reflectante para mayor seguridad

PROTECT RIDER

TANK COVERS

P106 → P129

Fr PROTÈGE-RÉSERVOIR CLASSIQUE

Ce produit est non seulement un support de fixation pour votre sacoche mais aussi un revêtement qui se superpose à votre réservoir afin d'en protéger la peinture. Ainsi le protège réservoir Bagster se différencie des autres produits communément appelés tapis de réservoir qui ont pour seule vocation d'être un support de fixation pour les sacoches.

Les protège-réservoirs s'adaptent aux couleurs et aux motifs de la moto permettant ainsi de le rendre discret. Bagster a ainsi constitué une gamme disponible de plus de 2 000 produits adaptés aux différents coloris de plus de 450 modèles de motos.

En TANKCOVER

This product is not only a way to attach your tank bag but also covers your fuel tank to protect the paintwork. In this way, the Bagster tank protector is different from other products commonly called tank protectors, which have the sole purpose of attaching your tank bag to the motorbike.

Tank protectors can be adapted to the colours and patterns of motorbikes, thus rendering them more discreet. Bagster has a range of over 2000 products available in the different colours of over 450 motorbike models.

D TANKSCHUTZHAUBEN

Dieser Artikel dient nicht nur als Halterung für Ihre Tanktasche, sondern ist wie eine zweite Haut und schützt Ihren Tank vor Kratzern. Dahingehend unterscheidet sich die Bagster-Tankschutzhaube von den herkömmlich als Tankschutz bezeichneten Verkleidungen, deren einzige Funktion es ist, daran die Tanktaschen zu befestigen.

Die Tankschutzhauben passen sich den Farben und der Ansicht des Motorrads an und sind daher sehr diskret. Bagster hat eine Reihe von über 2 000 erhältlichen Artikeln zusammengestellt, die zu den verschiedenen Farbtönen von über 450 Motorradmodellen passen.

It COPRI SERBATOIO

Questo prodotto è non solo un supporto di fissaggio per la vostra borsa ma anche un rivestimento sovrapposto al serbatoio al fine di proteggerne lo smalto. Il copri serbatoio Bagster si differenzia pertanto dagli altri prodotti denominati tradizionalmente tappeti da serbatoio che fungono da supporto di fissaggio per le borse.

I copri serbatoio si adattano ai colori ed ai motivi della moto. Bagster ha sviluppato una gamma di oltre 2000 prodotti che si adattano ai vari colori di oltre 450 modelli di moto.

Es CUBRE DEPÓSITO

Este producto no es sólo un soporte de fijación para su bolsa, sino también un revestimiento que se superpone en el depósito para proteger la pintura. De este modo, el protector de depósito Bagster se diferencia de los demás productos comúnmente denominados fundas de depósito cuya única finalidad es ser un soporte de fijación para las bolsas.

Los protectores de depósito se adaptan a los colores y motivos de la moto lo que permite una mayor discreción. Bagster cuenta con una gama disponible de más de 2.000 productos adaptados a los diferentes colores de más de 450 modelos de motos.

Dès / From
129,99€

→ **http://www.bagster.com/tankcover.html**
Choose : Brand of the MC / MC Model / Year / Color

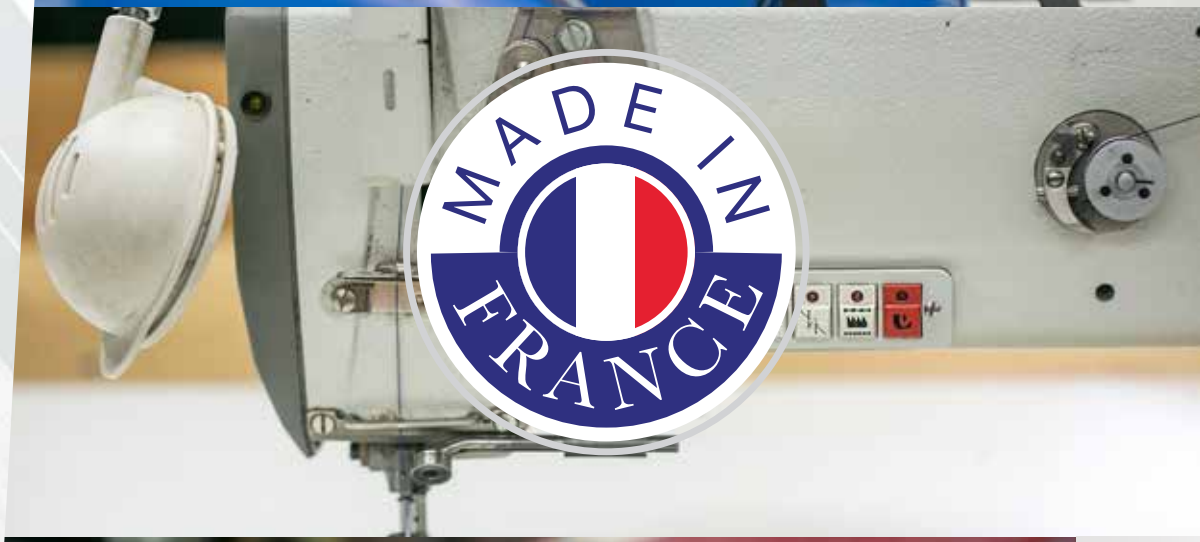

TANK COVERS

TANK PANEL

NEW

Fr TANK PANEL :

Spécialement conçue pour les motos rétro, la nouvelle gamme BAGSTER ORIGINALS propose des produits en cuir fabriqués en France dans notre atelier. Chaque modèle de tank panels a été développé pour épouser parfaitement les lignes de votre réservoir. La bande centrale vous permet de fixer les accessoires de la gamme BAGSTER ORIGINALS ainsi que la sacoche de réservoir NEO VINTAGE TANKER / P65.

En Specially designed for retro motorcycles, the new range BAGSTER ORIGINALS offers leather products made in France in our workshop. Each tank panel model has been developed to perfectly match the lines of your tank. The central band allows you to attach the BAGSTER ORIGINALS range accessories as well as the NEO VINTAGE TANKER tank bag / P65.

D Die neue Serie BAGSTER ORIGINALS wurde speziell für Retro-Motorräder entwickelt und bietet Lederprodukte aus unserer Werkstatt in Frankreich an. Jedes Tankpanel-Modell wurde so entwickelt, dass es perfekt zu den Linien Ihres Tanks passt. Über das Zentralband können Sie das Zubehör der BAGSTER ORIGINALS-Serie sowie den NEO VINTAGE TANKER-Tankrucksack befestigen / P65.

It Creata appositamente per le moto dallo stile retro, la nuova gamma BAGSTER ORIGINALS offre prodotti in vera pelle realizzati nella sede Bagster in Francia. Ogni protezione è stata realizzata per adattarsi perfettamente alle linee del vostro serbatoio. La cinghia centrale vi permette di agganciare tutti gli accessori della linea BAGSTER ORIGINALS, così come la borsa da serbatoio NEO VINTAGE TANKER / P65.

Es Especialmente concebida para las motos retro, la nueva gama BAGSTER ORIGINALS propone productos en cuero manufacturados en nuestra fábrica en Francia. Cada modelo de "tank panels" ha sido desarrollado para ajustar perfectamente las líneas del depósito. La banda central permite de fijar los accesorios de la gama BAGSTER ORIGINALS así que la bolsa de depósito NEO VINTAGE TANKER / P65.

MARQUES / BRANDS	MODÈLES / MODELS	REF PLUGS	PRICES
MASH	MASH Seventy 125	XT010	*79,99 €TTC*
BMW	BMW R NINE T BMW R NINE T Urban G/S BMW R NINE T Pure BMW R NINE T Racer BMW R NINE T Scambler BMW R NINE T Urban G/S BMW R NINE T Pure BMW R NINE T Racer BMW R NINE T Scambler	XTP020	*89,99 €TTC*
YAMAHA	YAMAHA XSR700	XT030	*89,99 €TTC*
DUCATI	DUCATI Scrambler 900	XT040	*89,99 €TTC*
TRIUMPH	TRIUMPH Bonneville T100 TRIUMPH Bonneville 900 TRIUMPH Scrambler TRIUMPH BOBBER 2017 TRIUMPH BOBBER T120	XT050	*89,99 €TTC*

DENVER
TANK PANEL ACCESSORIES

#XSR350 | *59,99 €TTC*

NEW

Fr Cet étui en cuir, fabriqué en France, vous permet d'emporter votre téléphone et de l'utiliser pour votre itinéraire, grâce à sa fenêtre transparente tactile. Le passant à l'arrière de l'étui vous permet de brancher votre téléphone pour conserver son autonomie. Attaché à la bande centrale du tank panel, l'étui DENVER se positionne sur votre réservoir.

En This leather case, made in France, allows you to take your smartphone and use it for your route thanks to its tactile transparent window. The opening on the back allows you to plug in your phone to maintain autonomy. Attached to the central band of the panel tank, the DENVER case is positioned on your tank.

D Mit dieser in Frankreich hergestellten Ledertasche können Sie Ihr Smartphone Dank des durchsichtigen Fensters für Ihre Fahrt verwenden. Die Öffnung auf der Rückseite ermöglicht das Anschließen des Telefons, um die Autonomie zu gewährleisten. Durch die Befestigung am Zentralband des Paneeltanks ist das DENVER-Etui an Ihrem Tank angebracht.

It Questa custodia in pelle, made in Francia, vi permette di portare con voi lo smartphone e usarlo con facilità grazie alla finestra trasparente touch. L'apertura sul retro consente di collegare il telefono per ricaricarlo. Grazie a una cinghia centrale alla protezione serbatoio, la custodia DENVER viene agganciata al serbatoio.

Es Este estuche en cuero, fabricado en Francia, permite de llevar un teléfono y de utilizarlo para su trayectoria, gracias a su pantalla táctil transparente. Colocándolo detrás del estuche le permite conectar el teléfono para conservar su autonomía. Ajustado a la banda central del "tank panel", el estuche DENVER se posiciona sobre su depósito.

SAVANNAH
TANK PANEL ACCESSORIES

#XSR340 | *79,99 €TTC*

NEW

Fr La pochette SAVANNAH, inspirée des sacoches à outils, vous permet de ranger vos papiers, téléphone et autres accessoires en toute sécurité sur la bande centrale de votre tank panel. En toile de coton déperlant, il apportera une touche Vintage à votre moto.

En The SAVANNAH pouch, inspired by tools bags, allows you to store your papers, phone and other accessories safely on the central strip of your tank panel. Made of water repellant cotton, it will bring a vintage touch to your motorcycle.

D Mit dem SAVANNAH-Beutel, der von Werkzeugtaschen inspiriert ist, können Sie Ihre Papiere, Ihr Telefon und anderes Zubehör sicher auf dem mittleren Streifen Ihrer Tankblende aufbewahren. Hergestellt aus wasserabweisender Baumwolle verleiht es Ihrem Motorrad einen Vintage-Touch.

It La borsa SAVANNAH, inspirata alle classiche borse porta attrezzi, vi permette di conservare carte, il telefono e altri accessori in tutta sicurezza grazie alla cinghia centrale della protezione serbatoio. Fatta in cotone idrorepellente, darà un tocco di vintage alla vostra moto.

Es La bolsa SAVANNAH, inspirada en las bolsas de herramientas, permite de organizar sus documentos, teléfono y otros accesorios con toda seguridad sobre la banda central del "tank panel". Fabricado en lona de algodón hidrófugo, aportará un toque vintage a la moto.

BAGSTER
BAGSTER

EASY SYSTEM

EASY ROAD

55 €TTC

● *#1582 UU*

EASY TRAIL

55 €TTC

● *#1583 UU*

Fr EASY permet le montage sécurisé de toute la gamme de sacoches Route ou Trail. Union de matières modernes et sobres, EASY s'installe en un clin d'œil et peut se ranger sous la selle !

- Plusieurs jeux de sangles fournis pour s'adapter à tous les véhicules.
- Fixation simple et rapide grâce aux sangles verrouillables.
- Marquage Bagster en relief.
- Accès libre au bouchon du réservoir.
- Produit standard accessible à tous les budgets.
- Intérieur en feutrine pour protéger la peinture.

En The universal fitting support for Bagster tank bags!
Patented concept, the EASY is a fitting system with 4 standard fitting points like on a tank cover, adjustable on all models of motorbikes ...
A secure system to install all the road bags. The Easy is a combination of modern and sober materials and can be installed in a flash and stored under the seat !

- Several sets of straps to adjust to all models of bikes.
- Easy and fast installation thanks to the locking straps.
- Embossed Bagster logo.
- Free access to the petrol cap.
- Standard product suitable to all budgets.
- Felt coated to protect the paintwork.

D EASY ROAD UND EASY TRAIL
Das patentierte Universal-Befestigungssystem für Tankrucksäcke «EASY» erlaubt die sichere Montage einer ganzen Reihe von Bagster-Tankrucksäcken auf Ihrem Motorrad. Die Befestigung der «EASY» geht schnell und unkompliziert, so daß man die «EASY» nur dann montiert, wenn mit einem Tankrucksack gefahren wird.

- Mehrere, verschiedene Gurte werden mitgeliefert, um auf allen Motorrädern zu passen
- einfache Montage auf dem Tank
- schnelle Befestigung der Tankrucksäcke
- einfacher Zugang zum Tankdeckel
- Innenseite aus Wollfilz, um den Lack zu schützen
- ein Produkt für jeden Geldbeutel

It EASY ROAD E EASY TRAIL
Il supporto universale per le borse Bagster !
Concetto brevettato, EASY è un sistema di fissaggio in 4 punti standard tipo copriserbatoio, che si adatta a tutti i modelli di moto...
Permette il montaggio sicuro di tutta la gamma di borse. Unione di materiali moderni e sobri, EASY si monta in un colpo d'occhio e si può sistemare sotto la sella!

- Più combinazioni di cinghie fornite per adattarsi a tutti i veicoli.
- Fissaggio semplice e rapido grazie alle cinghie richiudibili.
- Marchio Bagster in rilievo.
- Accesso libero al bocchettone del serbatoio .
- Prodotto standard accessibile a tutti i budget.
- Interno in fodera per proteggere la pittura.

Es EASY ROAD Y EASY TRAIL
Concepto patentado, EASY es un sistema de fijación en 4 puntos estándar tipo cubre deposito, adaptándose a todos los modelos de motos...Permite el montaje práctico de toda la gama de bolsas de carretera. Unión de materiales modernos y sobrios, ¡EASY se coloca en un abrir y cerrar de ojos y se puede guardar debajo del asiento!

- Varios juegos de cinchas proporcionados para adaptarse a todos los vehículos.
- Fijación simple y rápida gracias a las cinchas con cierre.
- Marcado Bagster en relieve.
- Acceso libre al tapón del depósito.
- Producto estándar accesible a todos los presupuestos.
- Interior con forro espeso para proteger la pintura.

H.

RS4 125 / 50
2013 - 2018

#1657

E. F. G. U.

D.

RSV4 R ABS / FACTORY ABS /
RF / RR / 1000 / 2017 - 2018

#1685

U. A. B.

C.

TUONO V4 R / FACTORY /
RF / RR / 1100 / 2017 - 2018

#1686

U. G.

I.

SL 750 / 900 SHIVER + ABS SL750
SHIVER GT + ABS / 2008-2018

#1542

U. D. G.

Q.

F700 GS
2013 - 2018

#1562

U. I. R.

R.

F 800 GS / F 800 GS ADVENTURE
2008 - 2018

#1562

U. I. P.

B.

VISIT : http://www.bagster.com/tankcover.html → *Choose : Brand of the MC / MC Model / Year / Color*

C.

F 800 R
2014-2018

#1687

B.

U.

A.

C.

F 800 GT
2013 - 2018

#1641

A.

U.

B.

D.

VISIT : http://www.bagster.com/tankcover.html → *Choose : Brand of the MC / MC Model / Year / Color*

J.

S 1000 RR
2014 - 2018

#1662

F. I. K.

M.

S 1000 R
2014-2018

#1662

U. I. L. E.

E.

S 1000 XR
2014-2018

#1689

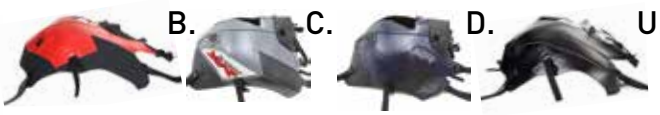

B. C. D. U.

D.

R 1200 GS
2017 - 2018

#1725

A. B. C. U.

G.

R 1200 GS ADVENTURE
2014 - 2018

#1663

A. C. D.

E. F. U.

G.

R 1200 R
2014 - 2018

#1688

D. E. F. U.

VISIT : http://www.bagster.com/tankcover.html → *Choose : Brand of the MC / MC Model / Year / Color*

D.

R1200 RS
2015-2018

#1694

A. B. C.

H.

R 1200 RT
2014 - 2018

#1664

E. G. U. B.

D. F.

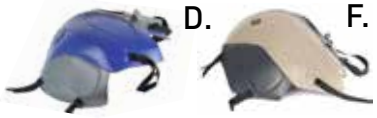

F.

R NINE T
2014 - 2018

#1665

C. E. U.

B. P.

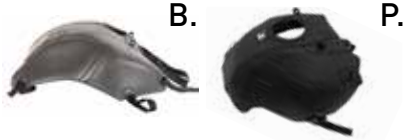

E.

K 1600 GT / GTL
2017 - 2018

#1729

U. A. B.

D. C.

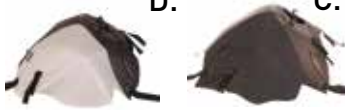

TANK COVERS

VISIT : http://www.bagster.com/tankcover.html → *Choose : Brand of the MC / MC Model / Year / Color*

H.

SCRAMBLER 800
2015-2018

#1692

I.

U.

J.

K.

A.

MULTISTRADA 1200 /1200 S
2018

#1693

B.

U.

C.

H.

MONSTER 1200 / 1200 S / 821
2014-2018

#1666

A.

C.

U.

E.

F.

G.

M.

DIAVEL 1200
2011 - 2018

#1608

G.

U.

J.

I.

L.

C.

K.

D.

PANIGALE 1199 / 1299 / 899
2012 - 2018

#1629

A.

B.

C.

U.

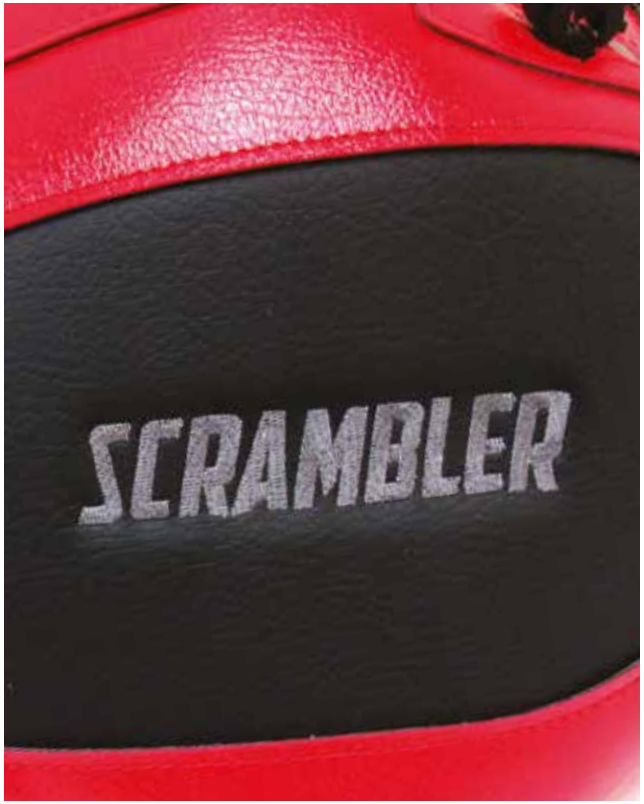

VISIT : http://www.bagster.com/tankcover.html → *Choose : Brand of the MC / MC Model / Year / Color*

I.

CBR 125 / 250
2011 - 2018

#1609

A.

CB 125 F
2015-2018

#1707

G.

CB 500 X
2015-2018

#1713

D.

CB 500 F
2016 - 2018

#1711

D.

CBR 500 R
2017 - 2018

#1710

E.

CBR 650 F
2014 - 2018

#1668

VISIT : http://www.bagster.com/tankcover.html → *Choose : Brand of the MC / MC Model / Year / Color*

CB 650 F
2016 - 2018

#1669

NC 750 X
2015 - 2018

#1721

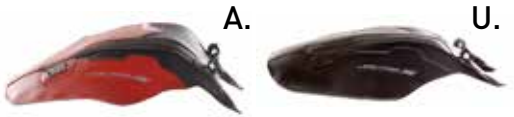

VRF 800 F
2014 - 2018

#1674

VRF 800 X / CROSSUNNER
2015-2018

#1695

CB 1000 R
2018

#1714

CRF 1000 AFRICA TWIN
2018

#1709

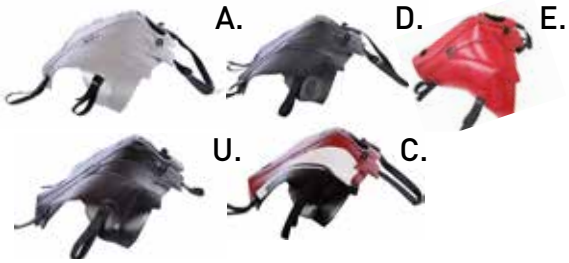

VISIT : http://www.bagster.com/tankcover.html → *Choose : Brand of the MC / MC Model / Year / Color*

A.

AFRICA TWIN ADVENTURE
2018

#1740

U.

B.

CBR 1000 RR
2017 - 2018

#1730

A.

C.

D.

U.

D.

CB 1100 EX.RS
2017 - 2018

#1734

U.

A.

B.

C.

G.

CROSSTOURER / CROSSTOURER DST
2012 - 2018

#1633

A.

U.

C.

Z650 S
2017 - 2018

#1724

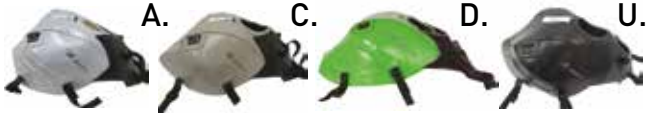

Z650 NINJA
2017 - 2018

#1733

VERSYS 650
2015-2018

#1698

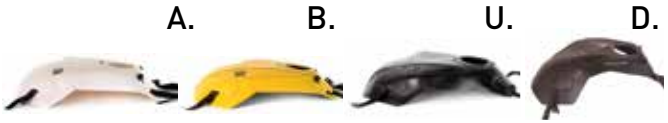

VULCAN S 650
2015-2018

#1697

Z 900
2017 - 2018

#1726

Z900 RS
2018

#1736

VISIT : http://www.bagster.com/tankcover.html → *Choose : Brand of the MC / MC Model / Year / Color*

VERSYS 1000
2015-2018

#1699

Z 1000
2014 - 2018

#1676

Z 1000 SX
2011 - 2018

#1613

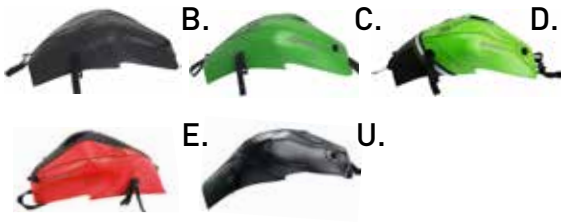

H2 SX/SE
2018

#1773

ZX 10 R
2011 - 2017

#1614

ZZR 1400
2012 - 2018

#1635

VISIT : http://www.bagster.com/tankcover.html → *Choose : Brand of the MC / MC Model / Year / Color*

Q.

V7 / V7 RACER / V7 SPECIAL / V7 II
2010- 2018

#1591

R.

V7 III
2017 - 2018

#1591

A.

CALIFORNIA 1400 TOURING & TOURING SE
2013 - 2018

#1650

VISIT : http://www.bagster.com/tankcover.html → *Choose : Brand of the MC / MC Model / Year / Color*

GSXR 600
2011 - 2018

#1618

GSXR 750
2012 - 2018

#1618

SV 650
2016-2018

#1714

GSX-S 750
2017 - 2018

#1727

V-STROM 650 / 650 XT
2017 - 2018

#1735

DL 1000 V STROM XT
2014 - 2018

#1651

VISIT : http://www.bagster.com/tankcover.html → *Choose : Brand of the MC / MC Model / Year / Color*

C.

GSX R 1000-R
20017 - 2018

#1732

U. A. B.

E.

GSX-S 1000 ABS / 1000 F ABS
2016 - 2018

#1691

A. B. U.
C. D. F.

V.

GSXR 1300 - HAYABUSA
2008 - 2018

#1567

T. Q. R.
W. S.

VISIT : http://www.bagster.com/tankcover.html → *Choose : Brand of the MC / MC Model / Year / Color*

C.

SPEED TRIPLE S/R
2016 - 2018

#1712

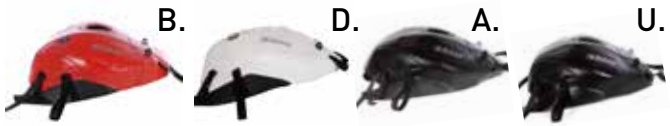

B. D. A. U.

I.

STREET TRIPLE / STREET TRIPLE R
2013 - 2018

#1655

A. E. F. C.

G. H. U.

I.

TIGER 800 / 800 XC / XCX / XRX / XR
2014 - 2018

#1620

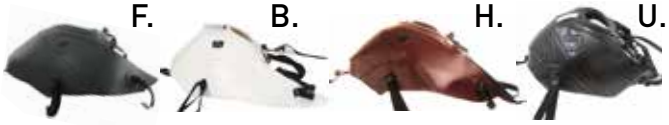

F. B. H. U.

D.

STREET TWIN 900
2016 - 2018

#1717

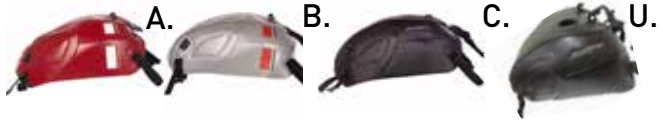

A. B. C. U.

C.

TRUXTON 1200 / TRUXTON-R
2016 - 2018

#1719

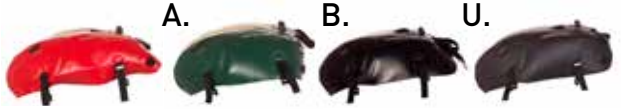

A. B. U.

VISIT : http://www.bagster.com/tankcover.html → *Choose : Brand of the MC / MC Model / Year / Color*

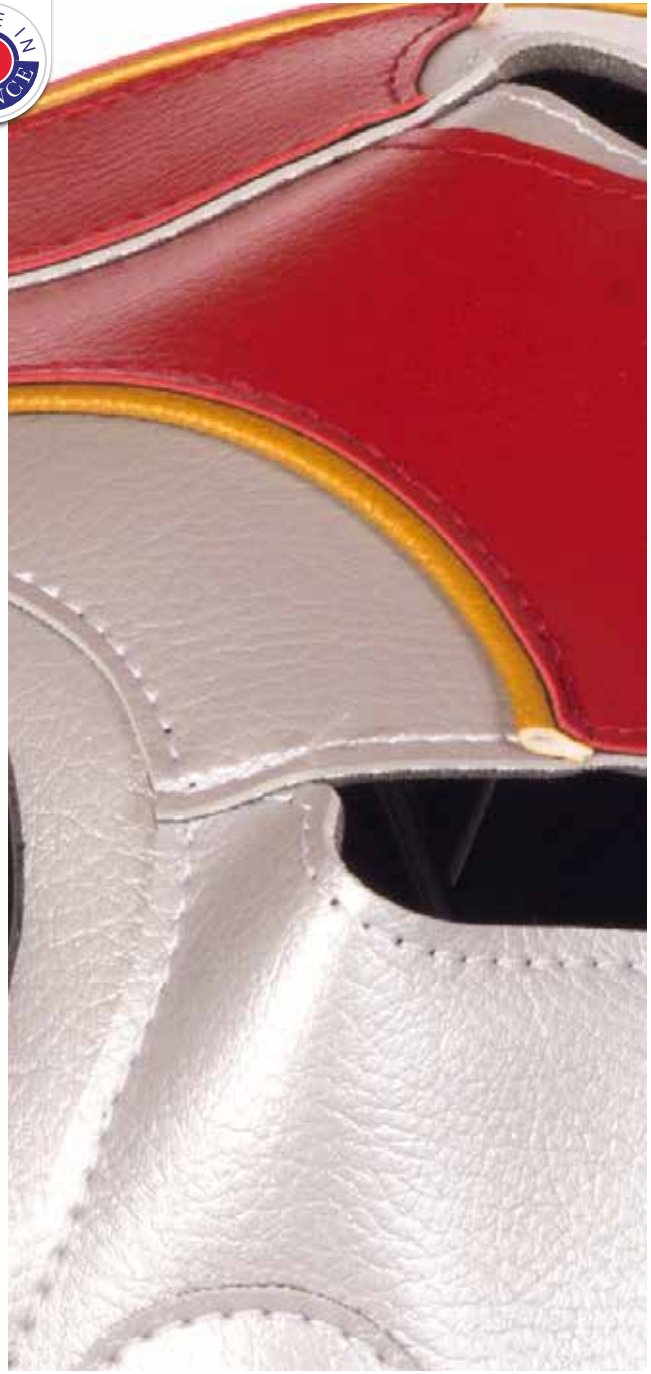

BONNEVILLE T100
2017 - 2018
#1737

BONNEVILLE T120
2016 - 2018
#1716

TIGER SPORT
2014 - 2018
#1690

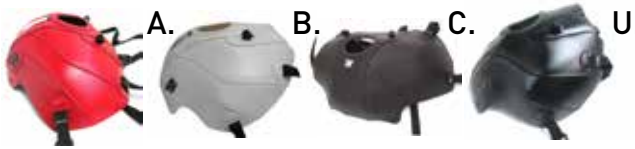

TIGER 1200 XC / 1200 EXPLORER
2009 - 2018
#1637

VISIT : http://www.bagster.com/tankcover.html → *Choose : Brand of the MC / MC Model / Year / Color*

MT 125
2015 - 2018

#1702

YZF 125 R
2008 - 2018

#1556

YZF R3
2014 - 2018

#1703

MT03
2016 - 2018

#1722

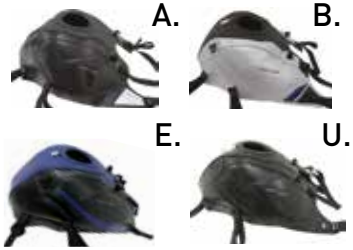

R6
2017 - 2018

#1731

MT 07
2014 - 2018

#1681

VISIT : http://www.bagster.com/tankcover.html → *Choose : Brand of the MC / MC Model / Year / Color*

C.

MT 07 TRACER
2016 - 2018
#1720

B. A. U.

C.

XSR700
2016 - 2018
#1708

B. A. U. D.

F.

XSR 900 ABS
2017 - 2018
#1718

C. D. E. U.

K.

MT09 / SR / SPORT TRACKER ABS
2014 - 2018
#1661

A. E. F. G.

I. J. U. H.

E.

MT09 TRACER ABS
2017 - 2018
#1704

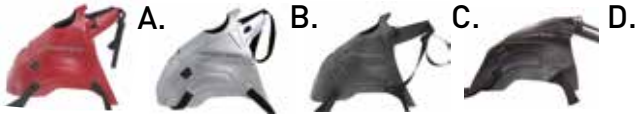
A. B. C. D.

F. G. U.

B.

XV 950 / XV 950 R
2014 - 2018
#1683

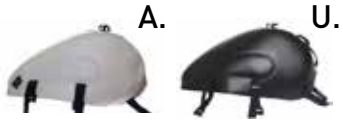
A. U.

VISIT : http://www.bagster.com/tankcover.html → *Choose : Brand of the MC / MC Model / Year / Color*

C.

MT-10
2017 - 2018

#1715

D.

YZF R1 / R1 M
2015 - 2018

#1701

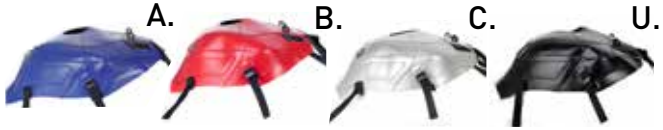

H.

SUPER TÉNÉRÉ 1200
2011 - 2018

#1604

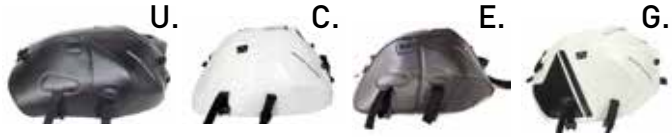

R.

FJR 1300 A / AS / AE
2007 - 2018

#1516

VISIT : http://www.bagster.com/tankcover.html → *Choose : Brand of the MC / MC Model / Year / Color*

SEATS

P130 → P149

MADE IN FRANCE

Fr Avec plus de 30 ans d'expérience issue d'un savoir-faire artisanal, la marque française BAGSTER est devenue leader de l'équipement des deux roues. Créée et animée par des passionnés de la moto, la marque Bagster conçoit des produits de bagagerie, de sellerie et de protection adaptés à tous les types de deux roues avec pour objectif de garantir les plus hauts niveaux de performance, de design et de confort.

Bagster offre la plus large gamme de produits sur-mesure de haute qualité ainsi qu'un service après vente unique en France comme dans plus de trente pays.

L'esprit qui anime l'équipe du bureau d'études de Bagster est de toujours repousser les limites techniques et d'innover dans le choix des matières et du design pour que chacun puisse pleinement bénéficier de la liberté de rouler à deux roues sans contrainte pour le plaisir d'aller plus loin.

En With more than 30 years of experience research from know-how, the French brand BAGSTER became the leader in motorcycle equipment. Created by passionate of the motorcycle, the BAGSTER brand designed luggage, saddlery products and protection adapted for all vehicles, with an objective, the guarantee of the highest levels of performance, design and comfort.

Bagster offer the widest hight quality made-measure range of products, as well as the unique after-sales in France as in more than thirty countries.

The spirit which leads the team of the Bagster engineering is to push away always the technical limits and to innovate in the choice of the materials and design so that each can completely benefit from the freedom to drive without stress to enjoy riding further.

D Mit mehr als 30 Jahren Erfahrung aus Forschung und Praxis ist die französische Marke BAGSTER einer der Marktführer in der Motorradausstattung. Mit Leidenschaft für Details entwirft BAGSTER Gepäck, Sitzbänke und Schutzprodukte, die individuell an viele Fahrzeuge angepasst werden können.

BAGSTER will dabei beste Leistung, Design und Komfort garantieren. Außerdem bietet BAGSTER ein besonders breites und hochwertiges Sortiment an maßgefertigten Produkten und einen einzigartigen Service für Frankreich und mehr als 30 weitere Länder.

Die Entwicklung bei BAGSTER wird getrieben vom Willen technische Grenzen zu verschieben und die Wahl von Materialien und Design immer weiter zu verbessern, damit wirklich jeder ohne Stress und mit dem Gefühl von Freiheit das Motorradfahren genießen kann.

It Con più di 30 anni di esperienza generata di un know-how artigianale, la marca francese BAGSTER è diventata leader per il equipaggiamento delle due ruote. Creata ed animata per gli appassionati della moto, la marca Bagster concepisce prodotti di borse, di selleria e di protezione adattati a tutti i tipi di due ruote con l'obiettivo di garantire i più alti livelli di prestazione, di design e di confort.

Bagster offre la più vasta gamma di prodotti su misura di alta qualità così come un servizio post vendita ai clienti unico in Francia come in più di trenta paesi.

Lo spirito che anima la squadra dell'ufficio ricerca e sviluppo di Bagster è di spingere oltre i limiti tecnici e di rinnovare la scelta dei materiali ed il design affinché ciascuno possa beneficiare pienamente della libertà di circolare in due.

Es Con más de 30 años de experiencia de conocimiento de nuestro saber hacer artesanal, la marca francesa BAGSTER se convirtió en líder en equipamiento de las dos ruedas. Creado y animado para los entusiastas de la motocicleta, la marca Bagster diseña productos de equipaje, asientos y protección adecuados para todos los tipos de dos ruedas con miras a garantizar los más altos niveles de rendimiento, diseño y confort.

Bagster ofrece la más amplia gama de alta calidad así como productos a medida de alta calidad también cuenta con un servicio post venta único en Francia como en más de treinta países.

El espíritu que anima al equipo de diseño Bagster siempre está empujando los límites técnicos e innovar en la elección de materiales y diseño así que todo el mundo pueda beneficiarse plenamente de la libertad a bordo de dos ruedas sin restricción para el placer de ir más lejos. »

→ **http://www.bagster.com/saddlery.html**
Choose : Brand of the MC / MC Model / Year / Color

CUSTOMIZE
SEATS

SELLE D'ORIGINE / ORIGINAL SEAT

CONFIGURATEUR DE SELLE → http://maselleconfort.bagster.com/

▸ http://**maselleconfort.bagster.com/**

ONLINE SEAT CONFIGURATOR
Configurateur de selle en ligne

CUSTOMISE YOUR OWN SEAT
Personnalisez votre propre selle

Fr Choix couleur : liseré et broderie inclus dans le prix
• Options possibles (cf P136)

En Color choice : piping and embroidery included in the price
• Various options (cf P136)

Dès / From
289,99€

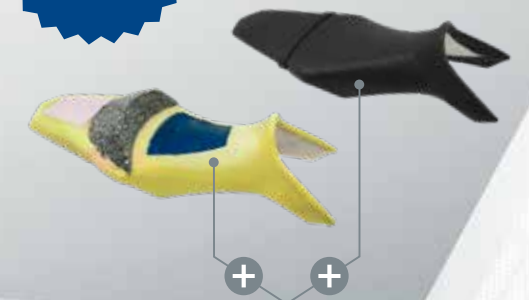

● CUSTOMIZE **YAMAHA MT09** (2018) *#6759*

READY LUXE
SEATS

SELLE COMPLÈTE / COMPLETE SEAT

BON DE COMMANDE, S'ADRESSER À : commandes@trophy-group.com

Fr Choix couleur : liseré et broderie inclus dans le prix
- Options possibles (cf P136)

En Color choice : piping and embroidery included in the price
- Various options (cf P136)

Dès / From **349,99€**

● READY LUXE **KAWASAKI Z900** (2017) *#5365Z*

READY
SEATS

SELLE COMPLÈTE / COMPLETE SEAT

BON DE COMMANDE, S'ADRESSER À : commandes@trophy-group.com

Fr Choix couleur : uniquement liseré et broderie
- Broderie standard
- Matière housse 36/15 imposée

En Color choice : only piping and embroidery
- Standard embroidery
- Fabric cover 36/15 imposed

Dès / From **329,99€**

● READY **BMW R1200GS** (2013) #5342A

KAWAZAKI ZX-6R

#5213RAC

2013

KAWAZAKI Z1000

#6779PUL

2013

Dès / From **329,99€**

Fr *HOUSSES DE SELLES NON STANDARD VALABLES EXCLUSIVEMENT EN OPTION AVEC* **CUSTOMIZE** *OU* **READY LUXE**

DISCOVERY DIVISION

BMW F800GS

#6720DIS
#6718DIS
2014

Metro DIVISION

PIAGGO MP3

#5253MET
2013

MADE IN FRANCE

SEATS

NON STANDARD SEAT COVERS ONLY AVAILABLE WITH **CUSTOMIZE** OR **READY LUXE**

- **BMW F800GS** / *CUSTOMIZE*
  HAUTE #5184DIS
  BASSE #5203DIS

OPTIONS
SEATS

SEATS

CUSTOMIZE & READY LUXE

- **Mousse sur-mesure (Hauteur / Largeur / Dosseret) / Customised foam (Hight / Wide / Backrest)**
  - SELLE MONOBLOC / MONOBLOC SEAT — *160 €TTC*
  - SELLE 2 PARTIES / 2 PARTS SEAT
  - → Pilote + passager / Pilot + passenger — *160 €TTC*
  - → Pilote ou passager / Pilot or passenger — *95 €TTC*

1 COULEUR / 1 COLOR

1 COULEUR / 1 COLOR

BICOLORE / BICOLOUR

SUR-MESURE / MADE-TO-MEASURE

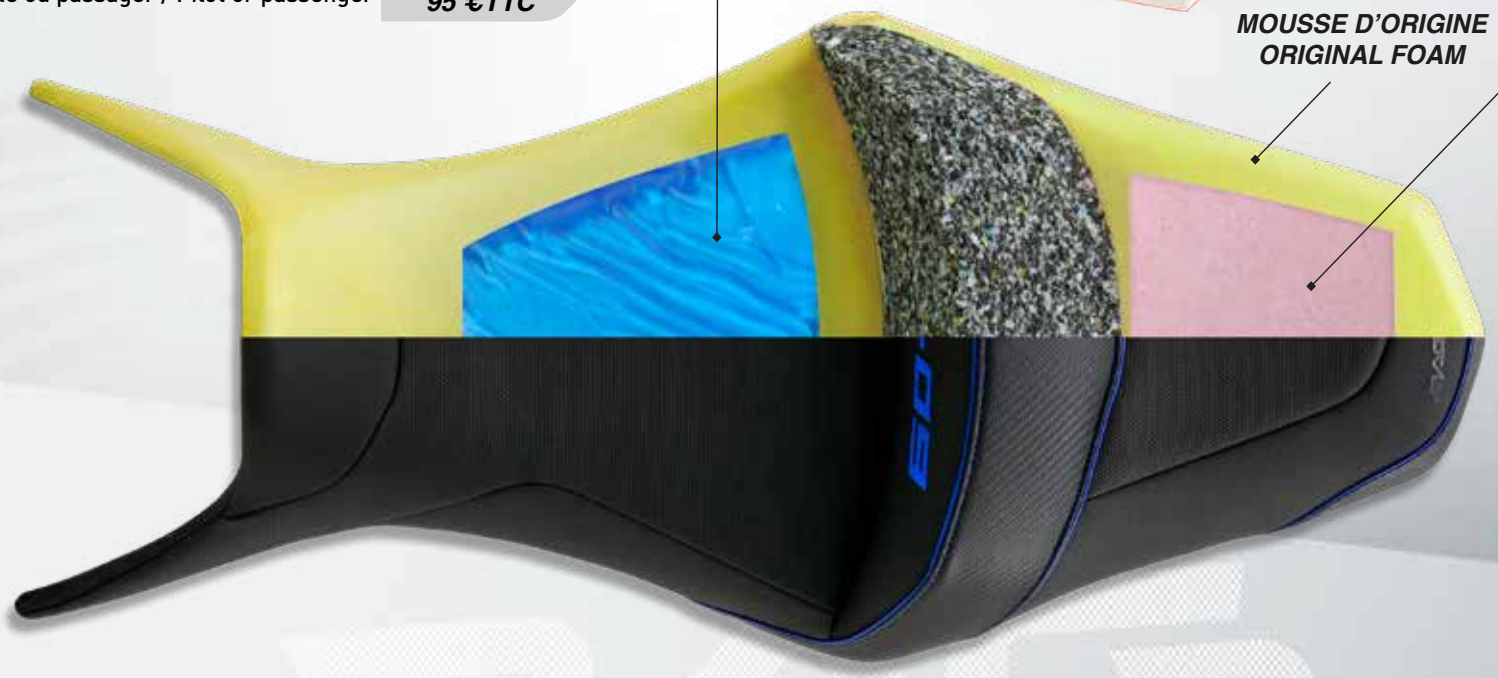

- **Broderie / Embroidery**
  - 1 couleur / 1 color — *20 €TTC*
  - Bicolore / Bicolour — *50 €TTC*
  - Sur-mesure / Made-to-measure — *110 €TTC*
- **Gel / Insert Gel**
  - 2 assises / 2 seats — *89,99 €TTC*
  - Pilote / Rider — *59,99 €TTC*
  - Passager / Passenger — *39,99 €TTC*
- **Bultex**
  - 2 assises / 2 seats — *39,99 €TTC*
  - Pilote / Rider — *19,99 €TTC*
  - Passager / Passenger — *19,99 €TTC*
- **Chauffage / In'Heat**
  - 2 assises / 2 seats — *135 €TTC*
  - Pilote / Rider — *115 €TTC*
  - Passager / Passenger — *115 €TTC*

• INSERT GEL

Fr L'INSERT DE GEL

Les inserts de gel sont positionnés dans la mousse au niveau de l'assise avant et arrière. Un gain de confort sans précédent, en particulier pour les longs trajets.

- Gel sur les 2 assises : **4945AVAR**
- Gel sur assise pilote : **4946AV**
- Gel sur assise passager : **4947AR**

En GEL INSERT

The gel inserts are placed in the foam, in the front and rear sitting panels. An improvement of comfort never felt before especially on long riding tours.

- **4945AVAR** : gel insert for the rider and passenger seat
- **4946AV** : gel for the rider seat
- **4947AR** : gel for the passenger seat

D DIE GEL-EINLAGE

Die Gel-Einlage wird im Schaumstoff, an beiden Sitzen eingearbeitet. Dadurch wird der Customize auf langen Strecken nochmals erhöht.

- Geleinlage für Fahrer und Soziussitz: **4945AVAR**
- Geleinlage für den Fahrersitz: **4946AV**
- Geleinlage für den Soziussitz: **4947AR**

It L'INSERTO GEL

Gli inserti gel sono posizionati nella gommapiuma, su tutta la seduta, sia pilota che passeggero. Un passo avanti senza precedenti per il vostro confort.

- Gel sulla seduta pilota e passeggero : **4945AVAR**
- Gel sulla seduta pilota : **4946AV**
- Gel sulla seduta passeggero : **4947AR**

Es EL INSERTO DE GEL

Los insertos de gel se colocan en la espuma, a nivel del asiento delantero y trasero. Una ganancia de confort sin precedentes que se nota cuanto más largo sea el trayecto...

- Gel piloto y pasajero : **4945AVAR**
- Gel piloto : **4946AV**
- Gel pasajero : **4947AR**

• FOAM BULTEX

Fr MOUSSE BULTEX

Sa formule brevetée s'adapte à toutes les sollicitations du corps, son élasticité offre un confort parfait durant vos longues chevauchées. Cette mousse technique au contact dynamique est le compromis idéal entre soutien ferme et moelleux.

- Mousse Bultex sur les 2 assises : **BUL**
- Mousse Bultex sur assise passager : **BULAR**
- Mousse Bultex sur assise pilote : **BULAV**

En BULTEX FOAM

Its patented formula adapts itself to all body movements, its elasticity offers a perfect comfort during your long rides. This technical foam with a dynamic contact is the ideal compromise between firm and soft support.

- **BUL** : Bultex foam for the rider and passenger seat
- **BULAR** : Bultex foam for the rider seat
- **BULAV** : Bultex foam for the passenger seat

D BULTEX SCHAUM

Seine patentierte Formel passt sich an alle Bewegungen des Körpers perfekt an und bietet Ihnen einen hervorragenden Komfort auf langen Fahrten. Dieser technische Schaum mit einem dynamischen Kontakt ist der ideale Kompromiß zwischen weicher und fester Unterstützung.

- Bultex Schaum für Fahrer und Soziussitz: **BULAV**
- Bultex Schaum für den Fahrer: **BULAR**
- Bultex Schaum für den Soziussitz: **BULAV**

It SCHIUMA BULTEX

La sua formula brevettata si adatta ad ogni sollecitazione cel corpo, la sua elasticità offre un confort perfetto durante le vostre lunghe cavalcate. Questa schiuma tecnica al contatto dinamico è il compromesso ideale tra sostegno fermo e morbido.

- Schiuma BULTEX sulla seduta pilota e passeggero : **BUL**
- Schiuma BULTEX seduta pilota : **BULAR**
- Schiuma BULTEX passeggero : **BULAV**

Es ESPUMA BULTEX

Su formula patentada se adapta a todas las necesidades del cuerpo, su elasticidad ofrece una comodidad perfecta para vuestras largas salidas. Esta espuma técnica al contacto dinámico es el compromiso ideal entre un apoyo duro y blando a la vez.

- Bultex piloto y pasajero : **BUL**
- Bultex piloto : **BULAR**
- Bultex pasajero : **BULAV**

• SEAT IN'HEAT

Fr IN'HEAT : OPTION CHAUFFAGE INTÉGRÉ POUR SELLES CUSTOMIZE

Interrupteur 4 positions dans une télécommande permet un réglage facile pour se réchauffer plus ou moins selon les besoins ! Une nouvelle option disponible pour tous types de selles (transformée en selle Customize).

- 8006 AV (avant)
- 8006 AR (arriere)
- 8007 (avant et arriere)

En THE HEATING PRODUCTS RANGE IS ENRICHED WITH A NEW MEMBER :
THE INTEGRATED HEATING SYSTEM.

The switch with 4 heating positions is well located and is easily controlled to keep you warm according to how you are feeling! A new option which is available for any type of seat, and which has been upgraded for customize seats.

Seat heating
- 8006 AV: front seat
- 8006 AR: Rear seat
- 8007: Front & rear seat

D INTEGRIERTE SITZHEIZUNG : **IN'HEAT**

Dank des klug eingebauten und angebrachten Schalters mit seinen 4 SteLlungenlässt sich je nach Bedarf ganz einfach einstellen, ob Sie sich mehr oder weniger stark aufwärmen möchten. Ein neues Extra, lieferbar für alle. Arten von Sitzbänken (bei der Bestellung einer Komfort Sitzbank)

- 8006 AV (nur Fahrersitz)
- 8006 AR (nur Soziussitz)
- 8007 (Fahrer und Soziussitz)

It RISCALDAMENTO INTEGRATO SELLA **IN'HEAT**
OPZIONE RISCALDANTE

Il commutatore 3 posizioni ben inorporato e posizionato permette una regolazion facile per riscaldarsi secondo le vostre necessità !

- 8006 AV (pilota)
- 8006 AR (passeggero)
- 8007 (pilota e passegero)

Es CALEFACCIÓN INTE-GRADA PARA ASIENTOS : **IN'HEAT**

¡El interruptor 4 posiciones sabiamente incorporado y posicionado permite un establecimiento fácil para calentarse más o menos según las necesidades!

- Calefacción trasera o delantera : 8006
- Calefacción trasera y delantera : 8007

CUSTOMIZE
SEAT

SEATS

SELLE D'ORIGINE / ORIGINAL SEAT

Dès / From
289,99€

MOUSSE CUSTOMISÉE AVANT MONTAGE / CUSTOMIZED FOAM BEFORE ASSEMBLY

CUSTOMIZE SEAT
YAMAHA MT09 (2018) *#6759*

Fr LA SELLE CUSTOMIZE
La selle Customize est réalisée à partir de votre selle d'origine (tous modèles), nous nous occupons de l'enlèvement de la selle et de sa livraison. La personnalisation en couleur de la selle est comprise dans le tarif. Options possibles : cf P136

ERGONOMIQUE :
Bagster améliore l'ergonomie de votre selle d'origine, d'une part, en modifiant la forme de la mousse au niveau du passager et du pilote, et d'autre part, en ajoutant un dosseret au niveau de l'assise du pilote. Quel que soit le trajet, le confort est nettement amélioré pour tous les usagers.

ESTHÉTIQUE :
En plus d'une position de conduite confortable sur tous les trajets, le design de la selle Customize personnalise et améliore l'esthétique de votre moto. Bagster propose une large gamme de coloris pour le revêtement et les liserés, une possibilité de lettrage brodé, une assise rehaussée ou creusée

En THE CUSTOMIZE SEAT
The Customize seat is made with your original seat (all models). The price includes your fabric colour choice. All options are available: cf P136

ERGONOMICS :
Bagster improves the ergonomics of your original saddle, partly by altering the shape of the foam for the passenger and rider, and partly by adding a small rear panel to the rider's seat. Comfort is thus clearly improved for all users, whatever distance you are traveling.

AESTHETICAL :
In addition to a pleasant riding position for all journeys, the Customize seat gives a trendy appearance to your motorbike, both in shape and colour : a wide range of upholstery and stripes, the possibility to add sewn letters, a seating panel increased in height.

D DIE CUSTOMIZE SITZBANK
Die Customize Sitzbank wird aus der Original Sitzbank umgebaut (Alle Modelle). Wir kümmern uns um der Abholung und Lieferung der Sitzbank. Die Personalisierung mit den Farben ist im Preis inklusiv.Optionen und ihre Preise : cf P136

ERGONOMISCH:
Bagster verbessert die Ergonomie Ihres Motorrad Sitzbank, einerseits, die Form des Schaumstoff des Passagiers und des Piloten sitz ändernd, und andererseits, eine Rücklehne auf dem Piloten Sitz hinzufügend. Wessen auch immer die Strecke ist, ist der Komfort für alle Benutzer deutlich verbessert.

ÄSTHETIK:
Zusätzlich zu einer bequeme sitz Position auf allen Strecken, gestaltet das Design des Sitzbank Customize individuell und verbessert die Ästhetik Ihres Motorrades. Bagster schlägt eine breite Palette von Material Farbe des Sitzbankbezüge und Kederbänder, eine Schriftzug, das gestickt ist, einer erhöht oder tiefe Sitzhöhe.

It LA SELLA CUSTOMIZE
La sella Customize è realizzata partendo dalla vostra sella originale, (tutti i modelli). La personalizzazione del colore della sella è compresa nella tariffa. Le opzioni possibili : cf P136

ERGONOMICA :
Bagster migliora l'ergonomia della vostra sella originale modificando la forma dell'imbottitura aggiungendo uno schienalino alla seduta del pilota. Qualunque sia il percorso, la comodità migliora nettamente per tutti gli utenti.

ESTETICA :
Oltre ad una guida più confortevole su tutti i percorsi, il design della sella. Customize personalizza e migliora l'estetica della vostra moto. Bagster propone un'ampia gamma di colori per il rivestimento ed i bordi, una scritta ricamata, la seduta rialzata o abbassata.

Es EL ASIENTO CUSTOMIZE
El asiento Customize se trabaja a partir del asiento original (para todos los modelos), la personalización de los colores del tapizado del asiento está incluida en la tarifa. Las opciones : cf P136

ERGONOMICA :
Bagster mejora el ergonomía de su asiento de origen, por un parte modificando una forma de la espuma al nivel del pasajero y del piloto, y por otra parte, añadiendo una flanja central al nivel del asiento del piloto. Para todos sus viajes, una mejora notable en la comodidad para todos los usarios.

ESTETICA :
Además de una posición para conducir muy comoda en sus viajes, el desiño del asiento Customize personaliza y mejora la estetica de su motocicleta. Bagster propone una larga gama de colores para el revestimiento y para los ribetes, una posibilidad de letras bordadas, un asiento dismunido ó rellenado.

CUSTOMIZE **BMW S1000XR** (2015)

Example of
MOTORCYCLE
CUSTOMIZE SEAT

Example of
SCOOTER
CUSTOMIZE SEAT

MADE IN FRANCE

SEATS

Fr *Liste non exhaustive, rendez-vous sur notre site.* En *Non-exhaustive list, visit our website.*

▸ http://www.bagster.com/distributeurs/

BMW G310R

BMW F800GS

HONDA CB1000R

HONDA X-ADV

BMW C600 SPORT

PIAGGO MP3 (2018)

HONDA NC 700 S

KAWASAKI Z1000

TRIUMPH STREET 660

HONDA INTERGRA 700

YAMAHA X MAX 400

PEUGEOT METROPOLIS 400

SUZUKI GSXS 750

SUZUKI V-STROM 2014

GSX-S125

PIAGGIO MP3

QUADRO 350

KYMKO AK 550

BMW C EVOLUTION

YAMAHA MAJESTY S

YAMAHA T-MAX 500

READY LUXE
SEAT

MADE IN FRANCE

SEATS

Dès / From
349,99€

● READY LUXE **KAWASAKI Z900** (2017) *#5365Z*

Fr LA READY LUXE

La selle READY LUXE est réalisée de A à Z par BAGSTER (fixations incluses) pas besoin de la selle d'origine, Bagster vous fournit une deuxième selle. L'Esthétique est identique à la selle confort. La personnalisation en couleur et la broderie de la selle sont comprises dans le tarif. Options possibles : cf P136

En LA READY LUXE

The READY LUXE seat is made by Bagster from A to Z (fittings included), no need to send your own seat, Bagster supplies a replacement seat. The design is the same as the comfort seat. The price includes your fabric colour choice. All the options available: cf P136

D Die READY LUXE Sitzbank

Die Sitzbank READY LUXE ist von BAGSTER von A bis Z angefertigt (Die Halterungen sind inklusive). Es ist nicht nötig die Original Sitzbank zu schicken, da Bagster eine zweite Sitzbank Ihnen liefert. Das Design des Sitzbezugs ist identisch mit der Komfort Sitzbank. Die Personalisierung mit den Farben ist im Preis inklusiv. Optionen und ihre Preise : cf P136

It LA READY LUXE

La sella READY LUXE è realizzata da A a Z da BAGSTER (fissaggi inclusi) non ha bisogno della sella originale, vi fornisce una seconda sella.L'estetica è identica alla sella confort. La personalizzazione del colore e del ricamo sono compresi nella tariffa. Le opzioni possibili : cf P136

Es El asiento READY LUXE

El asiento READY LUXE está realizado de la A a la Z por Bagster (base incluida), no necesita enviar el asiento original, Bagster proporciona un segundo asiento. El diseño es el mismo que el asiento Confort. La personalización de los colores y del bordado de las letras están incluidos en la tarifa. Las opciones posibles: cf P136

Fr *Liste non exhaustive, rendez-vous sur notre site.*
En *Non-exhaustive list, visit our website.*

▸ http://www.bagster.com/saddlery.html

MADE IN FRANCE

SEATS

BMW

- F 650 / 700 / 800 GS (2013-2018) : 5343Z
- F 800 R/S/ST/GT (2006-2018) : 5344Z
- R 1200 GS (2013-2019) : 5342Z
- S 1000 XR (2015-2019) : 5362Z

HONDA

- AFRICA TWIN (2015-2019) : 5359Z
- CB 500 F/R (2013-2015) : 5346Z
- CB 500 F/R (2016-2019) : 5361Z
- CBF 600 (2008-2015) : 5335Z
- CBR 600 F / CB 600 F (2011-2013) : 5341Z
- CB 650 F/R (2014-2018) : 5352Z
- CBF 1000 (2010-2014) : 5335Z
- CB 1000 R (2008-2017) : 5337Z
- NC 700 S / NC 750 S (2013-2018) : 5350Z

Kawasaki

- ER-6 (2009-2011) : 5326Z
- ER-6 (2012-2016) : 5338Z
- Z 650 (2017-2019) : 5364Z
- Z 800 (2013-2017) : 5340Z
- Z 900 (2017-2019) : 5365Z
- Z 900 RS (2018-2019) : 5371Z
- Z 1000 (2014-2019) : 5347Z

SUZUKI

- GSR 750 (2011-2016) : 5339Z
- GSXS 750 (2017-2019) : 5368Z
- GSXS 1000 (2015-2019) : 5356Z
- SV 650 (2017-2019) : 5367Z

YAMAHA

- FZ8 / FZ8 FAZER (2010-2017) : 5336Z
- MT-07 (2014-2017) : 5353Z
- MT-07 (2018-2019) : 5369Z
- MT-07 TRACER (2017-2018) : 5358Z
- MT-09 (2014-2019) : 5366Z
- MT-09 TRACER (2015-2017) : 5355Z
- MT-09 TRACER GT (2018-2019) : 5372Z

HONDA AFRICA TWIN *#5359Z*

HONDA CB650F *#5352Z*

KAWASAKI Z650 (2017) *#5364Z*

SUZUKI GSXS 1000 *#5356Z*

KAWASAKI Z900 RS *#5371Z*

#5371ZRC

#5371ZRD

#5371ZRB

KAWASAKI Z900 RS (2018) *#5371ZRA*

READY
SEAT

MADE IN FRANCE

SEATS

Dès / From
329,99€

Fr LA READY

La selle READY est réalisée de A à Z par BAGSTER (fixations incluses), pas besoin de la selle d'origine, Bagster vous fournit une deuxième selle au design Bagster. Choix uniquement sur la couleur du liseré et de la broderie.

En The READY

The READY seat is made by Bagster from A to Z (fittings included), no need to send your own seat, Bagster supplies a replacement seat with the Bagster design. However, you can only choose the colour of the piping and embroidery lettering.
No extra options are available.

D Die READY Sitzbank

Die Sitzbank READY ist von BAGSTER von A bis Z angefertigt (Die Halterungen sind inklusive). Es ist nicht nötig die Original Sitzbank zu schicken, da Bagster eine zweite Sitzbank mit einem spezifischen Bagster Design Ihnen liefert. Nur die Farbe der Kederbänder und des Schriftzugs ist zu wählen.

It LA READY

La sella READY è realizzata da A a Z da BAGSTER (fissaggi inclusi) non ha bisogno della sella originale, vi fornisce una seconda sella.
La scelta potrà ricadere, unicamente, sul colore del ricamo e dei bordi imputurati.

Es El asiento READY

El asiento READY está realizado de la A a la Z por Bagster (base incluida), no necesita enviar el asiento original, Bagster proporciona un segundo asiento con un diseño Bagster. Puede elegir sólo el color del ribete y del bordado de las letras.

● READY **SUZUKI GSXS** (2018) #5368A

● **BMW S1000XR** *#5362A*

Fr *Liste non exhaustive, rendez-vous sur notre site.*
En *Non-exhaustive list, visit our website.*

▸ http://www.bagster.com/saddlery.html

MADE IN FRANCE

SEATS

BMW

- F 650 / 700 / 800 GS (2013-2018) : 5343A
- F 800 R/S/ST/GT (2006-2018) : 5344A
- R 1200 GS (2013-2019) : 5342A
- S 1000 XR (2015-2019) : 5362A

HONDA

- AFRICA TWIN (2015-2019) : 5359A
- CB 500 F/R (2013-2015) : 5346A
- CB 500 F/R (2016-2019) : 5361A
- CBF 600 (2008-2015) : 5335A
- CBR 600 F / CB 600 F (2011-2013) : 5341A
- CB 650 F/R (2014-2018) : 5352A
- CBF 1000 (2010-2014) : 5335A
- CB 1000 R (2008-2017) : 5337A
- NC 700 S / NC 750 S (2013-2018) : 5350A

Kawasaki

- ER-6 (2009-2011) : 5326A
- ER-6 (2012-2016) : 5338A
- Z 650 (2017-2019) : 5364A
- Z 800 (2013-2017) : 5340A
- Z 900 (2017-2019) : 5365A
- Z 900 RS (2018-2019) : 5371A
- Z 1000 (2014-2019) : 5347A

SUZUKI

- GSR 750 (2011-2016) : 5339A
- GSXS 750 (2017-2019) : 5368A
- GSXS 1000 (2015-2019) : 5356A
- SV 650 (2017-2019) : 5367A

YAMAHA

- FZ8 / FZ8 FAZER (2010-2017) : 5336A
- MT-07 (2014-2017) : 5353A
- MT-07 (2018-2019) : 5369A
- MT-07 TRACER (2017-2018) : 5358A
- MT-09 (2014-2019) : 5366A
- MT-09 TRACER (2015-2017) : 5355A
- MT-09 TRACER GT (2018-2019) : 5372A

HONDA AFRICA TWIN *#5359A*

KAWASAKI Z900 (2017) *#5365A*

KAWASAKI Z900 RS *#5371A*

SUZUKI SV 650 (2017) *#5367A*

YAMAHA MT09 TRACER *#5355A*

YAMAHA MT09 *#5349A*

SPECIAL SERIES
SEAT

SEATS

Dès / From
329,99€

HONDA AFRICA TWIN (2017) *#5359ZLA*

▲ *#5359ZLB*

YAMAHA MT10 (2017) *#6876ZLA*

▲ *#6876ZLB*

YAMAHA MT07 (2018) *#5369ZLA*

▲ *#5369ZLB*

▲ *#5369ZLC*

KAWASAKI Z650 (2017) *#6893ZLB*

▲ *#6893ZLA*

▲ *#6893ZLC*

▲ *#6893ZLD*

▲ *#6893ZLE*

▲ *# 6893ZLF*

Fr En plus d'un design recherché, les séries spéciales proposent une finition modernisée au niveau des piqures et des matières pour la selle CUSTOMIZE et READY LUXE.
Les formes sont dessinées en fonction du look de la moto et apportent ainsi une personnalisation supplémentaire.

En Besides a studied design, the special series seats now have stitching and material with a modern finish for the CUSTOMIZE and READY LUXE seat.
The forms are drawn according to the look of the bike which gives an additional customisation touch.

D Neben einem eleganten Design bieten die Sonderserien eine modischere Verarbeitung in Bezug auf die Nähte und Materialien für de CUSTOMIZE und READY LUXE Sitzbank.
Die Formen sind je nach Look des Motorrads Design und verleihen so eine zusätzliche persönliche Note.

It Oltre al design ricercato, le Master series propongono adesso una rifinitura moderna a livello delle perforazioni e dei materiali per la sella CUSTOMIZE e READY LUXE.
Le forme sono disegnate in funzione del look della moto apportando cosi' una personalizzazione supplementare.

Es Además de un diseño refinado, las series especiales proponen ahora un acabado modernizado al nivel del diseño y de los materiales para el asiento CUSTOMIZE y READY LUXE.
Las formas están dibujadas en función del estilo de la moto, y traen así una personalización suplementaria.

KAWASAKI Z900 (2017)
#6901ZLD

#66901ZLA

#6901ZLB

#6901ZLC

SUZUKI GSX-S 750 (2017)
#6904ZLC

#6904ZLB *#6904ZLA*

KAWASAKI Z1000 (2014)
#6779ZLA

#6779ZLC *#6779ZLB*

SUZUKI GSXS 1000 (2015)
#6835ZLA

#6835ZLB *#6835ZLC*

YAMAHA MT07 (2017)
#6789ZLE

#6789ZLD *#6789ZLC*
#6789ZLA *#6789ZLB*

YAMAHA MT09 (2014)
#6759ZLC

#6759ZLA *#6759ZLE*
#6759ZLB *#6759ZLD*

KAWASAKI Z800 (2014)
#6709ZLA

#6709ZLC *#6709ZLB*
#6709ZLD

SUZUKI GSR750 (2014)
#5734ZLH

#5734ZLE *#5734ZLF*
#5734ZLG

SEAT COVER

Dès / From **110€**

SUZUKI GSXS 1000 (2015)

HONDA CB 650F (2014)

#2237A

#2237B

#2237C

#2234D

#2234A

#2234B

#2234C

KAWASAKI Z1000 (2014)

YAMAHA MT07 (2014)

#2235C

#2235A

#2235B

#2236A

#2236B

#2236C

#2236D

Fr HOUSSE DE SELLE

Les housses de selle Bagster sont disponibles pour tous types de motos sportives et sont designées et fabriquées en France.

Elles s'adaptent à votre selle au moyen d'agrafes en préservant la housse d'origine de votre moto.

En SEAT COVER

The Bagster seat covers are available for all types of sport bikes and are designed and produced in France.

The seat cover fits perfectly over your original seat coverand is stapled on securely.

D SITZBANK- BEZÜGE

Die Bagster Sitzbezüge sind für alle Sportmotorräder verfügbar und werden in Frankreich gestaltet und produziert.

Sie ersetzen damit den Originalbezug Ihres Motorrades

It FODERE DA SELLA

Le fodere da sella Bagster sono disponibili per qualsiasi tipo di moto sportive e sono disegnate e fabbricate in Francia.

Si adattano alla vostra sella tramite dispositivi di fissaggio mantenendo la fodera original della vostra moto.

Es FUNDAS DE ASIENTO

Las fundas de asientos Bagster están disponibles para todos modelos de motocicletas deportivas, estan diseñadas y fabricadas en Francia.

Se fijan a su asiento mediante grapas , preservando la funda original de su motocicleta.

BAGSTER®
Originals

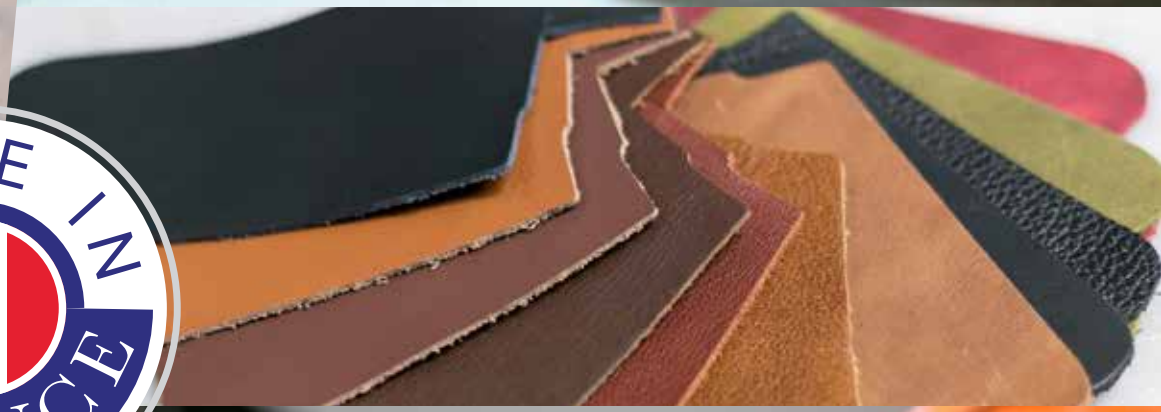

MADE IN FRANCE

FABRICATION EN ATELIER FRANÇAIS /
MANUFACTURING IN FRENCH WORKSHOP

RETRO
SEAT

- **Selle rétro PVC / PVC retro seat**
- **Selle retro en cuir / Leather retro seat**
(uniquement sur devis / quotation only)

Dès / From
279,90€

Fr SELLE RÉTRO

- Matière : PVC
- Coloris : 9 finitions disponibles
- 4 types de piqures proposés : en losanges, carrées, horizontales ou verticales
- Possibilité de rehausser ou réduire les assises

En VINTAGE SEAT

- Material : PVC
- Colours : 9 colours available
- 4 types of stitching : diamond, square, horizontal or vertical.
- Possibility to increase or to lower the height of the seating panels.

D SITZBANK VINTAGE

- Material: PVC
- Farben: 9 Farben
- 4 Arten von Nähten: Rautenmuster, Quadrat, horizontal oder vertikal.
- Möglichkeit die Sitzbank zu erhöhen, oder niedriger zu machen

It SELLA RETRO

- Materia: PVC
- Colori : 9 rifiniture disponibili
- 4 tipi di punture proposte: in losanghe, squadrati, orizzontali o verticali
- Possibilità di rialzare o ridurre la altezza delle selle

Es ASIENTO RETRO

- Materiales : PVC
- Colores : 9 disponibles
- 4 tipos de sobrepuestos : en rombo, cuadrado , horizontales o verticales
- Posibilidad de aumentar o disminuir la altura de los asientos

LOSANGES 1

LOSANGES 2 *#6795*

VERTICALES *#6795*

HORIZONTALES *#6795*

CARRÉS *#6795*

VINTAGE *#124*

VINTAGE*MASH #123*

VINTAGE*MASH #ROUGE*

VINTAGE*RETRO #NOIR*

VINTAGE*SCRAMBLER #KAKI*

ASSISE PASSAGER ARRIÈRE CUSTOM *# 5351Z*

MATIÈRES
FABRIC SAMPLES

SELLES PVC / PVC SADDLES

1.

2.

3.

4.

5.

6.

7.

8.

9.

10.

11.

12.

13.

14.

15.

16.

17.

18.

19.

23.

24.

25.

26.

27.

28.

30.

32.

33.

34.

35.

36.

37.

38.

39.

40.

41.

42.

43.

44.

45.

46.

47.

48.

49.

50.

51.

52.

53.

54.

55.

56.

57.

58.

59.

60.

61.

62.

63.

64.

65.

66.

67.

68.

69.

70.

71.

75

76.

77.

SELLES CUIR / LEATHER SADDLES

CUIR
LEATHER

DAKOTA

FLORIDA HAVANE

FLORIDA MARRON

FLORIDA NOIR

GRAINÉ NOIR

MARRON GRAINÉ

MARRON

TINDARI

TANK COVERS

PROTÈGE RÉSERVOIRS PVC / PVC TANK COVERS

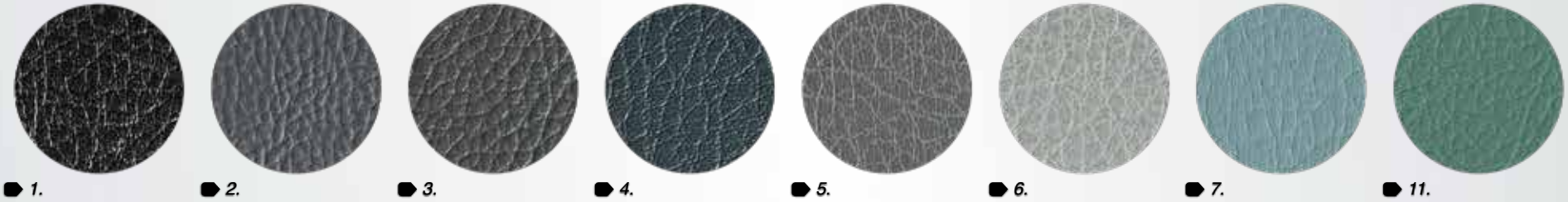

1. 2. 3. 4. 5. 6. 7. 11.

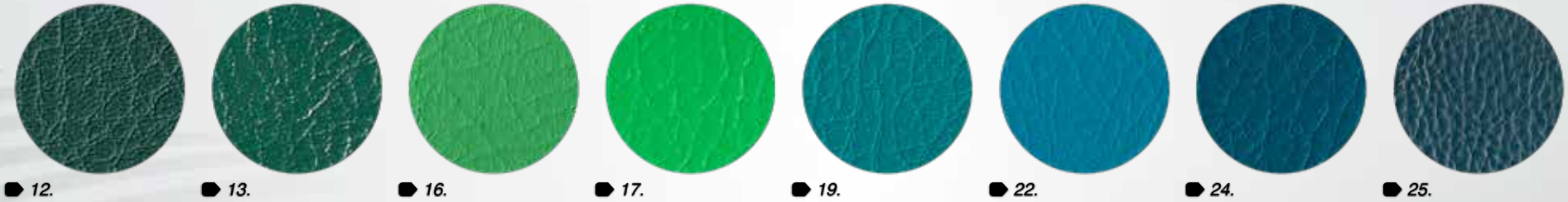

12. 13. 16. 17. 19. 22. 24. 25.

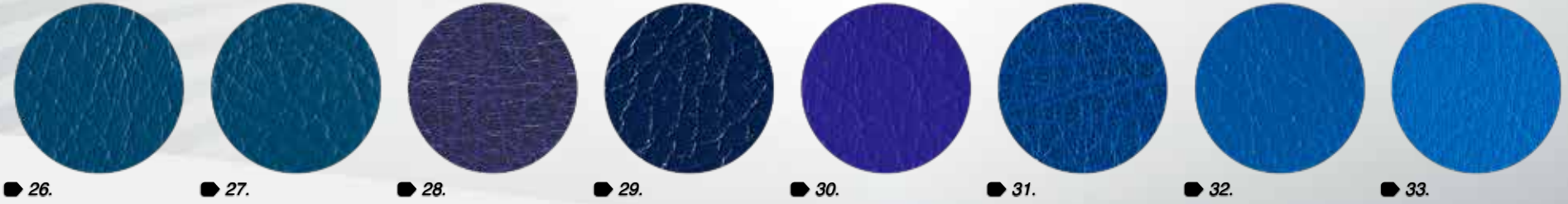

26. 27. 28. 29. 30. 31. 32. 33.

35. 36. 37. 38. 40. 42. 43. 44.

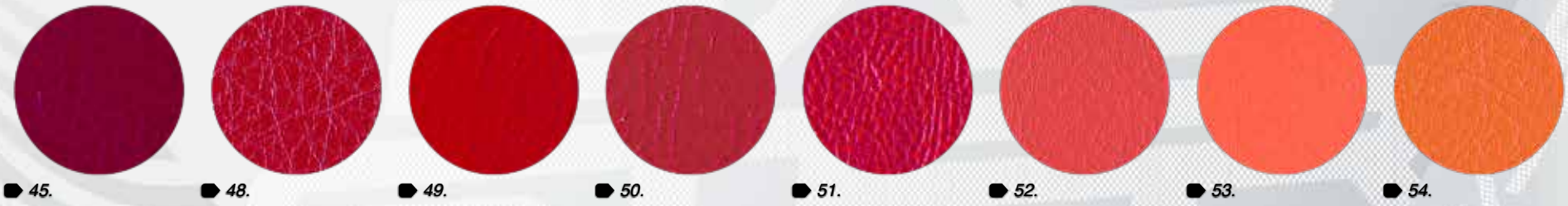

45. 48. 49. 50. 51. 52. 53. 54.

57.

58.

59.

60.

61.

63.

65.

69.

70.

71.

72.

73.

74.

75.

76.

77.

78.

79.

80.

81.

82.

85.

87.

88.

89.

91.

92.

93.

95.

96.

97.

98.

99.

100.

101.

102.

103.

104.

105.

106.

107.

108.

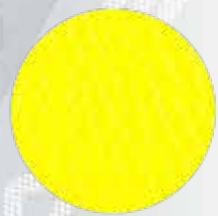
109.

PIÈCES DÉTACHÉES
SPARE PARTS

#VPDET0002 6,26 € TTC

TANK COVERS

#VPDET0005 6,72 € TTC

TANK BAG TANK COVERS

#VPDET0003 5,87 € TTC #VPDET0004 6,36 € TTC

TANK BAG

#VPDET0007 8,92 € TTC

TANK COVERS

#VPDET0010 6,72 € TTC

TANK BAG

#VPDET0011 6,86 € TTC

TANK BAG

#VPDET0012 5,95 € TTC

TANK COVERS

#VPDET0013 6,31 € TTC

20 cm

LEG COVER TANK COVERS

#VPDET0016 7,06 € TTC

70 cm

LEG COVER TANK COVERS

#VPDET0017 6,31 € TTC

20 cm

TANK COVERS

#VPDET0019 7,16 € TTC

8 cm / 5 cm

TANK COVERS

#VPDET0021 7,06 € TTC

7 cm

LEG COVER TANK COVERS

#VPDET0022 6,57 € TTC

20 cm

LEG COVER

#VPDET0023 7,01 € TTC

+ 50 cm

#VPDET0046 9,28 € TTC

40 cm

LEG COVER TANK COVERS

#VPDET0024 9,28 € TTC

TANK COVERS

#VPDET0025 8,32 € TTC

25 cm

LEG COVER TANK COVERS

#VPDET0026 8,68 € TTC

TANK COVERS

#VPDET0027 13,94 € TTC

2x20cm / 2x13cm / 2x10cm

TANK BAG

#VPDET0028 23,47 € TTC

MUFF

#VPDET0029 13,63 € TTC

50 x 38 cm

TANK BAG

#VPDET0030 13,73 € TTC

43 x 32 cm

LEG COVER

#VPDET0031 12,23 € TTC

TANK COVERS

#VPDET0032 7,47 € TTC

TANK COVERS

#VPDET0034 13,44 € TTC

TANK COVERS

#VPDET0035 16,10 € TTC

SEATS

#VPDET0044 25 € TTC

TANK BAG

#VPDET0045 10,07 € TTC

DISPLAY

SPORTSWEAR

- **POLO MEN**

Available for women

#XST010 + Taille *(+size)*

#XST020 + Taille *(+size)*

- **T-SHIRT MEN**

Available for women

#XST042 + Taille *(+size)*

#XST032 + Taille *(+size)*

PRÉSENTOIR BAGLOCKER / BAGLOCKER DISPLAY

- **PRÉSENTOIR BAGLOCKER**

BAGLOCKER DISPLAY #4949

Sacoche BAGLOCKER et plugs non fournis avec le présentoir

BAGLOCKER bag & plugs not included

BAGSTER ONLINE

→ http://www.bagster.com

▸ http://**www.bagster.com/distributeurs/**

FIND A DISTRIBUTOR IN YOUR COUNTRY / DISTRICT
Trouvez un distributeur dans votre pays / région

▸ http://**www.bagster.com/news/**

FOLLOW ALL THE BAGSTER NEWS
Suivez toute l'actualité de Bagster

SHARE THIS ARTICLE
Partagez cet article

▸ http://www.facebook.com/BagsterMoto/

▸ http://instagram.com/bagstermoto/

▸ http://twitter.com/BagsterMoto

▸ http://**maselleconfort.bagster.com/**

ONLINE SEAT CONFIGURATOR
Configurateur de selle en ligne

CUSTOMISE YOUR OWN SEAT
Personnalisez votre propre selle

IMPORTATEURS BAGSTER / DISTRIBUTORS

ALGERIA
SIDI ACHOUR MOTO PIECES
Cité Meliani, Ouled Yaich
9003 BLIDA
Téléphone:+213 25 2702 33
Télécopie: +213 25 2702 29
Email : redhaalgmotos@hotmail.fr
www.sidiachour-motospieces.com

ANDORRA
AUTO MOTO RACING
77-79 Avinguda Santa Coloma
BP 194 ANDORRA LA VELLA
Téléphone : +376 822 009
Télécopie : +376 828 353
Email : amr@automotoracing.com
www.automotoracing.com

DAYTONA 2000 s.l.
Carrer de les Abelletes N° 4
PAS DE LA CASA
Téléphone : +376 855 271
Télécopie : +376 855 821
Email : admin@daytona2000sl.com
www.daytona2000sl.com

MOTOCENTER
AIXOVALL CARRETERA GENERALE S/N
AD 600 SAN JULIA DE LORIA
PRINCIPAUTE D'ANDORRE
Téléphone : +376 844 188
Télécopie : +376 843 622
andorramotocenter@gmail.com
http://www.motocenterandorra.com/

AUSTRALIA
CARLISLE TYRES & ACCESSORIES
PO Box 6040 NSW 2566 MINTO
Téléphone : +612 982 04444
Télécopie : +612 982 04222
Email : info@ctaaustralia.com.au
www.ctaaustralia.com.au

AUSTRIA
XAJO Handelsgesmbh Hauptstrasse 105
A-2384 Breitenfurt
Téléphone : +43 2239-60111
/ +43 664 3401456
Télécopie : +43 2239 34283
Email : office@xajo.com
www.xajo.com

BELGIUM (VLAANDEREN) – NETHERLANDS
TROPHY BV
Kooiweg 26
4631 SZ Hoogerheide
Nederland
Téléphone : 00 31 (0)164 616666
Fax : 00 31 (0)164 616625
Email : info@trophymotorsport.nl
www.trophymotorsport.nl

BELGIUM (WALLONIE) – LUXEMBURG
BAGSTER France
Téléphone : 0033 2 33307913
Télécopie : 0033 2 33380634
Email : s.busnot@trophy-group.com

BULGARIA
GHIARA - GINKA ARABADZHIEVA
J.K. TRAKIA - BL.204
Vh. A - et.5 - ap.15
4023 PLOVDIV
Téléphone : +359 885 248 886
Email : et_giara@yahoo.com

CHILE
Soc. Motoaventura Ltda.
Torres del Paine 1933
Osorno - Chile
Tel: +56 64 249121
Fax: +56 64 249123
email: paola@motoaventura.cl
www.motoaventura.cl

CHINA
CC IMPORT&EXPORT CO, LTD
Room 463 N° 458 Noth Fute Road
Waigaoqiao Free Trade Zone
200131 SHANGÄI
Tel: 008633866243
Fax: 008633866243
email: lisa@cc-sports.com
www.cc-sports.com

CROATIA
MOTORI GRIGIC d.o.o.
Velikogoricka cesta 40A, Staro Cice,
HR-10410 Velika Gorica
Tel : +385 16221 678
Fax : +385 16264 999
Email : motori.grigic@zg.t-com-hr
www.motorigrigic.hr

PRIBUDIC BORCIC d.o.o
Kranjceviceva 16-24
21000 Split
Téléphone : +385 21534 145
Email : niksa.borcic@yamaha-split.hr
www.yamaha-split.hr

CYPRUS
MOTOSKOPIO LTD
87 Akropoleos Ave
02006 NICOSIA
Tel: +357 22 317466
Fax : +357 22 317464
Email : motoskopio@cytanet.com.cy
www.motoskopio.com.cy

CZECH REPUBLIC
INTERCARS (Distributor)
Novodvorsko 1062-12
14200 PRAHA4
Tel: +42 0261 344 080
E-mail : ranovak@intercars.eu
Site Internet : www.intercars.eu

JP-MOTO (Dealer)
Staroklanovicka 470
19016 PRAHA 9
Tél + Fax : +420281972432
Email : japmoto@seznam.cz
www.jpmoto.snadno.cz

DANEMARK
PER KROGH AGENCY
Rugmarken 15
6000 KOLDING
DANEMARK
Téléphone: 004540218026
Fax: 004575503726
per.krogh@stofanet.dk

FINLAND
BG VARASTO OY
PL 169
80101 JOENSUU
Finlande
Téléphone : 00358403190349
Email : harri.saari@motonet.fi
www.motonet.fi

GERMANY
SHARK HELME DEUTSCHLAND GmbH
Ohepark 2
21224 Rosengarten
Deutschland
Tel : 04108 45800-0
Fax : 04108 414336
Email : sales@shark-helme.com

GREECE
GIASSARIS S.A.
71 Athinon-peiraios street
18346 MOSXATO
PIRAEUS-GREECE
Téléphone : +30 2104314042
Télécopie : +30 2104313889
Email : giassaris@ath.fortnet.gr
Site internet : www.giassaris.gr

GREAT BRITAIN
TRAN AM LTD
William House, Gore Road,
New Milton Hampshire BH25 6RJ
Téléphone : +44 (0) 1425 620580
Télécopie : +44 (0) 1425 620495
Email : sales@tranam.co.uk
www.tranam.co.uk

HUNGARY
FOKT MOTOR Kft.
Szölo U. 82.
1032 Budapest
Téléphone : +36 305693422
Télécopie : 36 14391304
Email : info@fokt.hu
www.fokt.hu

ITALY
Pu.Ma. Sas
Via Bernardino Biondelli, 9
20141 – Milano
Téléphone: +39 327 288 9052
Télécopie: +39 02 8454 2330
Email: direzione@pu-ma.trade

ISRAEL
ARNAV ENERGY LTD
18 Atir Yeda Street
KFAR SABA
Téléphone: +97 723 633 5614
Télécopie:
Email: yosishin@metro.co.il

JAPAN
PLOT INC
62 SAKURAJIMA, IGAYA-CHO
KARIYA-CITY, AICHI
Aichi ken 448-0001 Japan
Téléphone : +81 566 36 8080
Télécopie : +81 566 35 0199
Email : r_torii@e-plot.co.jp
www.plotonline.com

LITHUANIA
JSC RUPTAS-MOTODAY
Visoriu Str 12
08300 VINNIUS
Téléphone : +37 0605 68 463
Email : rapolas.motoday@gmail.com
www.motoday.lt

MALAYSIA
WINMASTER SDN BHD
Lot 3, Jalan CJ 1/7
Kawasan Perindustrian Cheras Jaya
43200 SALANGOR D.E
Téléphone : 60390756191
Télécopie : 60390756939
Email : r28t@yahoo.com

MALTA
MOTOR BIKE LINK
77 Sir Arthur Borton Street
MST02 MOSTA
Téléphone : +356 21 43 00 60
Fax : +356 21 43 39 02
Email : motorbikelinkmalta@gmail.com

BIKER ZONE Moira Schemri
Bishop Buhagiar street
PLA 9038 PAOLA
Téléphone : +356 21 824 020
Fax : +356 21 824 020
Email : m.bikerzone@gmail.com

MAROCCO
OGL TRADING MOTOMANIA
214 Bd Ibnou Sina Hay Al Hana
20210 CASABLANCA
Téléphone : +212 (6) 61267559/
+212 522 366 951
Email : otmane.djamil@gmail.com

NEPAL
GEARVENTURE BIKE
Bhattachan Complex
Bhatbhateni - thirbam Sadak
44600 KATHMANDU
Téléphone : 0097714435790
Email : neeraj@gearventudrenepal.com

THE NETHERLANDS
Zuidstraat 15
4631 VZ OSSENDRECHT
Netherlands
Téléphone : 00 31 (0)164 616666
Fax : 00 31 (0)164 616625
Email : info@trophymotorsport.nl
www.trophymotorsport.nl

PORTUGAL
MOTONI LIDA
Rua do entreposto Industrial, N°15
2610-135 AMADORA
Téléphone : +00 35 214 728 162
Email : info@motoni.com
www.motoni.com

NORWAY
SPARE PARTS SERVICE AS
Industriveien 27A
P.O. Box 174
N-2021 SKEDSMOKORSET
Téléphone : +47 64 83 75 00
Télécopie : +47 64 83 75 20
Email : tore@sps.no
www.sps.no

POLAND
P.P.H.U. CONER BIKES
Chopina 4
42360 PORAJ
Téléphone : +0048 343232324
Email : biuro@motomonster.pl

RUSSIA
MOTO.RU TRADING LLC
Bogoyavlenskiy Side Street 3,
Build 1 Russian Federation
109012 MOSCOW
Téléphone: 0074956637328
Télécopie: 0074957871451
Email: office@4-moto.ru

SINGAPOUR
REGINA SPECIALTIES
152 Jalan Besar
#01-01 Coyuco Building
208870 Singapour
Teléphone : +65 629 55 449
Email: daveglo94@yahoo.com.sg
Site internet: www.reginaspecialties.com.sg

SLOVAKIA
MOPED SLOVAKIA SRO
PRIEMYSELNY AREAL
SK-946 03 KOLAROVO
Téléphone : 0042 135 7771 756
Télécopie : 0042135 7771 727
Email : moped@nextra.sk
www.moped-slovakia.sk

SLOVENIA
TC MOTO SHOP d.o.o.
Leskos kova 12, 1000 Ljubljana, Slovenia
Téléphone : +386 1 524 00 81
Télécopie : +38 1 524 00 82
Email : moped@moped-slovakia.sk
www.tc-motoshop.si

SOUTH AFRICA
LANGSTON RACING IIMPORT & EXPORT
PO Box 61648
Marshalltown
2107 JOHANNESBURG
Téléphone : 0027118055559
Télécopie: 0027118055559
Email : hans@langstonracing.co.za

SOUTH KOREA
BIKEMAX
151-1 Bikemax, Sanseong-daero
Sujeong-gu, Seongnam-si
13334 GYEONGGI-DO
Téléphone: +82 31 752 2244
Fax : +82 10 7447 75 91
Email : jaykim@bikemax.co.kr
www.bikemax.co.kr

SPAIN
MOTORIUS SL
C/ Federica Montseny 12-14
08980 SAINT FELIU DE LLOBREGAT
Telephone: +34 936327667
Télécopie:+ 34 936856283
Email: administracion@motorius.es

SWEDEN
HANDELSBODEN SKINN & MC KLADER
Box 5122
65005 KARLSTAD
Téléphone : +46 54240665
Email : fredrik@handelsboden.com
www.handelsboden.com

SWEDEN
PIERCE AB
ElectravägenZZ
12630 Härgersten
Téléphone : +46 735115912
www.pierce-ecom.com

SWITZERLAND
PHILIPPE COULON S.A.
Route de Neuchatel 34
CH-2034 PERSEUX
Téléphone : +41 32 732 16 40
Télécopie : +41 32 732 16 49
Email : office@coulon.ch
www.coulon.ch

THAILAND
PLOT (THAILAND) CO., LTD.
23/75(1F&MF)SOI SOONVICHAI RAMA 9RD
BANGKAPI HUAYKHWANG
10310 BANGKOK
Téléphone : +66 26414831
Télécopie : +66 81 755 0285
Email : s_matsumoto@e-plot.co.jp /
narudee@e-plot.co.jp

TURKEY
ANES MOTORLU ARAÇLAR SAN.TIC.LTD.ŞTI.
Mehmet Akif Mah. Serin Sokak No:53 34303
İkitelli-Küçükçekmece/İstanbul
Tel : 0212 659 41 53
Mail : hizmet@anesmotorshop.com
www.anesmotorshop.com

UKRAINE
DINAMOTO
Lustdorfskaya Doroga Str. 96
65000 ODESA
Téléphone: +38 504955230
Télécopie: +38 48232928
Email : siranush@dinamoto.com.ua

BAGSTER®

IS A BRAND OF TROPHY GROUP

Z.I. Beauregard - 19, Rue des Peupliers - B.P. 125

61 600 LA FERTÉ-MACÉ, FRANCE

Tel : +33 (0)2 33 30 71 71

Fax : +33 (0)2 33 38 06 34

commandes@trophy-group.com

YouTube

WWW.BAGSTER.COM

BAGSTER
remercie / thanks to :

• Crédit photos : Schuller Graphic / @DINGOPHOTO & imageparcoeur.fr
• Retouches photos : Florent VAILLE paulrodrigues-photographies.com
• Graphisme : www.arome-graphic.com
• SHARK/BERING/SEGURA
• MARY MOTO - Bièville-Beuville-Caen (14)
• Vélorail de Pont Erambourg (61)
• Mairie de Caen (14)
• JB Barbier - Bagnoles de l'Orne (61)
• Natalia, Anthony, Gweltaz et Manu

2019